Wyk.1 wchodzi do:	
Wyrób	szt./wyr.
BZR-24/20	1

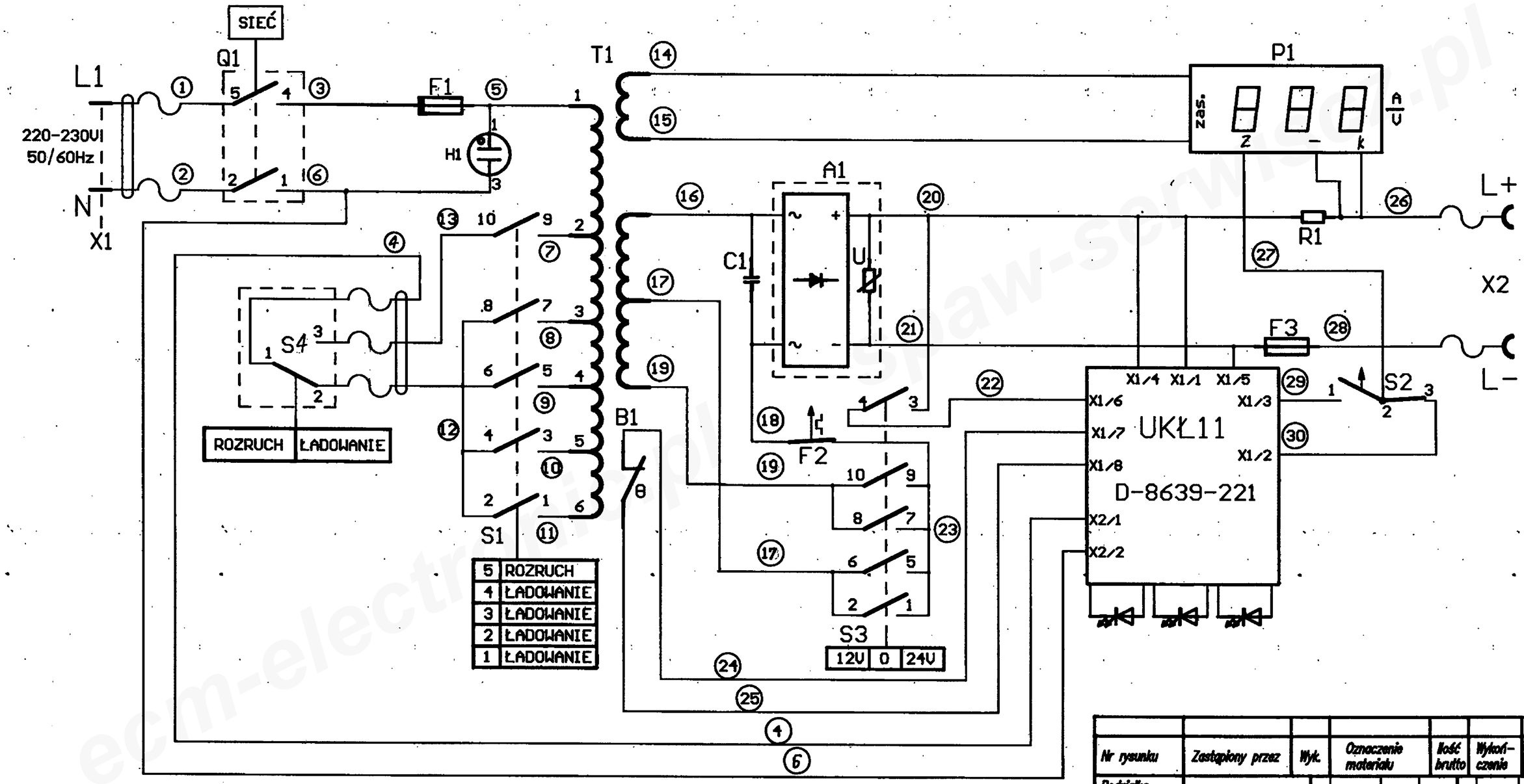

Nr rysunku	Zastąpiony przez	Wyk.	Oznaczenie materiału	Ilość brutto	Wykończenie	Uwagi
Podziałka						
Kreślił		2 04 96				
Konstruował	S.Harbar	2 04 96				
Sprawdził	S.Harbar	2 04 96				
Kontrola konstrukcji	J.Poter	2 04 97				
Kontrola technologii		8 05 98				
Kontrola norm		20 05 98				
Zatwierdził		11 05 98			27.2.01	

Schemat ideowy BZR-24/20 | C-8639-209 | BESTER

Uwagi:

1. *Liczby w kółeczkach oznaczają numery przewodów.*

ecm-electronic.pl spaw-serwiscz.pl

Wyk.1 wchodzi do:	
Wyrób	szt./wyr.
BZR-24/30	1

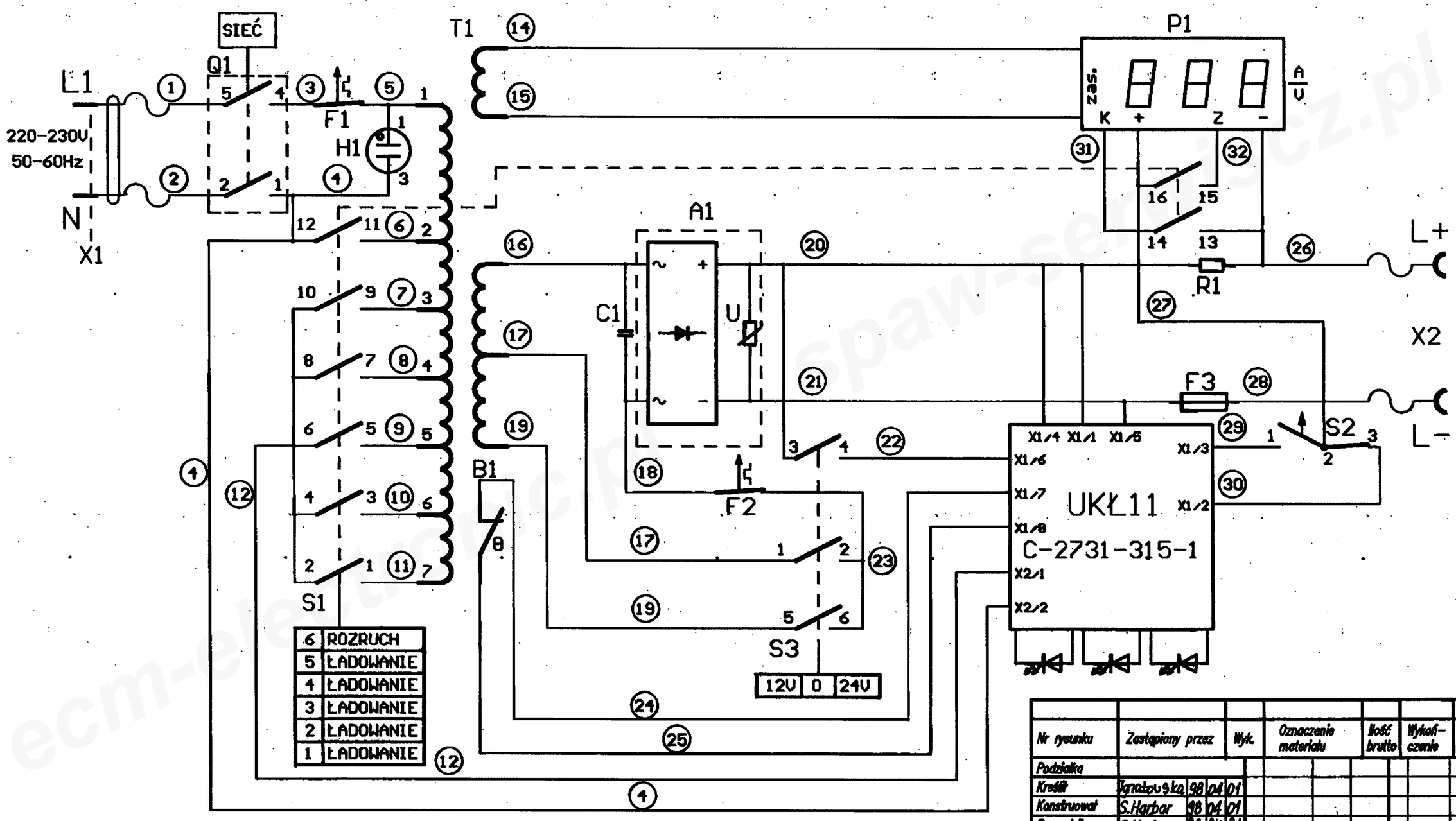

Uwagi:

1. Liczby w kółeczkach oznaczają numery przewodów.

ecm-electronic.pl spaw-serwiscz.pl

Nr rysunku	Zastąpiony przez	Wyk.	Oznaczenie materiału	Ilość brutto	Wykoń-czenie	Uwagi
Podziałka						
Kreślił	Ignatowska 98 04 01					
Konstruował	S.Harbar 98 04 01					
Sprawdził	S.Harbar 98 04 01					
Kontrola konstrukcji	J.Poter 98 04 01					
Kontrola technologii	8 05 98	√				
Kontrola norm						
Zatwierdził	11 05 98					

Schemat ideowy BZR-24/30 | C-8639-215 | BESTER