3 KROKI DO ZAKUPU UCHWYTU

Krok 1

Spisz dokładnie markę i model przecinarki plazmowej. Możesz zrobić zdjęcie tabliczki znamionowej urządzenia oraz przyłącza uchwytu.

Krok 2

Skontaktuj się z naszym doradcą technicznym, przekaż mu informacje nt. Twojej przecinarki plazmowej. Nasz doradca pomoże Ci w wyborze odpowiedniego uchwytu plazmowego.

Krok 3

Zapoznaj się z przedstawioną propozycją i wybierz najkorzystniejszy dla Ciebie wariant. Odbierz uchwyt u swojego dostawcy.

Katalog zawiera oznaczenia:

HF - ang. *high frequency* - wysoka częstotliwość,
~~HF~~ - ang. *without high frequency* - bez wysokiej częstotliwości,
H - ang. *hand* - ręczny, w odniesieniu do palnika/uchwytu,
M - ang. *machine* - maszynowy, w odniesieniu do palnika/uchwytu,
- *symbol,* chłodzenie powietrzem
- *symbol,* chłodzenie cieczą
Long Life (ang.) - wydłużona żywotność, wykorzystano technologię, która umożliwiła zmniejszenie zużywania się części,
Max Life (ang.) - maksymalna żywotność, do produkcji części zastosowano najbardziej wytrzymałą znaną technologię,
Top Quality (ang.) - najwyższa jakość, produkty cechowane tą nazwą są wytwarzane przy użyciu najbardziej zaawansowanych maszyn,
BiMetal (ang.) - podwójny metal, do produkcji części użyto innowacyjnego materiału, który znacznie wydłużył żywotność produktu, części oznaczone BiMetal należą do segmentu Top Quality,
OHMIC - ang. *Ohmic contact* - zjawisko fiznycznej rezystancji kontaktowej zastosowanej przy osłonie przeznaczonej do systemów CNC,
DRAG - ang. *Drag* - metoda cięcia polegająca na przesuwniu dyszy po materiale,
OEM - ang. *Original Equipment Manufacturer* - części oznaczone symbolem są brandowane przez ich rzeczywistego producenta.

Znak handlowy **SPARTUS®** należy do jego prawnych właścicieli.

Wszystkie prawa zastrzeżone.
© Copyright 2015 Zezwala się na kopiowanie, powielanie w formie niezmienionej.

SPIS TREŚCI

Interaktywny spis treści

Pobierz cennik

4. PLAZMA

SPARTUS®
SP50H / SP50M 4.06
SP70H / SP70M 4.08
SP90H / SP90M 4.10
SP120H / SP120M 4.12
SP150H / SP150M 4.14
SP81H / SP81M 4.16
SP101H / SP101M 4.18
SP141H / SP141M 4.20
SP151H / SP151M 4.22
SP1250H/M 4.24
SP1650H/M 4.24
SPARTUS® EASY-FIT
SP120 H/M EASY-FIT ..... 4.28 - 4.29
SP150 H/M EASY-FIT ..... 4.28 - 4.29
SP101 H/M EASY-FIT ..... 4.28 - 4.29
SP141 H/M EASY-FIT ..... 4.28 - 4.29
SP151 H/M EASY-FIT ..... 4.28 - 4.29
SP1250 H/M EASY-FIT ..... 4.30 - 4.31
SP1650 H/M EASY-FIT ..... 4.30 - 4.31
UNITORCH™
EL120H / EL120M™ 4.32
EL120H-HY / EL120M-HY™ 4.34
PT™
PT20C / PT25C™ 4.36
PT40™ 4.37
PT60H / PT60M™ 4.38
PT80H / PT80M™ 4.40
PT100H / PT100M™ 4.42
H250W / M250W™ 4.44
M250BW™ 4.46
BINZEL®
PSB 31KK® 4.48
PSB 60/80/121® 4.48
ABIPLAS CUT70® 4.48
ABIPLAS CUT110® 4.49
ABIPLAS CUT150® 4.49
ABIPLAS CUT200W® 4.49
CEBORA®
CP-40® 4.50
P50 / P35HF® 4.50
P70 / P36 / P52 ® 4.51
P150 / CP-160® 4.52
CP-90 / CP-91 / P55 / P80® 4.53
CP-161® 4.54
CP-200® 4.54
CP-251G® 4.55
ESAB® / L-TEC®
PT-19XL® 4.55
PT-20® 4.55
PT-23/27® 4.55
PT-24® 4.56
PT-31 / PT-31XL® 4.56
PT-32® 4.57
EWS® / LINCOLN®
EX40-2V / EX60 / T70® 4.57
EX100 / EX100M / EX100M-3V / T100® 4.58
EX100RF / T120W® 4.59
HYPERTHERM®
MAX 20® 4.60
MAX 40 / HT40® 4.60
POWERMAX 350 / 380® 4.60
POWERMAX 600® 4.61
POWERMAX 800 / MAX42/43/40CS® 4.61
POWERMAX 900® 4.61
MAX 80/100® 4.62
POWERMAX 1000/1250/1650/1100 T60/80/100® 4.63
POWERMAX 45 H45® 4.64
POWERMAX 65/85/105 /1000-1650HRT/MRT® 4.64
POWERMAX 45 H45® 4.65
POWERMAX 65/85/105 /1000-1650HRT/MRT® 4.65
HPR-130/260 UPGRADE HD3070® STAL MIĘKKA 4.66
HPR-130/260 UPGRADE HD3070® STAL MIĘKKA 4.67
HPR-130/260® STAL MIĘKKA UKOSOWANIE 4.68
HD1070 / HD3070® 4.68
HPR-130/260® STAL NIERDZEWNA 4.69
HPR-130/260® XD STAL MIĘKKA 4.70
HPR-130/260® XD STAL MIĘKKA 4.71
HPR-130/260® XD STAL NIERDZEWNA 4.72
MAX 200 / HT-2000® 4.73
HYSPEED HT-2000® 4.73
KJELLBERG®
PERCUT 210M/450M® 4.74
PA-S47CNC - PZ-S45W® 4.74
PERCUT 100® 4.75
PA-50 - PB-S77® 4.75
PERCUT 160/170® 4.76
PERCUT 160i® 4.77
OTC®
D12000® 4.78
SAF® / FRO®
CP-40R - CP-100R® 4.79
CPM-15® 4.79
CPM-201/200/250/300/601/720® 4.79
CPM-360® 4.80
OCP-150® 4.80
CPM-400® 4.81
TELWIN®
PLASMA 34/54/41® 4.82
PLASMA 60HF/80/3 HF® 4.82
PLASMA 160HF / 120/3HF / 90HF® 4.83
THERMAL DYNAMICS®
PCH-25/26/28/38 / PCH/M-35/40® 4.84
PCH/M-60/75/76/80® 4.84
PCH/M-51® 4.85
PCH/M-52® 4.85
PCM120® 4.86
MAXIMIZER300® 4.86
TRAFIMET®
S25/S25K/S30/S35K/S45® 4.88
A53/S54® 4.88
A60® 4.89
A80/81 P80/81® 4.89
A90/101 P90/101® 4.90
A140/141 P140/141® 4.92
R145/A151 R145P/P151® 4.94
CYRKLE 4.96

NOV-WELD® Sp. z o.o. nie jest podmiotem zależnym i/lub w jakikolwiek inny sposób związanym z BINZEL®, CEBORA®, ESAB®, L-TEC®, EWS®, LINCOLN®, HYPERTHERM®, KJELLBERG®, OTC®, SAF®, FRO®, TELWIN®, THERMAL DYNAMICS®, TRAFIMET®.
Nazwy firm: BINZEL®, CEBORA®, ESAB®, L-TEC®, EWS®, LINCOLN®, HYPERTHERM®, KJELLBERG®, OTC®, SAF®, FRO®, TELWIN®, THERMAL DYNAMICS®, TRAFIMET® oraz ich produkty przywołane zostały pod rządami obligatoryjnego przepisu art. 156 ust.1, pkt 3 ustawy Prawo Własności Przemysłowej dla wygody kupującego i odnoszą się do podanego kodu i opisu części zastępowanej.

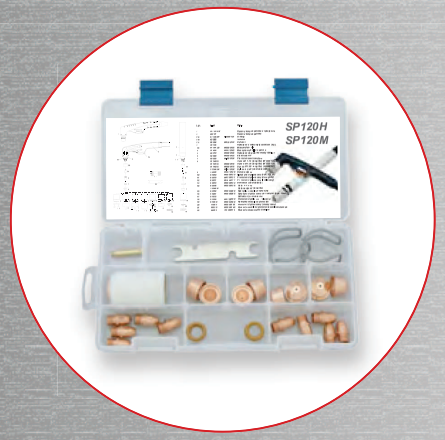

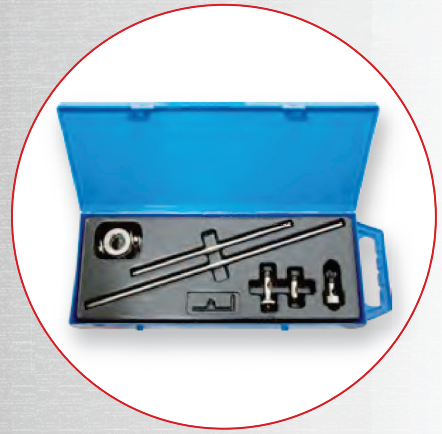

RĘCZNE PALNIKI SPARTUS®

SP50H
50A x:60%

SP81H
80A x:60%

SP70H
70A x:60%

SP101H
100A x:60%

SP90H
90A x:60%

SP141H
140A x:60%

SP120H
120A x:60%

SP151H
150A x:60%

SP150H
150A x:60%

SP1650H
130A x:60%

MASZYNOWE PALNIKI SPARTUS®

SP50M
50A x:60%

SP81M
80A x:60%

SP70M
70A x:60%

SP101M
100A x:60%

SP90M
90A x:60%

SP141M
140A x:60%

SP120M
120A x:60%

SP151M
150A x:60%

SP150M
150A x:60%

SP1650M
130A x:60%

ZAKOŃCZENIA UCHWYTÓW

1. TYP A

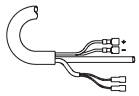

2. TYP B

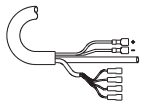

3. TYP C

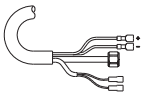

4. TYP D

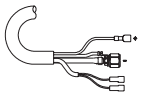

Dostępne gwinty: 1/8”, 1/4”, 3/8”, 1/2”, 9/16”, M10, M14

TYPY CENTRALNEGO WTYKU

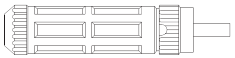

5. CEBORA®

6. EWS®, LINCOLN®

7. SELCO®

8. THERMAL DYNAMICS®

9. TRAFIMET®, SPARTUS®

10. inne...

W ofercie jest wiele innych przyłączy i konfiguracji, zapytaj.

NOV-WELD® Sp. z o.o. nie jest podmiotem zależnym i/lub w jakikolwiek inny sposób związanym z CEBORA®, EWS®, LINCOLN®, SELCO®, THERMAL DYNAMICS®, TRAFIMET®. Nazwy firm: CEBORA®, EWS®, LINCOLN®, SELCO®, THERMAL DYNAMICS®, TRAFIMET® oraz ich produkty przywołane zostały pod rządami obligatoryjnego przepisu art. 156 ust.1, pkt 3 ustawy Prawo Własności Przemysłowej dla wygody kupującego i odnoszą się do podanego kodu i opisu części zastępowanej.

SPARTUS® SP50H / SP50M

CE **EN 60974-7**

Prąd cięcia:	max 50 A
Gaz:	powietrze
Cykl pracy:	60%
Ciśnienie robocze:	4.5 - 5.0 bar
Przepływ powietrza:	130 $^{l}/_{min}$
Sposób zajarzania:	HF
Wypływ powietrza po zakończeniu cięcia:	90s (zalecane)

HF

Cyrkiel

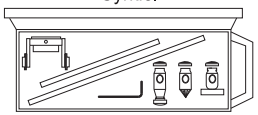

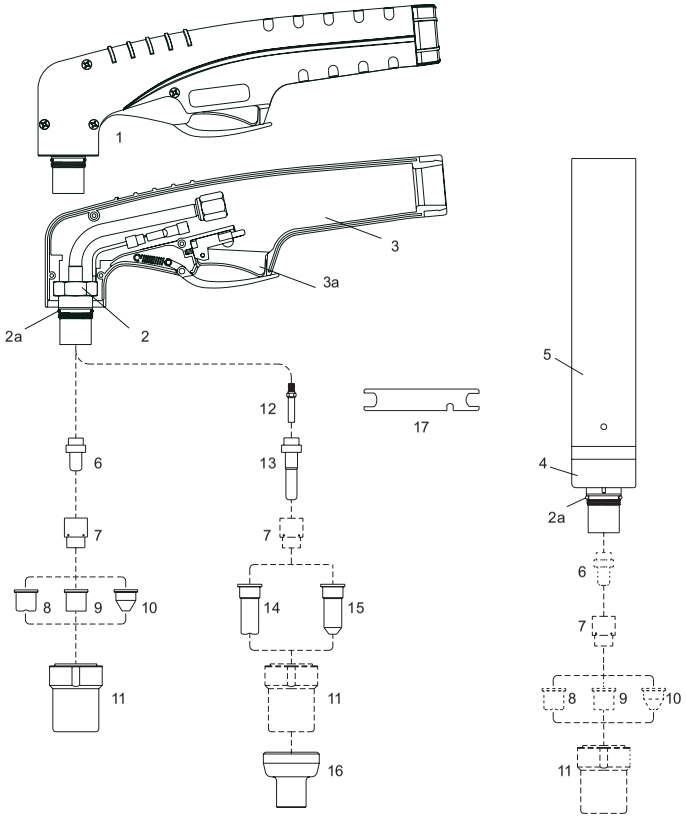

Przyłącze SPARTUS®

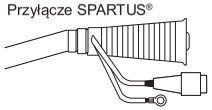

Przyłącze 1/8"

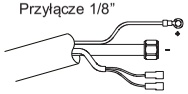

Centralny wtyk

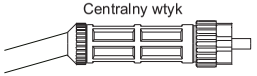

SPARTUS®
SP50H / SP50M

CEBORA®
P50

KOD	NR REF.	OPIS
03050/LT-SP1		SP50H ręczny uchwyt do cięcia plazmą kpl. 6m (przyłącze SPARTUS®) [1]
03051/LT-SP2		SP50H ręczny uchwyt do cięcia plazmą kpl. 6m (centralny wtyk SPARTUS®) [2]
03050/LT	1526	SP50H ręczny uchwyt do cięcia plazmą kpl. 6m (przyłącze 1/8")
03051/LT	1574	SP50H ręczny uchwyt do cięcia plazmą kpl. 6m (centralny wtyk)
03150/LT		SP50H ręczny uchwyt do cięcia plazmą kpl. 12m (przyłącze 1/8")
03151/LT		SP50H ręczny uchwyt do cięcia plazmą kpl. 12m (centralny wtyk)
03400		SP50M maszynowy uchwyt do cięcia plazmą kpl. 6m (przyłącze 1/8")
03401		SP50M maszynowy uchwyt do cięcia plazmą kpl. 6m (centralny wtyk)
03500		SP50M maszynowy uchwyt do cięcia plazmą kpl. 12m (przyłącze 1/8")
03501		SP50M maszynowy uchwyt do cięcia plazmą kpl. 12m (centralny wtyk)

...inne przyłącza patrz strona 4.05

LP.	KOD	NR REF.	[H]	[M]	OPIS
1	01001/KIT		•		Korpus palnika z rękojeścią (ręczny)
2	01001		•		Korpus palnika (ręczny)
2a	01000.60	3.160.067	•	•	O-ring (opak. 20szt.)
3	09606		•		Rękojeść z mikrowyłącznikiem (kpl.)
3a	07301.20		•		Mikrowyłącznik
4	03300			•	Korpus palnika (maszynowy)
5	03310	3.055.623		•	Rękojeść uchwytu maszynowego
6	52512/L	1521	•	•	Elektroda
7	60001		•	•	Pierścień zawirowujący
8	51100	1304	•	•	Dysza fi 1.0
	51095	1396	•	•	Dysza fi 1.0 50A ***Long Life***
	51100/S		•	•	Dysza fi 1.1 60A ***Long Life***
9	51099		•	•	Dysza płaska fi 1.0
10	51098	1305	•	•	Dysza stożkowa fi 1.0
11	60320	5.710.121	•	•	Osłona dyszy
12	01090.42		•		Dyfuzor długi (rurka chłodząca)
13	52513/L		•		Elektroda długa
14	51102	1370	•		Dysza długa fi 1.0
	51095/L	1395	•		Dysza długa fi 1.0 50A ***Long Life***
	51102/S		•		Dysza długa fi 1.1 60A ***Long Life***
15	51101	1306	•		Dysza długa fi 1.0 (stożkowa)
16	51965		•		Osłona dyszy
17	60368	3.045.012	•	•	Klucz do mocowania dyfuzora (rurki chłodzącej)
	03240	1344	•		Przewód prądowo-powietrzny 6m [H] (1/8")
	03250		•		Przewód prądowo-powietrzny 12m [H] (1/8")
	03320			•	Przewód prądowo-powietrzny 6m [M] (1/8")
	03330			•	Przewód prądowo-powietrzny 12m [M] (1/8")
	51850	0166	•		Cyrkiel (kpl.)

[H] - części stosować w uchwycie ręcznym,
[M] - części stosować w uchwycie maszynowym

[1] przyłącze uchwytu pasuje do urządzeń serii SPARTUS CUT (nakrętka M16 z wtyczką 2pol lub wtyczką 4pol)
[2] przyłącze uchwytu pasuje do urządzeń serii SPARTUS CUT (centralny wtyk)

NOV-WELD® Sp. z o.o. nie jest podmiotem zależnym i/lub w jakikolwiek inny sposób związany z CEBORA®. Oferowane elementy szybko zużywające się pokazane na zdjęciach/schemacie produkowane są dla NOV-WELD® Sp. z o.o. z dokumentacji innego producenta. Numery referencyjne i nazwy należące do CEBORA® przywołane zostały pod rządami obligatoryjnego przepisu art. 156 ust. 1, pkt 3 ustawy Prawo Własności Przemysłowej dla wygody kupującego i odnoszą się do podanego kodu i opisu części zastępowanej.

SPARTUS® SP70H / SP70M

CE **EN 60974-7**

Prąd cięcia:	max 70 A
Gaz:	powietrze
Cykl pracy:	60%
Ciśnienie robocze:	4.5 - 5.0 bar
Przepływ powietrza:	150 $^{l}/_{min}$
Sposób zajarzania:	HF
Wypływ powietrza po zakończeniu cięcia:	90s (zalecane)

HF

Cyrkiel

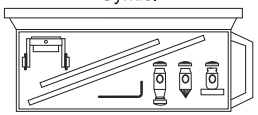

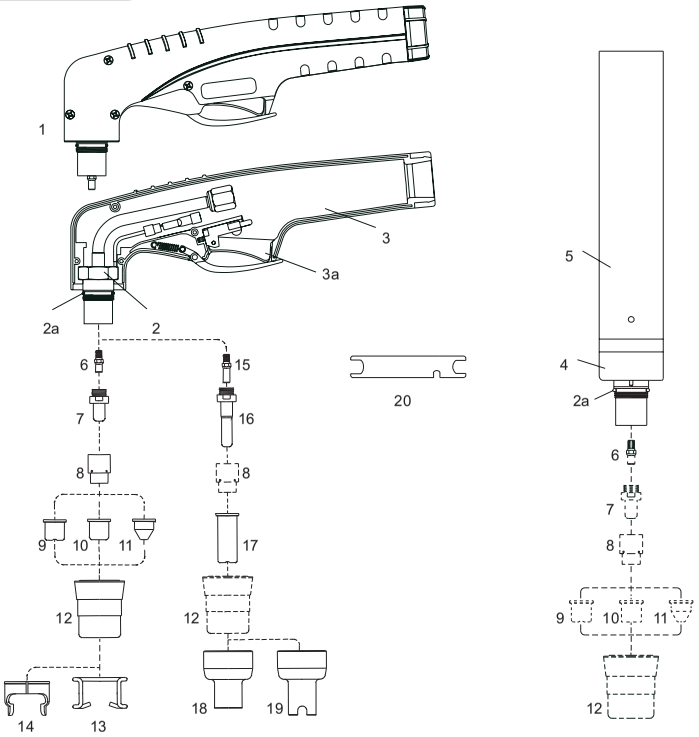

Przyłącze SPARTUS®

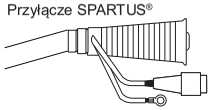

Przyłącze 1/8"

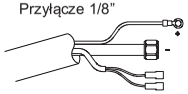

Centralny wtyk

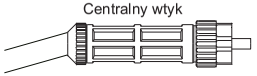

SPARTUS®
SP70H / SP70M

CEBORA®
P70 / P52 / P36 / 35PC HF

KOD	NR REF.	OPIS
03070/LT-SP1		SP70H ręczny uchwyt do cięcia plazmą kpl. 6m (przyłącze SPARTUS®) [1]
03071/LT-SP2		SP70H ręczny uchwyt do cięcia plazmą kpl. 6m (centralny wtyk SPARTUS®) [2]
03070/LT	1564	SP70H ręczny uchwyt do cięcia plazmą kpl. 6m (przyłącze 1/8")
03071/LT	1573	SP70H ręczny uchwyt do cięcia plazmą kpl. 6m (centralny wtyk)
03170/LT		SP70H ręczny uchwyt do cięcia plazmą kpl. 12m (przyłącze 1/8")
03171/LT		SP70H ręczny uchwyt do cięcia plazmą kpl. 12m (centralny wtyk)
03470	1563	SP70M maszynowy uchwyt do cięcia plazmą kpl. 6m (przyłącze 1/8")
03471	1566	SP70M maszynowy uchwyt do cięcia plazmą kpl. 6m (centralny wtyk)
03570		SP70M maszynowy uchwyt do cięcia plazmą kpl. 12m (przyłącze 1/8")
03571		SP70M maszynowy uchwyt do cięcia plazmą kpl. 12m (centralny wtyk)

...inne przyłącza patrz strona 4.05

LP.	KOD	NR REF.	[H]	[M]	OPIS
1	01071/KIT		•		Korpus palnika z rękojeścią (ręczny)
2	01071		•		Korpus palnika (ręczny)
2a	01000.60	3.160.067	•	•	O-ring (opak. 20szt.)
3	09606		•		Rękojeść z mikrowyłącznikiem (kpl.)
3a	07301.20		•		Mikrowyłącznik
4	03370	1349		•	Korpus palnika (maszynowy)
5	03310	3.055.623		•	Rękojeść uchwytu maszynowego
6	01070.42	3.065.204	•	•	Dyfuzor (rurka chłodząca)
7	52551	1402	•	•	Elektroda
8	60001		•	•	Pierścień zawirowujący
9	51100.09	1309	•	•	Dysza fi 0.9 35A
	51095	1396	•	•	Dysza fi 1.0 50A ***Long Life***
	51100/S		•	•	Dysza fi 1.1 60A ***Long Life***
	51096		•	•	Dysza fi 1.2 70A ***Long Life***
	51100.12	1308	•	•	Dysza fi 1.2 70A
10	51099		•	•	Dysza płaska fi 1.0
	51099.12		•	•	Dysza płaska fi 1.2
11	51098	1305	•	•	Dysza stożkowa fi 1.0
	51098.12		•	•	Dysza stożkowa fi 1.2
12	60321	5.710.171	•	•	Osłona dyszy
13	51901	1394	•		Sprężyna dystansowa (opak. 10szt.)
14	60363	1405	•		Pierścień dystansowy (dwa groty)
15	01090.42		•		Dyfuzor długi (rurka chłodząca)
16	52553	1368	•		Elektroda długa
17	51102.09	1366	•		Dysza długa fi 0.9 35A
	51095/L	1395	•		Dysza długa fi 1.0 50A ***Long Life***
	51102/S		•		Dysza długa fi 1.1 60A ***Long Life***
	51096/L		•		Dysza długa fi 1.2 70A ***Long Life***
18	51970		•		Pierścień dystansowy (do 51102.09, 51095/L)
19	51971		•		Pierścień dystansowy (do 51102/S, 51096/L)
20	60368	3.045.012	•	•	Klucz do mocowania elektrody
	03240	1344	•		Przewód prądowo-powietrzny 6m [H] (1/8")
	03250		•		Przewód prądowo-powietrzny 12m [H] (1/8")
	03320			•	Przewód prądowo-powietrzny 6m [M] (1/8")
	03330			•	Przewód prądowo-powietrzny 12m [M] (1/8")
	51849	0166-70	•		Cyrkiel (kpl.)

[H] - części stosować w uchwycie ręcznym,
[M] - części stosować w uchwycie maszynowym

[1] przyłącze uchwytu pasuje do urządzeń serii SPARTUS CUT (nakrętka M16 z wtyczką 2pol lub wtyczką 4pol)
[2] przyłącze uchwytu pasuje do urządzeń serii SPARTUS CUT (centralny wtyk)

NOV-WELD® Sp. z o.o. nie jest podmiotem zależnym i/lub w jakikolwiek inny sposób związany z CEBORA®. Oferowane elementy szybko zużywające się pokazane na zdjęciach/schemacie produkowane są dla NOV-WELD® Sp. z o.o. z dokumentacji innego producenta. Numery referencyjne i nazwy należące do CEBORA® przywołane zostały pod rządami obligatoryjnego przepisu art. 156 ust. 1, pkt 3 ustawy Prawo Własności Przemysłowej dla wygody kupującego i odnoszą się do podanego kodu i opisu części zastępowanej.

SPARTUS® SP90H / SP90M

CE **EN 60974-7**

Prąd cięcia:	max 90 A
Gaz:	powietrze
Cykl pracy:	60%
Ciśnienie robocze:	4.5 - 5.0 bar
Przepływ powietrza:	160 $^{l}/_{min}$
Sposób zajarzania:	HF
Wypływ powietrza po zakończeniu cięcia:	90s (zalecane)

HF

Cyrkiel

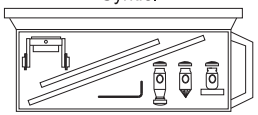

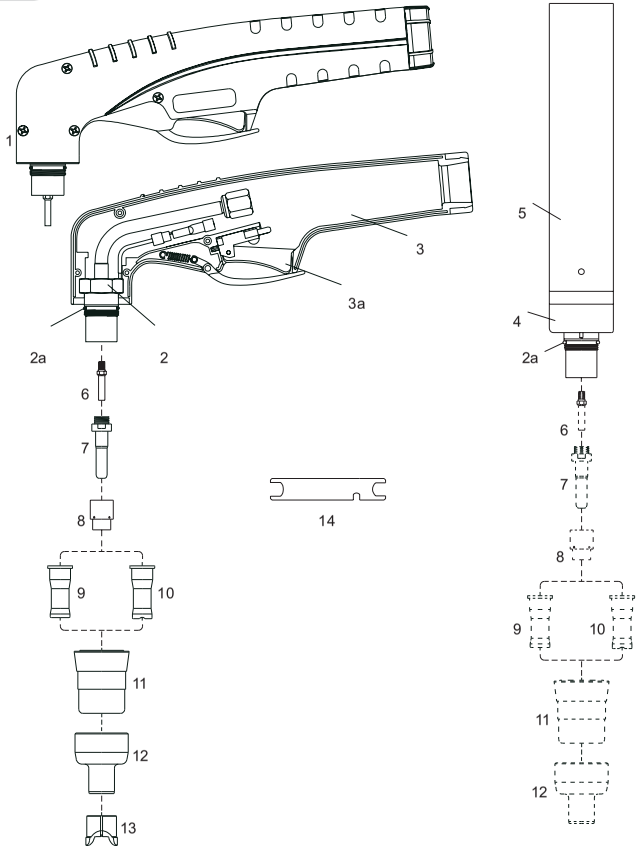

Przyłącze SPARTUS®

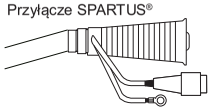

Przyłącze 1/8"

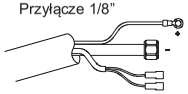

Centralny wtyk

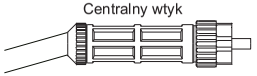

SPARTUS®
SP90H / SP90M

CEBORA®
CP90 / CP91

KOD	NR REF.	OPIS
03090/LT-SP1		SP90H ręczny uchwyt do cięcia plazmą kpl. 6m (przyłącze SPARTUS®) [1]
03091/LT-SP2		SP90H ręczny uchwyt do cięcia plazmą kpl. 6m (centralny wtyk SPARTUS®) [2]
03090/LT	1215	SP90H ręczny uchwyt do cięcia plazmą kpl. 6m (przyłącze 1/8")
03091/LT	1214	SP90H ręczny uchwyt do cięcia plazmą kpl. 6m (centralny wtyk)
03190/LT	1215.20	SP90H ręczny uchwyt do cięcia plazmą kpl. 12m (przyłącze 1/8")
03191/LT	1214.20	SP90H ręczny uchwyt do cięcia plazmą kpl. 12m (centralny wtyk)
03490		SP90M maszynowy uchwyt do cięcia plazmą kpl. 6m (przyłącze 1/8")
03491/S	1218	SP90M maszynowy uchwyt do cięcia plazmą kpl. 6m (centralny wtyk)
03590		SP90M maszynowy uchwyt do cięcia plazmą kpl. 12m (przyłącze 1/8")
03591/S	1218.20	SP90M maszynowy uchwyt do cięcia plazmą kpl. 12m (centralny wtyk)

...inne przyłącza patrz strona 4.05

LP.	KOD	NR REF.	[H]	[M]	OPIS
1	01091/KIT		•		Korpus palnika z rękojeścią (ręczny)
2	01091		•		Korpus palnika (ręczny)
2a	01000.60	3.160.067	•	•	O-ring (opak. 20szt.)
3	09606		•		Rękojeść z mikrowyłącznikiem (kpl.)
3a	07301.20		•		Mikrowyłącznik
4	03390	1348		•	Korpus palnika (maszynowy)
5	03310	3.055.623		•	Rękojeść uchwytu maszynowego
6	01090.42		•	•	Dyfuzor (rurka chłodząca)
7	52553	1368	•	•	Elektroda długa
8	60001		•	•	Pierścień zawirowujący
9	51090		•	•	Dysza fi 1.0 20-50A ***Long Life***
10	51092		•	•	Dysza fi 1.2 50-70A ***Long Life***
	51093		•	•	Dysza fi 1.3 70-90A ***Long Life***
11	60322		•	•	Osłona dyszy
12	51972		•	•	Pierścień dystansowy
13	51973		•		Sprężyna pierścienia dystansowego
14	60368	3.045.012	•	•	Klucz do mocowania elektrody
	03093/S	1370	•		Przewód prądowo-powietrzny 6m [H] (1/8")
	03193/S	1395	•		Przewód prądowo-powietrzny 12m [H] (1/8")
	03493/S			•	Przewód prądowo-powietrzny 6m [M] (1/8")
	03593/S	1306		•	Przewód prądowo-powietrzny 12m [M] (1/8")
	51850	0163	•		Cyrkiel (kpl.)

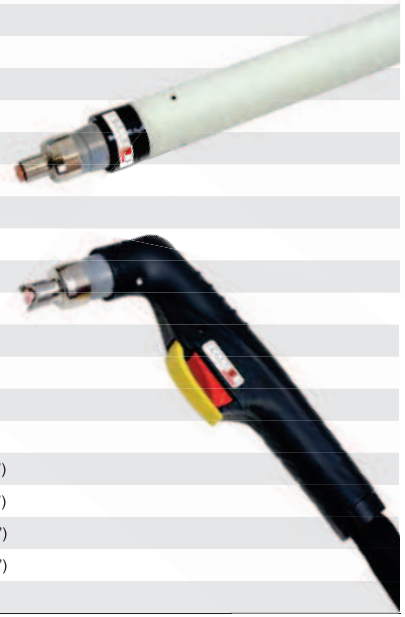

[H] - części stosować w uchwycie ręcznym,
[M] - części stosować w uchwycie maszynowym

[1] przyłącze uchwytu pasuje do urządzeń serii SPARTUS CUT (nakrętka M16 z wtyczką 2pol lub wtyczką 4pol)
[2] przyłącze uchwytu pasuje do urządzeń serii SPARTUS CUT (centralny wtyk)

NOV-WELD® Sp. z o.o. nie jest podmiotem zależnym i/lub w jakikolwiek inny sposób związany z CEBORA®. Oferowane elementy szybko zużywające się pokazane na zdjęciach/schemacie produkowane są dla NOV-WELD® Sp. z o.o. z dokumentacji innego producenta. Numery referencyjne i nazwy należące do CEBORA® przywołane zostały pod rządami obligatoryjnego przepisu art. 156 ust. 1, pkt 3 ustawy Prawo Własności Przemysłowej dla wygody kupującego i odnoszą się do podanego kodu i opisu części zastępowanej.

SPARTUS® SP120H / SP120M

CE EN 60974-7

Prąd cięcia:	max 100 A
Gaz:	powietrze
Cykl pracy:	60%
Ciśnienie robocze:	4.5 - 5.0 bar
Przepływ powietrza:	180 $^{L}/_{min}$
Sposób zajarzania:	HF
Wypływ powietrza po zakończeniu cięcia:	90s (zalecane)

HF

Cyrkiel

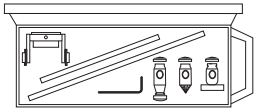

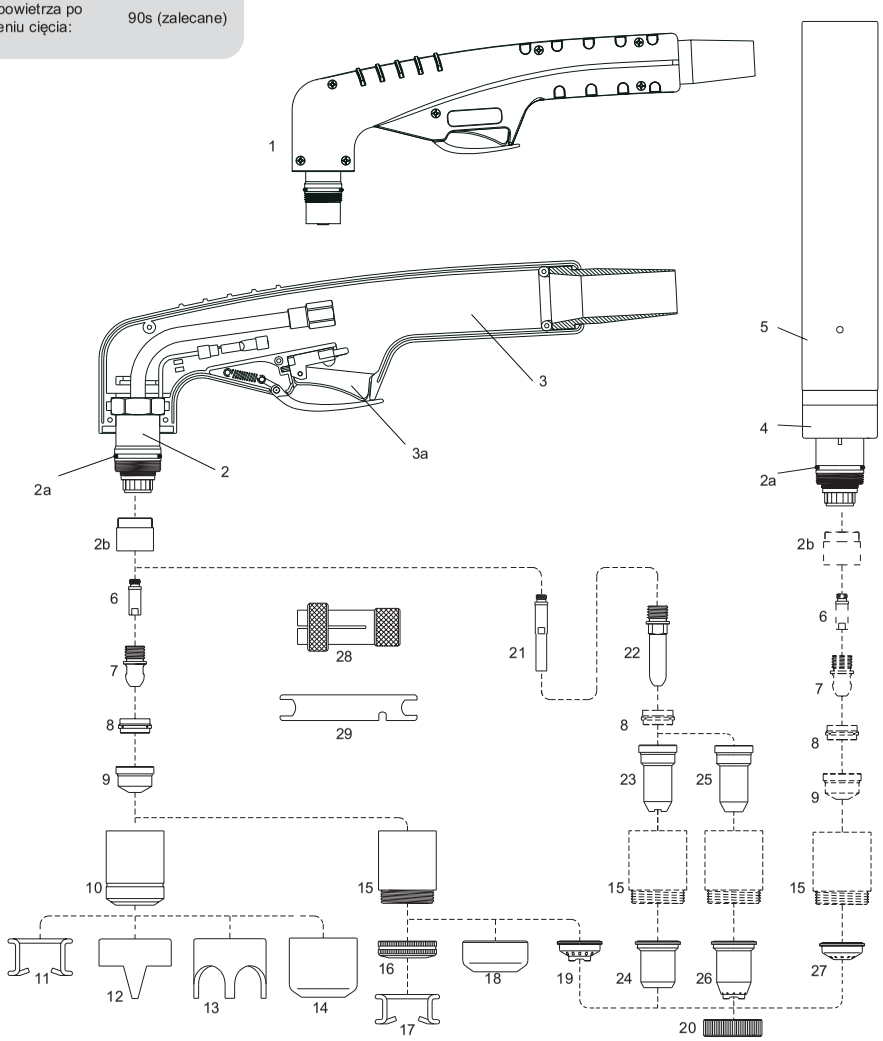

Uchwyt dostępny również w innowacyjnym systemie EASY-FIT

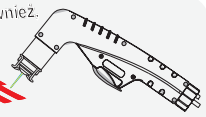

Szczegóły strona 4.26

Przyłącze 1/8”

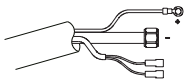

Centralny wtyk

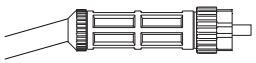

SPARTUS®
SP120H / SP120M

EWS® // LINCOLN®
EX100 / EX100M / EX100M-3 // T100

KOD	NR REF.	OPIS
01252/LT-SP1		SP120H ręczny uchwyt do cięcia plazmą kpl. 6m (przyłącze SPARTUS®) [1]
01252/LT-SP2		SP120H ręczny uchwyt do cięcia plazmą kpl. 6m (centralny wtyk SPARTUS®) [2]
01252/LT	W0400052	SP120H ręczny uchwyt do cięcia plazmą kpl. 6m (centralny wtyk)
01352/LT	W0400037	SP120H ręczny uchwyt do cięcia plazmą kpl. 12m (centralny wtyk)
01452	W0400034	SP120M maszynowy uchwyt do cięcia plazmą kpl. 6m (centralny wtyk)
01552	W0400035	SP120M maszynowy uchwyt do cięcia plazmą kpl. 12m (centralny wtyk)

...inne przyłącza patrz strona 4.05

LP.	KOD	NR REF.	[H]	[M]	OPIS
1	01201/KIT		•		Korpus palnika z rękojeścią (ręczny)
2	01201		•		Korpus palnika (ręczny)
2a	02000.60		•	•	O-ring (opak. 20szt.)
2b	60085		•	•	Izolator
3	09706		•		Rękojeść z mikrowyłącznikiem (kpl.)
3a	07301.20		•		Mikrowyłącznik
4	01400	W0300143		•	Korpus palnika (maszynowy)
5	03310	W0300144		•	Rękojeść uchwytu maszynowego
6	06004	W0300122	•	•	Dyfuzor (rurka chłodząca)
7	52540	W0300123	•	•	Elektroda
8	60020	W0300124	•	•	Pierścień zawirowujący
9	51140/S		•	•	Dysza fi 1.1 ***Long Life***
	51141/S	W0300174	•	•	Dysza fi 1.35 ***Long Life***
	51142/S	W0300175	•	•	Dysza fi 1.6 ***Long Life***
	51144.24	W0300128	•		Dysza fi 2.4 (do żłobienia)
10	60328	W0300129	•		Osłona dyszy
11	51910	W0300130	•		Sprężyna dystansowa (opak. 10szt.)
12	60370	W0300131	•		Pierścień dystansowy (dwa groty)
13	60371	W0300177	•		Pierścień dystansowy (koronowy)
14	60373	W0300132	•		Deflektor (do żłobienia)
15	60348	W0300138	•	•	Osłona dyszy
	60348/V		•	•	Osłona dyszy ***Max Life***
16	51952	W0300244	•		Nakrętka mocująca sprężynę dystansową
17	51911	W0300245	•		Sprężyna dystansowa (opak. 10szt.)
18	51953		•		Deflektor (do żłobienia)
19	51950	W0300180	•		Pierścień dystansowy (ręczny)
20	51959	W0300184	•	•	Nakrętka mocująca pierścień dystansowy
21	06005		•		Dyfuzor długi (rurka chłodząca)
22	52549	W0300133	•		Elektroda długa
23	51148	W0300134	•		Dysza długa max 50A
24	51957	W0300182	•		Pierścień dystansowy max 50A
25	51148.13	W0300178	•		Dysza długa fi 1.35 90A
	51148.16	W0300179	•		Dysza długa fi 1.6 120A
26	51958	W0300183	•		Pierścień dystansowy (ręczny)
27	51951	W0300181		•	Pierścień dystansowy (maszynowy)
28	60369	W0300142	•	•	Klucz do demontażu pierścienia zawirowującego
29	60368	W0300119	•	•	Klucz do mocowania elektrody
	04241	W0300140	•		Przewód prądowo-powietrzny 6m [H] (1/8”)
	04251	W0300141	•		Przewód prądowo-powietrzny 12m [H] (1/8”)
	04321	W0300189		•	Przewód prądowo-powietrzny 6m [M] (1/8”)
	04331			•	Przewód prądowo-powietrzny 12m [M] (1/8”)
	51851		•		Cyrkiel (kpl.)

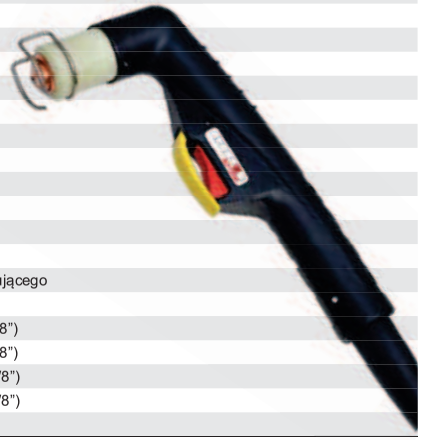

[H] - części stosować w uchwycie ręcznym,
[M] - części stosować w uchwycie maszynowym

[1] przyłącze uchwytu pasuje do urządzeń serii SPARTUS CUT (nakrętka M16 z wtyczką 2pol lub wtyczką 4pol)
[2] przyłącze uchwytu pasuje do urządzeń serii SPARTUS CUT (centralny wtyk)

NOV-WELD® Sp. z o.o. nie jest podmiotem zależnym i/lub w jakikolwiek inny sposób związany z EWS®, LINCOLN® Oferowane elementy szybkozużywające się pokazane na zdjęciach/schemacie produkowane są dla NOV-WELD® Sp. z o.o. z dokumentacji innego producenta. Numery referencyjne i nazwy należące do EWS®, LINCOLN® przywołane zostały pod rządami obligatoryjnego przepisu art. 156 ust.1, pkt 3 ustawy Prawo Własności Przemysłowej dla wygody łatwiejszego i odnoszą się do podanego kodu i opisu części zastępowanej.

SPARTUS® SP150H / SP150M

CE EN 60974-7

Prąd cięcia:	max 150 A
Gaz:	powietrze
Cykl pracy:	60%
Ciśnienie robocze:	4.5 - 5.0 bar
Przepływ powietrza:	220 $^{l}/_{min}$
Sposób zajarzania:	HF
Wypływ powietrza po zakończeniu cięcia:	90s (zalecane)

HF

Cyrkiel

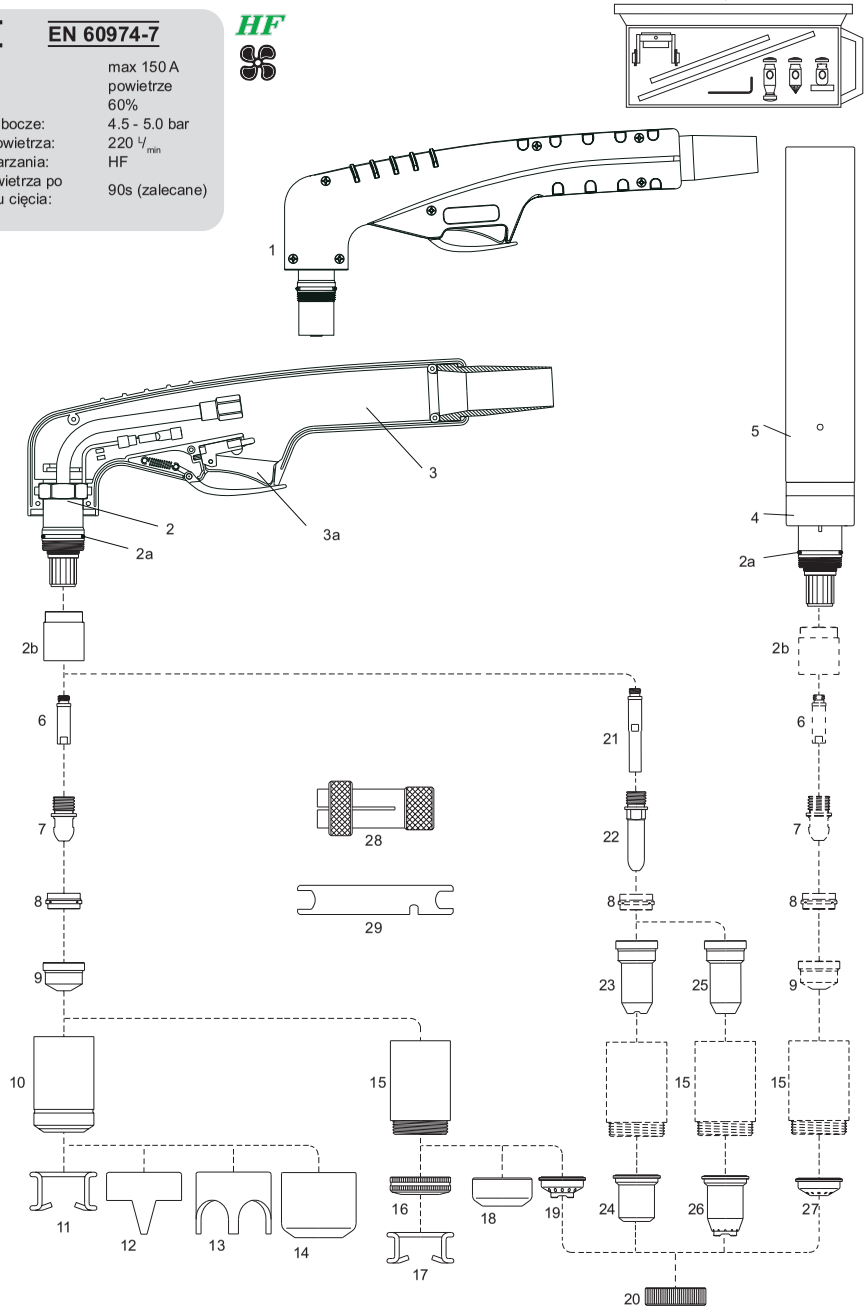

Uchwyt dostępny również w innowacyjnym systemie EASY-FIT

Szczegóły strona 4.26

Przyłącze 1/8"

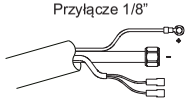

Centralny wtyk

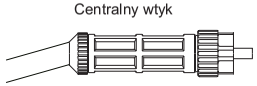

SPARTUS®
SP150H / SP150M

CEBORA®
P150 / CP160

KOD	NR REF.	OPIS
04050/LT-SP1		SP150H ręczny uchwyt do cięcia plazmą kpl. 6m (przyłącze SPARTUS®) [1]
04053/LT-SP2		SP150H(160A) ręczny uchwyt do cięcia plazmą kpl. 6m (centralny wtyk SPARTUS®) [2]
04050/LT	1571	SP150H ręczny uchwyt do cięcia plazmą kpl. 6m (przyłącze 1/8")
04150/LT		SP150H ręczny uchwyt do cięcia plazmą kpl. 12m (przyłącze 1/8")
04051/LT	1576	SP150H ręczny uchwyt do cięcia plazmą kpl. 6m (centralny wtyk)
04151/LT	1578	SP150H ręczny uchwyt do cięcia plazmą kpl. 12m (centralny wtyk)
04400/S	1529	SP150M maszynowy uchwyt do cięcia plazmą kpl. 6m (przyłącze 1/8")
04401/S	1577	SP150M maszynowy uchwyt do cięcia plazmą kpl. 6m (centralny wtyk)
04501/S	1579	SP150M maszynowy uchwyt do cięcia plazmą kpl. 12m (centralny wtyk)

...inne przyłącza patrz strona 4.05

LP.	KOD	NR REF.	[H]	[M]	OPIS
1	02001/KIT		•		Korpus palnika z rękojeścią (ręczny)
2	02001		•		Korpus palnika (ręczny)
2a	02000.60	1398	•	•	O-ring (opak. 20szt.)
2b	60080		•	•	Izolator
3	09706		•		Rękojeść z mikrowyłącznikiem (kpl.)
3a	07301.20		•		Mikrowyłącznik
4	04300	1354		•	Korpus palnika (maszynowy)
5	03310	3.055.623		•	Rękojeść uchwytu maszynowego
6	05004	1378	•	•	Dyfuzor (rurka chłodząca)
7	52540	1376	•	•	Elektroda
8	60020	1377	•	•	Pierścień zawirowujący
9	51140/S	1371	•	•	Dysza fi 1.1 ***Long Life***
	51141/S	1372	•	•	Dysza fi 1.35 ***Long Life***
	51142/S	1373	•	•	Dysza fi 1.6 ***Long Life***
	51143/S	1374	•	•	Dysza fi 1.8 ***Long Life***
	51144	1375	•		Dysza fi 3.0 (do żłobienia)
10	60330	1389	•		Osłona dyszy
11	51910	1386	•		Sprężyna dystansowa (opak. 10szt.)
12	60370	1408	•		Pierścień dystansowy (dwa groty)
13	60371		•		Pierścień dystansowy (koronowy)
14	60373	1406	•		Deflektor (do żłobienia)
15	60350		•	•	Osłona dyszy
	60350/V		•	•	Osłona dyszy ***Max Life***
16	51952		•		Nakrętka mocująca sprężynę dystansową
17	51911		•		Sprężyna dystansowa (opak. 10szt.)
18	51953		•		Deflektor (do żłobienia)
19	51950		•		Pierścień dystansowy (ręczny)
20	51959		•	•	Nakrętka mocująca pierścień dystansowy
21	05005		•		Dyfuzor długi (rurka chłodząca)
22	52549	1517	•		Elektroda długa
23	51148	1369	•		Dysza długa max 50A
24	51957		•		Pierścień dystansowy max 50A
25	51148.13		•		Dysza długa fi 1.35 90A
	51148.16		•		Dysza długa fi 1.6 120A
	51148.18		•		Dysza długa fi 1.8 150A
26	51958		•		Pierścień dystansowy (ręczny)
27	51951			•	Pierścień dystansowy (maszynowy)
28	60369	1509	•	•	Klucz do demontażu pierścienia zawirowującego
29	60368	3.045.010	•	•	Klucz do mocowania elektrody
	04240		•		Przewód prądowo-powietrzny 6m [H] (1/8")
	04250		•		Przewód prądowo-powietrzny 12m [H] (1/8")
	04320			•	Przewód prądowo-powietrzny 6m [M] (1/8")
	04330			•	Przewód prądowo-powietrzny 12m [M] (1/8")
	51851	0169	•		Cyrkiel (kpl.)

[H] - części stosować w uchwycie ręcznym,
[M] - części stosować w uchwycie maszynowym

[1] przyłącze uchwytu pasuje do urządzeń serii SPARTUS CUT (nakrętka M16 z wtyczką 2pol lub wtyczką 4pol)
[2] przyłącze uchwytu pasuje do urządzeń serii SPARTUS CUT (centralny wtyk)

NOV-WELD® Sp. z o.o. nie jest podmiotem zależnym i/lub w jakikolwiek inny sposób związany z CEBORA®. Oferowane elementy szybkozużywające się pokazane na zdjęciach/schemacie produkowane są dla NOV-WELD® Sp. z o.o. z dokumentacji innego producenta. Numery referencyjne i nazwy należące do CEBORA® przywołane zostały pod rządami obligatoryjnego przepisu art. 156 ust. 1, pkt. 3 ustawy Prawo Własności Przemysłowej dla wygody kupującego i odnoszą się do podanego kodu i opisu części zastępowanej.

SPARTUS® SP81H / SP81M

CE **EN 60974-7**

Prąd cięcia:	max 80 A
Gaz:	powietrze
Cykl pracy:	60%
Ciśnienie robocze:	4.5 - 5.0 bar
Przepływ powietrza:	160 $^{l}/_{min}$
Sposób zajarzania:	HF
Wypływ powietrza po zakończeniu cięcia:	90s (zalecane)

HF

Cyrkiel

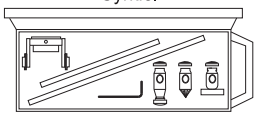

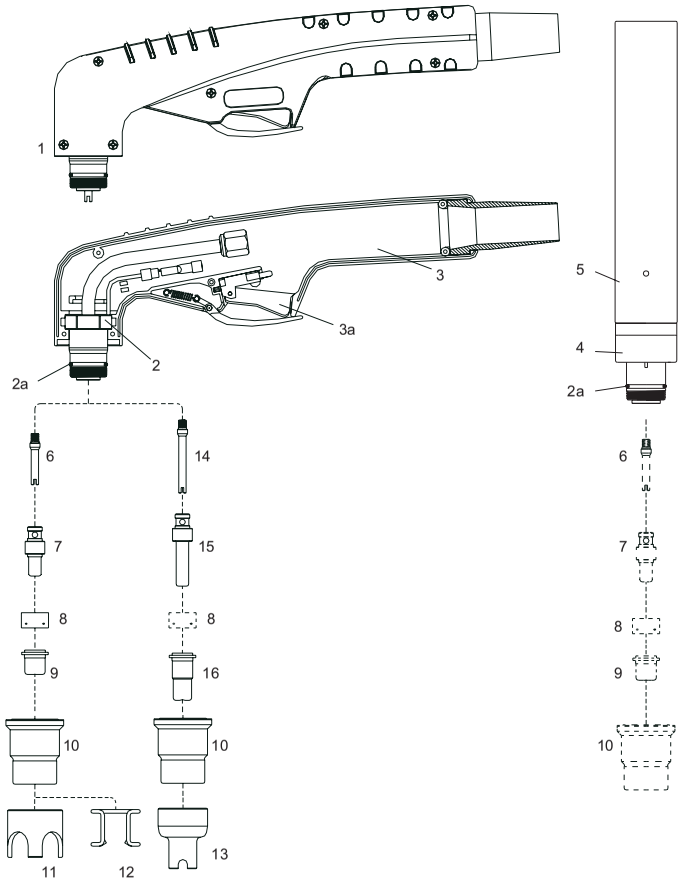

Przyłącze SPARTUS®

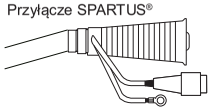

Przyłącze 3/8" lub 1/4"

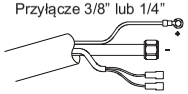

Centralny wtyk

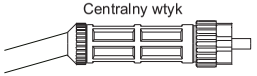

SPARTUS®
SP81H / SP81M

TRAFIMET®
A80 / P80®
ERGOCUT® A81® / AUTOCUT® P81®

KOD	NR REF.	OPIS
06820/LT	PA0170 PA1400	SP81H ręczny uchwyt do cięcia plazmą kpl. 6m (przyłącze 3/8")
06820/LT-14	PA1404	SP81H ręczny uchwyt do cięcia plazmą kpl. 6m (przyłącze 1/4")
06821/LT	PA1402	SP81H ręczny uchwyt do cięcia plazmą kpl. 6m (centralny wtyk)
06840	PA0180	SP81M maszynowy uchwyt do cięcia plazmą kpl. 6m (przyłącze 3/8")
06841	PA0181	SP81M maszynowy uchwyt do cięcia plazmą kpl. 6m (centralny wtyk)

...inne przyłącza patrz strona 4.05

LP.	KOD	NR REF.	[H]	[M]	OPIS
1	06802/KIT	PF0140	•		Korpus palnika z rękojeścią (ręczny)
2	06802		•		Korpus palnika (ręczny)
2a	07300.60	EA0125	•	•	O-ring (opak. 20szt.)
3	09706		•		Rękojeść z mikrowyłącznikiem (kpl.)
3a	07301.20	BX0020	•		Mikrowyłącznik
4	06811	PF0120		•	Korpus palnika (maszynowy)
5	06815	TP0061		•	Rękojeść uchwytu maszynowego
6	06801.42	FH0560	•	•	Dyfuzor (rurka chłodząca)
7	52580/S	PR0109	•	•	Elektroda ***Max Life***
8	60029	PE0107	•	•	Pierścień zawirowujący
9	51170	PD0105-10	•	•	Dysza fi 1.0
	51172	PD0105-11	•	•	Dysza fi 1.1
	51172.12	PD0105-12	•	•	Dysza fi 1.2
10	60384	PC0115	•	•	Osłona dyszy
11	60378	CV0033	•		Pierścień dystansowy (koronowy)
12	51902	CV0028	•		Sprężyna dystansowa (opak. 10szt.)
13	51976	CV0201	•		Pierścień dystansowy
14	06801.43	FH0561	•		Dyfuzor długi (rurka chłodząca)
15	52581/S	PR0115	•		Elektroda długa ***Max Life***
16	51171.10	PD0106-10	•		Dysza długa fi 1.1
	51173	PD0106-12	•		Dysza długa fi 1.2
	06880	PH0130	•	•	Przewód prądowo-powietrzny 6m [H] / [M] (3/8")
	06880-14	PH0132	•	•	Przewód prądowo-powietrzny 6m [H] / [M] (1/4")
	51850		•		Cyrkiel (kpl.)

[H] - części stosować w uchwycie ręcznym,
[M] - części stosować w uchwycie maszynowym

NOV-WELD® Sp. z o.o. nie jest podmiotem zależnym i/lub w jakikolwiek inny sposób związany z TRAFIMET®. Oferowane elementy szybkozużywające się pokazane na zdjęciach/schemacie produkowane są dla NOV-WELD® Sp. z o.o. z dokumentacji innego producenta. Numery referencyjne i nazwy należące do TRAFIMET® przywołane zostały pod rządami obligatoryjnego przepisu art. 156 ust. 1, pkt 3 ustawy Prawo Własności Przemysłowej dla wygody kupującego i odnoszą się do podanego kodu i opisu części zastępowanej.

SPARTUS® SP101H / SP101M

CE EN 60974-7

Prąd cięcia:	max 100 A
Gaz:	powietrze
Cykl pracy:	60%
Ciśnienie robocze:	4.5 - 5.0 bar
Przepływ powietrza:	180 $^{l}/_{min}$
Sposób zajarzania:	HF
Wypływ powietrza po zakończeniu cięcia:	90s (zalecane)

HF

Cyrkiel

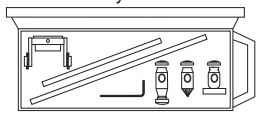

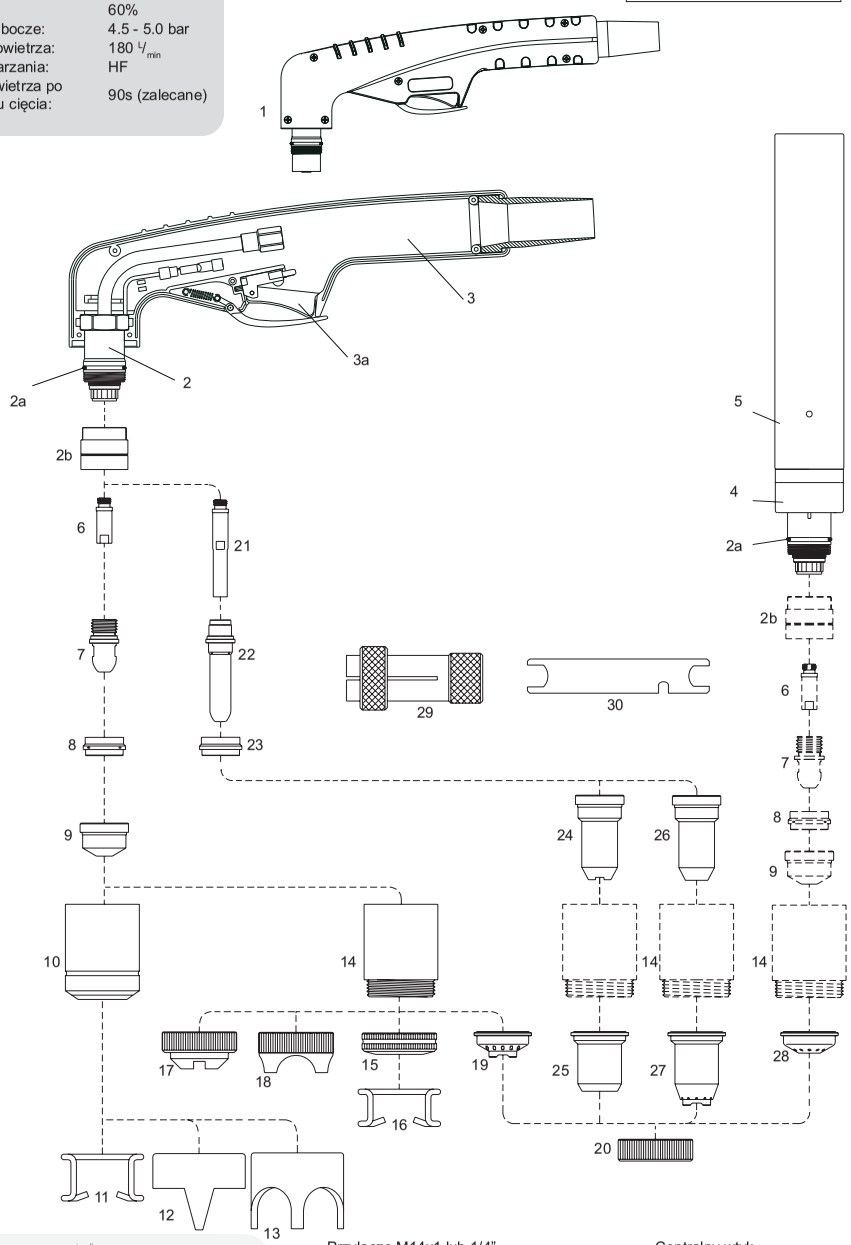

Uchwyt dostępny również w innowacyjnym systemie EASY-FIT

Szczegóły strona 4.26

Przyłącze M14x1 lub 1/4"

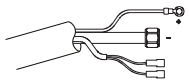

Centralny wtyk

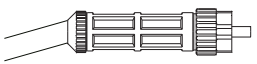

SPARTUS®
SP101H / SP101M
TRAFIMET®
A90 / P90®
ERGOCUT® A101® / AUTOCUT® P101®

KOD	NR REF.	OPIS
06050/LT	PA0109 PA1460 PA1454	SP101H ręczny uchwyt do cięcia plazmą kpl. 6m (przyłącze M14x1)
06051/LT	PA1452	SP101H ręczny uchwyt do cięcia plazmą kpl. 6m (centralny wtyk)
06150/LT	PA0209	SP101H ręczny uchwyt do cięcia plazmą kpl. 12m (przyłącze M14x1)
06151/LT		SP101H ręczny uchwyt do cięcia plazmą kpl. 12m (centralny wtyk)
06650	PA0110	SP101M maszynowy uchwyt do cięcia plazmą kpl. 6m (przyłącze M14x1)
06651	PA0111	SP101M maszynowy uchwyt do cięcia plazmą kpl. 6m (centralny wtyk)
06750		SP101M maszynowy uchwyt do cięcia plazmą kpl. 12m (przyłącze M14x1)
06751		SP101M maszynowy uchwyt do cięcia plazmą kpl. 12m (centralny wtyk)

...inne przyłącza patrz strona 4.05

LP.	KOD	NR REF.	[H]	[M]	OPIS
1	06001/KIT	PF0145	•		Korpus palnika z rękojeścią (ręczny)
2	06001		•		Korpus palnika (ręczny)
2a	06000.60	EA0131	•	•	O-ring (opak. 20szt.)
2b	60085		•	•	Izolator
3	09706		•		Rękojeść z mikrowyłącznikiem (kpl.)
3a	07301.20	BX0020	•		Mikrowyłącznik
4	06600	PF0115		•	Korpus palnika (maszynowy)
5	03310			•	Rękojeść uchwytu maszynowego
6	06004		•	•	Dyfuzor (rurka chłodząca)
7	52535	PR0101	•	•	Elektroda
8	60030	PE0101	•	•	Pierścień zawirowujący
9	51154	PD0101-11	•	•	Dysza fi 1.1
	51155	PD0101-14	•	•	Dysza fi 1.4
	51156	PD0101-17	•	•	Dysza fi 1.7
10	60376	PC0109 PC0111	•		Osłona dyszy ***Long Life***
11	51910	CV0011	•		Sprężyna dystansowa (opak. 10szt.)
12	60370	CV0012	•		Pierścień dystansowy (dwa groty)
13	60371	CV0014	•		Pierścień dystansowy (koronowy)
14	60386	PC0113 PC0130	•	•	Osłona dyszy
	60386/V		•	•	Osłona dyszy ***Max Life***
15	51952		•		Nakrętka mocująca sprężynę dystansową
16	51911		•		Sprężyna dystansowa (opak. 10szt.)
17	51940	CV0023	•		Pierścień dystansowy
18	51945	CV0039	•		Pierścień dystansowy
19	51950		•		Pierścień dystansowy (ręczny)
20	51959		•	•	Nakrętka mocująca pierścień dystansowy
21	06005		•		Dyfuzor długi (rurka chłodząca)
22	52530	PR0116	•		Elektroda długa (stosować z 60031)
23	60031	PE0103	•		Pierścień zawirowujący
24	51149	PD0111	•		Dysza długa fi 1.1 max 50A
25	51957	CV0008	•		Pierścień dystansowy max 50A
26	51149.14	PD0117-14	•		Dysza długa fi 1.4
	51149.17	PD0117-17	•		Dysza długa fi 1.7
27	51958	CV0009	•		Pierścień dystansowy (ręczny)
28	51951			•	Pierścień dystansowy (maszynowy)
29	60369	GR0060	•	•	Klucz do demontażu pierścienia zawirowującego
30	60368		•	•	Klucz do mocowania elektrody
	04224		•		Przewód prądowo-powietrzny 6m [H] (M14x1)
	04234		•		Przewód prądowo-powietrzny 12m [H] (M14x1)
	04222			•	Przewód prądowo-powietrzny 6m [M] (M14x1)
	04232			•	Przewód prądowo-powietrzny 12m [M] (M14x1)
	51851		•		Cyrkiel (kpl.)

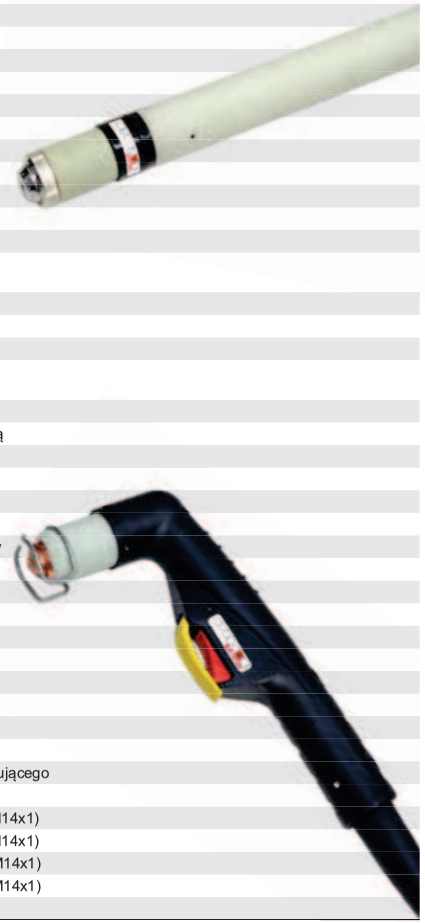

[H] - części stosować w uchwycie ręcznym,
[M] - części stosować w uchwycie maszynowym

NOV-WELD® Sp. z o.o. nie jest podmiotem zależnym i/lub w jakikolwiek inny sposób związany z TRAFIMET®. Oferowane elementy szybkozużywające się pokazane na zdjęciach/schemacie produkowane są dla NOV-WELD® Sp. z o.o. z dokumentacji innego producenta. Numery referencyjne i nazwy należące do TRAFIMET® przywołane zostały pod rządami obligatoryjnego przepisu art. 156 ust. 1, pkt. 3 ustawy Prawo Własności Przemysłowej dla wygody kupującego i odnoszą się do podanego kodu i opisu części zastępowanej.

SPARTUS® SP141H / SP141M

CE EN 60974-7

Prąd cięcia:	max 140 A
Gaz:	powietrze
Cykl pracy:	60%
Ciśnienie robocze:	4.5 - 5.0 bar
Przepływ powietrza:	220 $^{l}/_{min}$
Sposób zajarzania:	HF
Wypływ powietrza po zakończeniu cięcia:	90s (zalecane)

HF

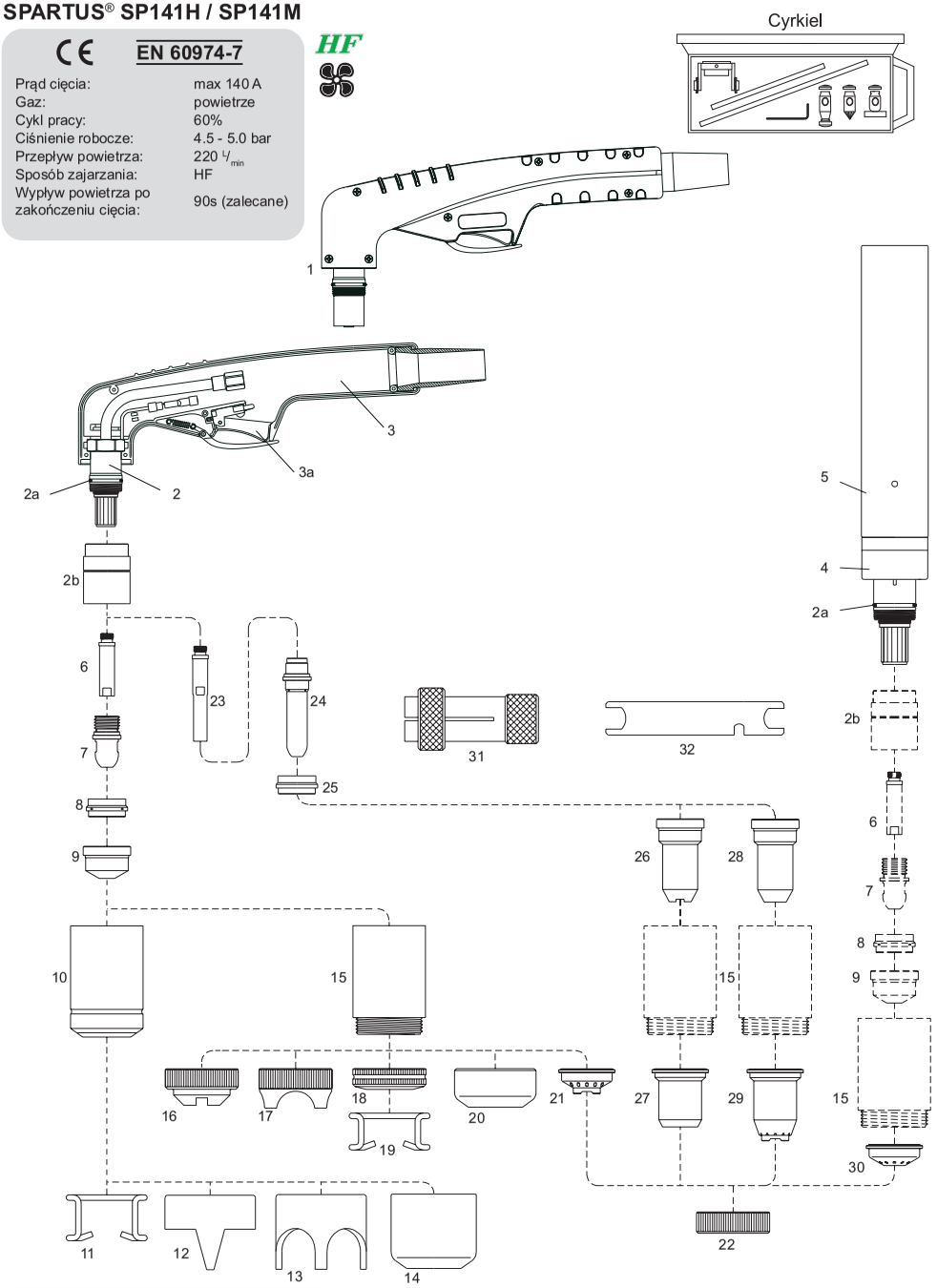

Przyłącze M14x1 lub 1/4"

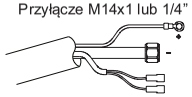

Centralny wtyk

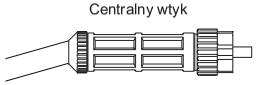

SPARTUS®
SP141H / SP141M
TRAFIMET®
A140 / P140®
ERGOCUT® A141® / AUTOCUT® P141®

KOD	NR REF.	OPIS
06250/LT	PA0101 PA1500 PA1502	SP141H ręczny uchwyt do cięcia plazmą kpl. 6m (przyłącze M14x1)
06251/LT	PA1504	SP141H ręczny uchwyt do cięcia plazmą kpl. 6m (centralny wtyk)
06350/LT	PA0102	SP141H ręczny uchwyt do cięcia plazmą kpl. 12m (przyłącze M14x1)
06351/LT	PA1505	SP141H ręczny uchwyt do cięcia plazmą kpl. 12m (centralny wtyk)
06450	PA0103	SP141M maszynowy uchwyt do cięcia plazmą kpl. 6m (przyłącze M14x1)
06451	PA0145	SP141M maszynowy uchwyt do cięcia plazmą kpl. 6m (centralny wtyk)
06550	PA0104	SP141M maszynowy uchwyt do cięcia plazmą kpl. 12m (przyłącze M14x1)
06551	PA0146	SP141M maszynowy uchwyt do cięcia plazmą kpl. 12m (centralny wtyk)

...inne przyłącza patrz strona 4.05

LP.	KOD	NR REF.	[H]	[M]	OPIS
1	06201/KIT	PF0155	•		Korpus palnika z rękojeścią (ręczny)
2	06201		•		Korpus palnika (ręczny)
2a	06000.60	EA0131	•	•	O-ring (opak. 20szt.)
2b	60080		•	•	Izolator
3	09706		•		Rękojeść z mikrowyłącznikiem (kpl.)
3a	07301.20	BX0020	•		Mikrowyłącznik
4	06400	PF0102		•	Korpus palnika (maszynowy)
5	03310			•	Rękojeść uchwytu maszynowego
6	05004		•	•	Dyfuzor (rurka chłodząca)
7	52535	PR0101	•	•	Elektroda
8	60030	PE0101	•	•	Pierścień zawirowujący
9	51154	PR0101-11	•	•	Dysza fi 1.1
	51155	PR0101-14	•	•	Dysza fi 1.4
	51156	PR0101-17	•	•	Dysza fi 1.7
	51157	PR0101-19	•	•	Dysza fi 1.9
	51158	PR0101-30	•		Dysza fi 3.0 (do żłobienia)
10	60375	PC0101 PC0102	•		Osłona dyszy ***Long Life***
11	51910	CV0011	•		Sprężyna dystansowa (opak. 10szt.)
12	60370	CV0012	•		Pierścień dystansowy (dwa groty)
13	60371	CV0014	•		Pierścień dystansowy (koronowy)
14	60373	CV0013	•		Deflektor (do żłobienia)
15	60385	PC0103 PC0131	•	•	Osłona dyszy
	60385/V		•	•	Osłona dyszy ***Max Life***
16	51940	CV0023	•		Pierścień dystansowy
17	51945	CV0039	•		Pierścień dystansowy
18	51952		•		Nakrętka mocująca sprężynę dystansową
19	51911		•		Sprężyna dystansowa (opak. 10szt.)
20	51953		•		Deflektor (do żłobienia)
21	51950		•		Pierścień dystansowy (ręczny)
22	51959		•	•	Nakrętka mocująca pierścień dystansowy
23	05005		•		Dyfuzor długi (rurka chłodząca)
24	52530		•		Elektroda długa (stosować z 60031)
25	60031		•		Pierścień zawirowujący
26	51149	PD0111	•		Dysza długa fi 1.1 max 50A
27	51957	CV0008	•		Pierścień dystansowy max 50A
28	51149.14	PD0117-14	•		Dysza długa fi 1.4
	51149.17	PD0117-17	•		Dysza długa fi 1.7
	51149.19	PD0117-19	•		Dysza długa fi 1.9
29	51958	CV0009	•		Pierścień dystansowy (ręczny)
30	51951			•	Pierścień dystansowy (maszynowy)
31	60369	GR0060	•	•	Klucz do demontażu pierścienia zawirowującego
32	60368		•	•	Klucz do mocowania elektrody
	04220		•		Przewód prądowo-powietrzny 6m [H] (M14x1)
	04230		•		Przewód prądowo-powietrzny 12m [H] (M14x1)
	04222			•	Przewód prądowo-powietrzny 6m [M] (M14x1)
	04232			•	Przewód prądowo-powietrzny 12m [M] (M14x1)
	51851		•		Cyrkiel (kpl.)

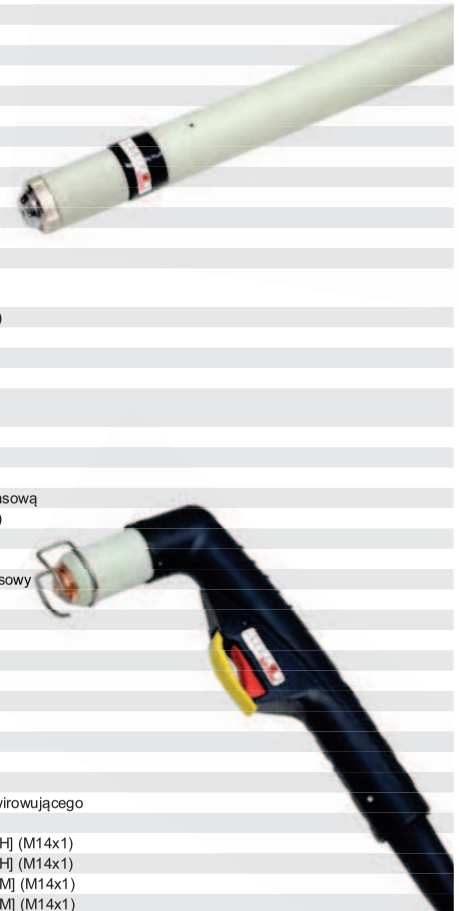

[H] - części stosować w uchwycie ręcznym,
[M] - części stosować w uchwycie maszynowym

NOV-WELD® Sp. z o.o. nie jest podmiotem zależnym i/lub w jakikolwiek inny sposób związany z TRAFIMET®. Oferowane elementy szybkozużywające się pokazane na zdjęciach/schemacie produkowane są dla NOV-WELD® Sp. z o.o. z dokumentacji innego producenta. Numery referencyjne i nazwy należące do TRAFIMET® przywołane zostały pod rządami obligatoryjnego przepisu art. 156 ust. 1, pkt. 3 ustawy Prawo Własności Przemysłowej dla wygody kupującego i odnoszą się do podanego kodu i opisu części zastępowanej.

SPARTUS® SP151H / SP151M

CE EN 60974-7

Prąd cięcia:	max 150 A
Gaz:	powietrze
Cykl pracy:	60%
Ciśnienie robocze:	4.5 - 5.0 bar
Przepływ powietrza:	220 $^{l}/_{min}$
Sposób zajarzania:	HF
Wypływ powietrza po zakończeniu cięcia:	90s (zalecane)

HF

Cyrkiel

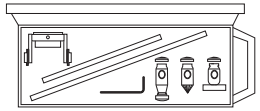

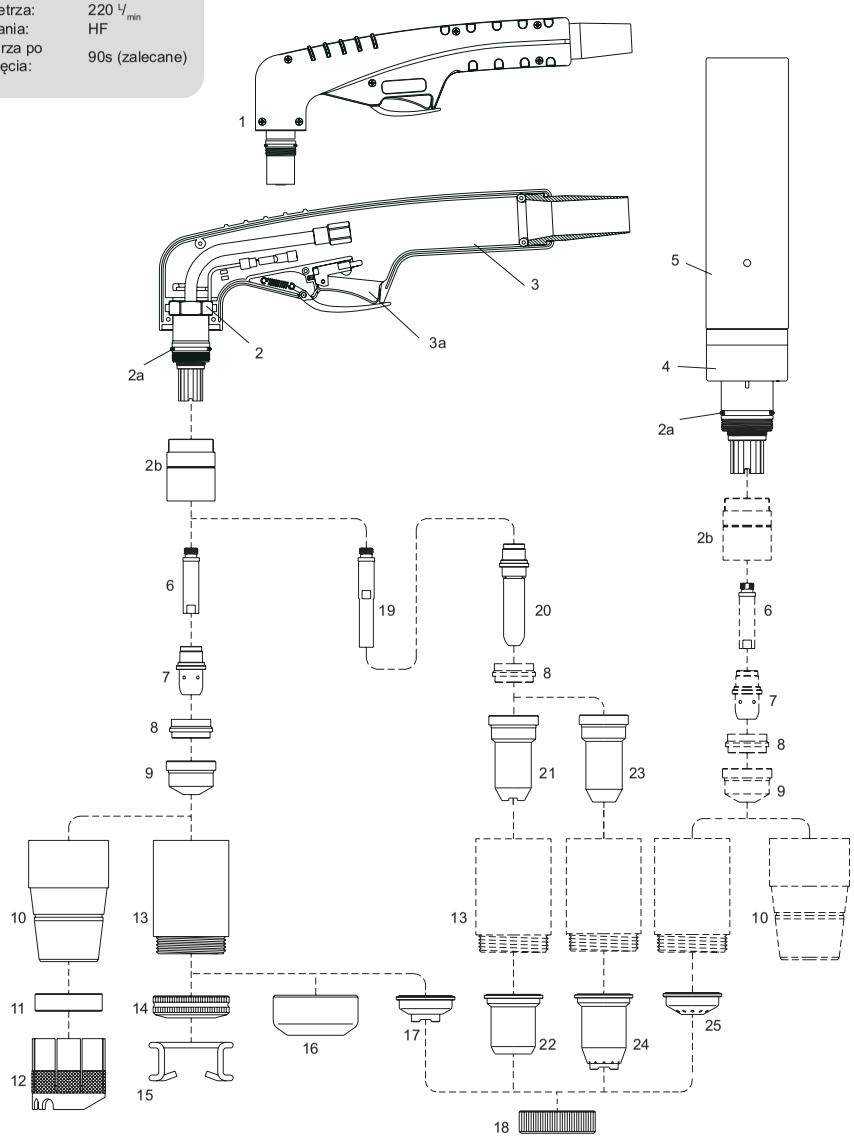

Przyłącze M14x1 lub 1/4"

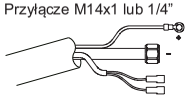

Centralny wtyk

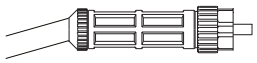

SPARTUS®
SP151H / SP151M
TRAFIMET®
R145 / 145R®
ERGOCUT® A151® / AUTOCUT® P151®

KOD	NR REF.	OPIS
06920/LT	PA0129 PA1550 PA1552	SP151H ręczny uchwyt do cięcia plazmą kpl. 6m (przyłącze M14x1)
06921/LT	PA1554	SP151H ręczny uchwyt do cięcia plazmą kpl. 6m (centralny wtyk)
06930/LT	PA0130 PA1551	SP151H ręczny uchwyt do cięcia plazmą kpl. 12m (przyłącze M14x1)
06931/LT	PA1555	SP151H ręczny uchwyt do cięcia plazmą kpl. 12m (centralny wtyk)
06940	PA0127	SP151M maszynowy uchwyt do cięcia plazmą kpl. 6m (przyłącze M14x1)
06941	PA0252	SP151M maszynowy uchwyt do cięcia plazmą kpl. 6m (centralny wtyk)
06950	PA0128	SP151M maszynowy uchwyt do cięcia plazmą kpl. 12m (przyłącze M14x1)
06951	PA0253	SP151M maszynowy uchwyt do cięcia plazmą kpl. 12m (centralny wtyk)

...inne przyłącza patrz strona 4.05

LP.	KOD	NR REF.	[H]	[M]	OPIS
1	06901/KIT	PF0160	•		Korpus palnika z rękojeścią (ręczny)
2	06901		•		Korpus palnika (ręczny)
2a	06000.60		•	•	O-ring (opak. 20szt.)
2b	60080		•	•	Izolator
3	09706	BX0020	•		Rękojeść z mikrowyłącznikiem (kpl.)
3a	07301.20		•		Mikrowyłącznik
4	06910	PF0111		•	Korpus palnika (maszynowy)
5	03310			•	Rękojeść uchwytu maszynowego
6	05004		•	•	Dyfuzor (rurka chłodząca)
7	52534	PR0111	•	•	Elektroda
8	60031	PE0103	•	•	Pierścień zawirowujący
9	51241	PD0109-14	•	•	Dysza fi 1.4
	51242	PD0109-16	•	•	Dysza fi 1.6
	51243	PD0109-18	•	•	Dysza fi 1.8
	51244	PD0109-30	•		Dysza fi 3.0 (do żłobienia)
10	60387	PC0120	•		Osłona dyszy
11	60388	BW0139	•		Pierścień teflonowy
12	60379	CV1105	•		Pierścień dystansowy
13	60385	PC0103 PC0131	•	•	Osłona dyszy
	60385/V		•	•	Osłona dyszy ***Max Life***
14	51952		•		Nakrętka mocująca sprężynę dystansową
15	51911		•		Sprężyna dystansowa (opak. 10szt.)
16	51953		•		Deflektor (do żłobienia)
17	51950		•		Pierścień dystansowy (ręczny)
18	51959		•	•	Nakrętka mocująca pierścień dystansowy
19	05005		•		Dyfuzor długi (rurka chłodząca)
20	52530	PR0116	•		Elektroda długa
21	51149	PD0111	•		Dysza długa fi 1.1 max 50A
22	51957	CV0008	•		Pierścień dystansowy max 50A
23	51149.14	PD0117-14	•		Dysza długa fi 1.4
	51149.17	PD0117-17	•		Dysza długa fi 1.7
	51149.19	PD0117-19	•		Dysza długa fi 1.9
24	51958	CV0009	•		Pierścień dystansowy (ręczny)
25	51951			•	Pierścień dystansowy (maszynowy)
	04220/S		•		Przewód prądowo-powietrzny 6m [H] (M14x1)
	04230/S		•		Przewód prądowo-powietrzny 12m [H] (M14x1)
	04222/S			•	Przewód prądowo-powietrzny 6m [M] (M14x1)
	04232/S			•	Przewód prądowo-powietrzny 12m [M] (M14x1)
	51851		•		Cyrkiel (kpl.)

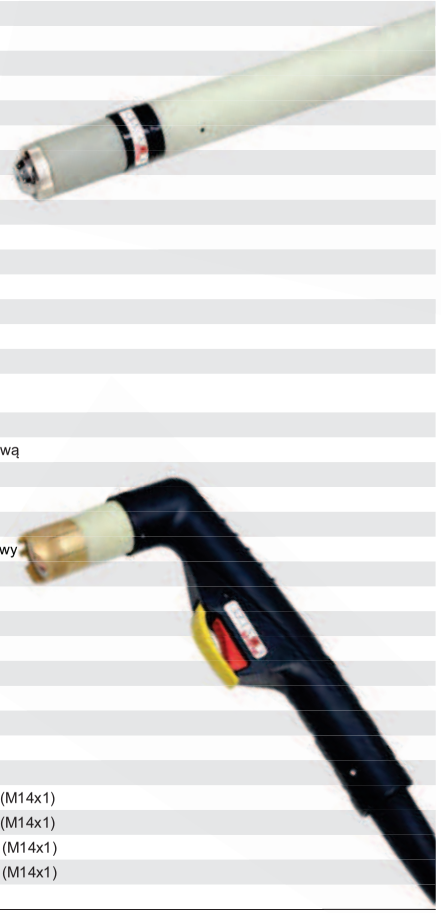

[H] - części stosować w uchwycie ręcznym,
[M] - części stosować w uchwycie maszynowym

NOV-WELD® Sp. z o.o. nie jest podmiotem zależnym i/lub w jakikolwiek inny sposób związany z TRAFIMET®. Oferowane elementy szybkozużywające się pokazane na zdjęciach/schemacie produkowane są dla NOV-WELD® Sp. z o.o. z dokumentacji innego producenta. Numery referencyjne i nazwy należące do TRAFIMET® przywołane zostały pod rządami obligatoryjnego przepisu art. 156 ust. 1, pkt. 3 ustawy Prawo Własności Przemysłowej dla wygody kupującego i odnoszą się do podanego kodu i opisu części zastępowanej.

SPARTUS® SP1250H/M / SP1650H/M

CE EN 60974-7

Prąd cięcia:	40 - 130 A
Gaz:	powietrze / N_2
Cykl pracy:	60% 130A
	85% 100A
Ciśnienie robocze:	4.6 - 5.5 bar
Przepływ powietrza:	290 $^{L}/_{min}$
Sposób zajarzania:	bez HF
Pilot:	18 - 22A

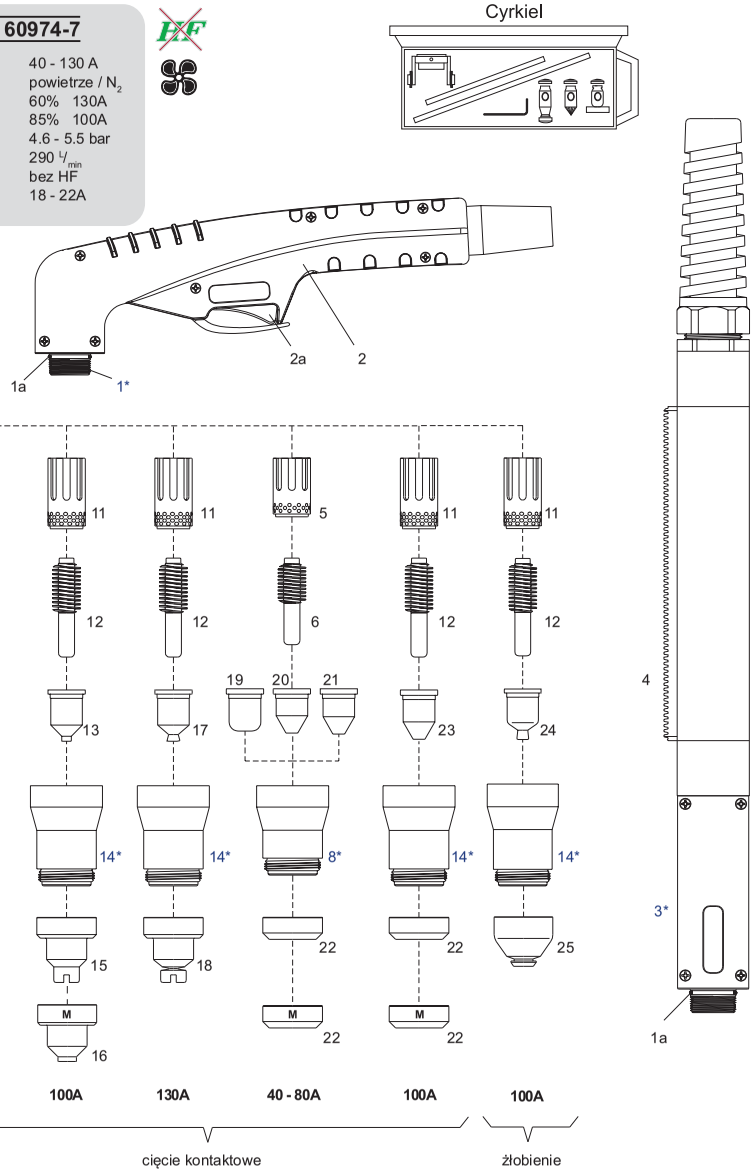

Przyłącze POWERMAX® 1000 / 1250 lub 1650

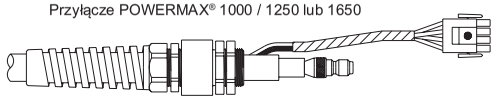

Przyłącze 1/4"

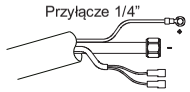

Centralny wtyk

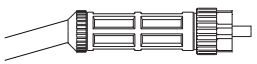

NOV-WELD® Sp. z o.o. nie jest podmiotem zależnym i/lub w jakikolwiek inny sposób związanym z HYPERTHERM®. Oferowane elementy szybkozużywające się pokazane na schemacie produkowane są z dokumentacji innego producenta dla NOV-WELD® Sp. z o.o. Nazwy HYPERTHERM®, POWERMAX® przywołane zostały dla wygody kupującego i odnoszą się do podanego kodu i opisu części zastępowanej.

SPARTUS®

* Osłony 60495 i 60496 stosuj z palnikami 03800 oraz 03810

SP1250H / SP1250M / SP1650H / SP1650M

ALTERNATYWNE ROWIĄZANIE DLA: HYPERTHERM®

POWERMAX® 1000 / 1250 / 1650 (T60 / T80 / T100 // T60M / T80M / T100M)

KOD	NR REF.	OPIS
03820CX-HY		SP1250H ręczny uchwyt do cięcia kpl. 7.5m (przyłącze POWERMAX® 1000/1250)
03825CX-HY		SP1250H ręczny uchwyt do ciecia kpl. 15m (przyłącze POWERMAX® 1000/1250)
03821CX-HY		SP1650H ręczny uchwyt do cięcia kpl. 7.5m (przyłącze POWERMAX® 1650)
03826CX-HY		SP1650H ręczny uchwyt do cięcia kpl. 15m (przyłącze POWERMAX® 1650)
03830CX-HY		SP1250M maszynowy uchwyt do cięcia kpl. 7.5m (przyłącze POWERMAX® 1000/1250)
03835CX-HY		SP1250M maszynowy uchwyt do cięcie kpl. 15m (przyłącze POWERMAX® 1000/1250)
03831CX-HY		SP1650M maszynowy uchwyt do cięcia kpl. 7.5m (przyłącze POWERMAX® 1650)
03836CX-HY		SP1650M maszynowy uchwyt do cięcia kpl. 15m (przyłącze POWERMAX® 1650)
03820CX		SP1250H ręczny uchwyt do cięcia kpl. 6m (przyłącze 1/4")
03825CX		SP1250H ręczny uchwyt do ciecia kpl. 12m (przyłącze 1/4")
03821CX		SP1650H ręczny uchwyt do cięcia kpl. 6m (centralny wtyk)
03826CX		SP1650H ręczny uchwyt do cięcia kpl. 12m (centralny wtyk)
03830CX		SP1250M maszynowy uchwyt do cięcia kpl. 6m (przyłącze 1/4")
03835CX		SP1250M maszynowy uchwyt do cięcie kpl. 12m (przyłącze 1/4")
03831CX		SP1650M maszynowy uchwyt do cięcia kpl. 6m (centralny wtyk)
03836CX		SP1650M maszynowy uchwyt do cięcia kpl. 12m (centralny wtyk)

...inne przyłącza patrz strona 4.05

LP.	KOD	NR REF.	[H]	[M]	OPIS
1*	03800		•		Korpus palnika (ręczny)
1a	02800.60		•	•	O-ring (opak. 20szt.)
2	09705		•		Rękojeść z mikrowyłącznikiem (kpl.)
2a	07301.20		•		Mikrowyłącznik
3*	03810			•	Korpus palnika (maszynowy)
4	07216			•	Rękojeść uchwytu maszynowego z listwą zębatą
5	60043	120925	•	•	Pierścień zawirowujący ***Max Life***
	60043E	120925	•	•	Pierścień zawirowujący
6	52675	120926	•	•	Elektroda 40-80A
7	51405.10	120932	•	•	Dysza 40A
	51405.12	120931	•	•	Dysza 60A
	51405.14	120927	•	•	Dysza 80A
8*	60495		•	•	Osłona dyszy 40-80A
9	51981/TD	120929	•		Pierścień dystansowy
10	51982/TD	120930		•	Pierścień dystansowy (maszynowy)
11	60044	220051	•	•	Pierścień zawirowujący ***Max Life***
	60044E	220051	•	•	Pierścień zawirowujący
12	52676	220037	•	•	Elektroda 100A
13	51406	220011	•	•	Dysza 100A
14*	60496		•	•	Osłona dyszy 100A
15	51983/TD	220065	•		Pierścień dystansowy
16	51984/TD	220047		•	Pierścień dystansowy (maszynowy)
17	51406T		•		Dysza 130A
18	51988		•		Pierścień dystansowy 130A
19	51402	220006	•	•	Dysza 40A
20	51403	220007	•	•	Dysza 60A
21	51404	120980	•	•	Dysza 80A
22	51939	120979	•	•	Deflektor
23	51408	220064	•		Dysza 100A
24	51409.24		•		Dysza do żłobienia
25	51989/G		•		Pierścień dystansowy do żłobienia
	09781CX-HY		•		Przewód prądowo-powietrzny 15m [H] (przyłącze POWERMAX® 1000/1250)
	09786CX-HY		•		Przewód prądowo-powietrzny 15m [H] (przyłącze POWERMAX® 1000/1250)
	09780CX-HY		•		Przewód prądowo-powietrzny 7.5m [H] (przyłącze POWERMAX® 1650)
	09780CX-HY		•		Przewód prądowo-powietrzny 15m [H] (przyłącze POWERMAX® 1650)
	09791CX-HY			•	Przewód prądowo-powietrzny 7.5m [M] (przyłącze POWERMAX® 1000/1250)
	09796CX-HY			•	Przewód prądowo-powietrzny 15m [M] (przyłącze POWERMAX® 1000/1250)
	09790CX-HY			•	Przewód prądowo-powietrzny 7.5m [M] (przyłącze POWERMAX® 1650)
	09795CX-HY			•	Przewód prądowo-powietrzny 15m [M] (przyłącze POWERMAX® 1650)
	09781CX		•		Przewód prądowo-powietrzny 6m [H] (1/4")
	09786CX		•		Przewód prądowo-powietrzny 12m [H] (1/4")
	09791CX			•	Przewód prądowo-powietrzny 6m [M] (1/4")
	09796CX			•	Przewód prądowo-powietrzny 12m [M] (1/4")
	51865		•		Cyrkiel (kpl.)

[H] - części stosować w uchwycie ręcznym.
[M] - części stosować w uchwycie maszynowym

NOV-WELD® Sp. z o.o. nie jest podmiotem zależnym i/lub w jakikolwiek inny sposób związany z HYPERTHERM®. Oferowane elementy szybkozużywające się pokazane na zdjęciach/schemacie produkowane są dla NOV-WELD® Sp. z o.o. z dokumentacji innego producenta. Numery referencyjne HYPERTHERM® przywołane zostały pod rządami obligatoryjnego przepisu art. 156 ust.1, pkt.3 ustawy Prawo Własności Przemysłowej dla wygody kupującego i odnoszą się do podanego kodu i opisu części zastępowanej.

EASY-FIT

Uchwyty do cięcia plazmą

SPARTUS® EASY-FIT

niezawodny, uniwersalny, innowacyjny

EASY-FIT - to innowacyjne rozwiązanie połączenia palnika z przewodem

Uchwyty z serii EASY-FIT wyposażone są w elastyczny koncentryczny przewód prądowo-gazowy.
Waga i gabaryt uchwytu są mniejsze, w stosunku do rozwiązań standardowych.

Zastosowaliśmy 2 linie palników plazmowych dostępne w systemie EASY-FIT:

HF z wykorzystaniem systemu wysokiej częstotliwości pilota do wytworzenia łuku,
~~HF~~ bez systemu HF

Szybkozłącze EASY-FIT umożliwia błyskawiczną wymianę palnika ręcznego na maszynowy.
Cała operacja trwa zaledwie kilka sekund. Stosowanie systemu EASY-FIT pozwala na dopasowanie długości uchwytu do aktualnych potrzeb (z wykorzystaniem przedłużacza uchwytu EASY-FIT).

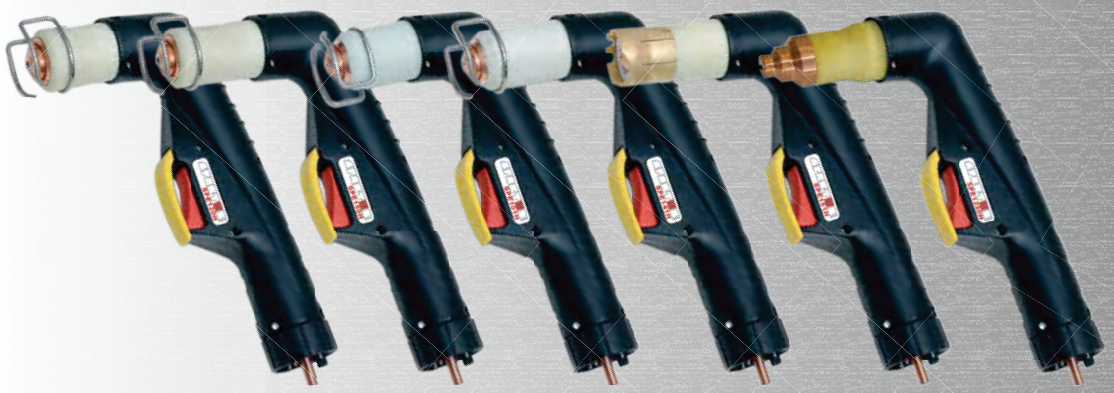

ZAKOŃCZENIA UCHWYTÓW

1. TYP A

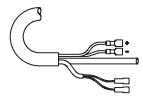

2. TYP B

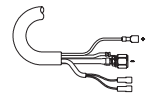

3. TYP E

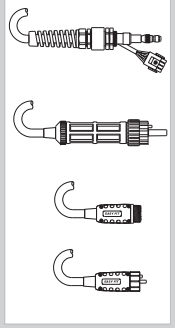

Schemat podłączeń palników

EASY-FIT

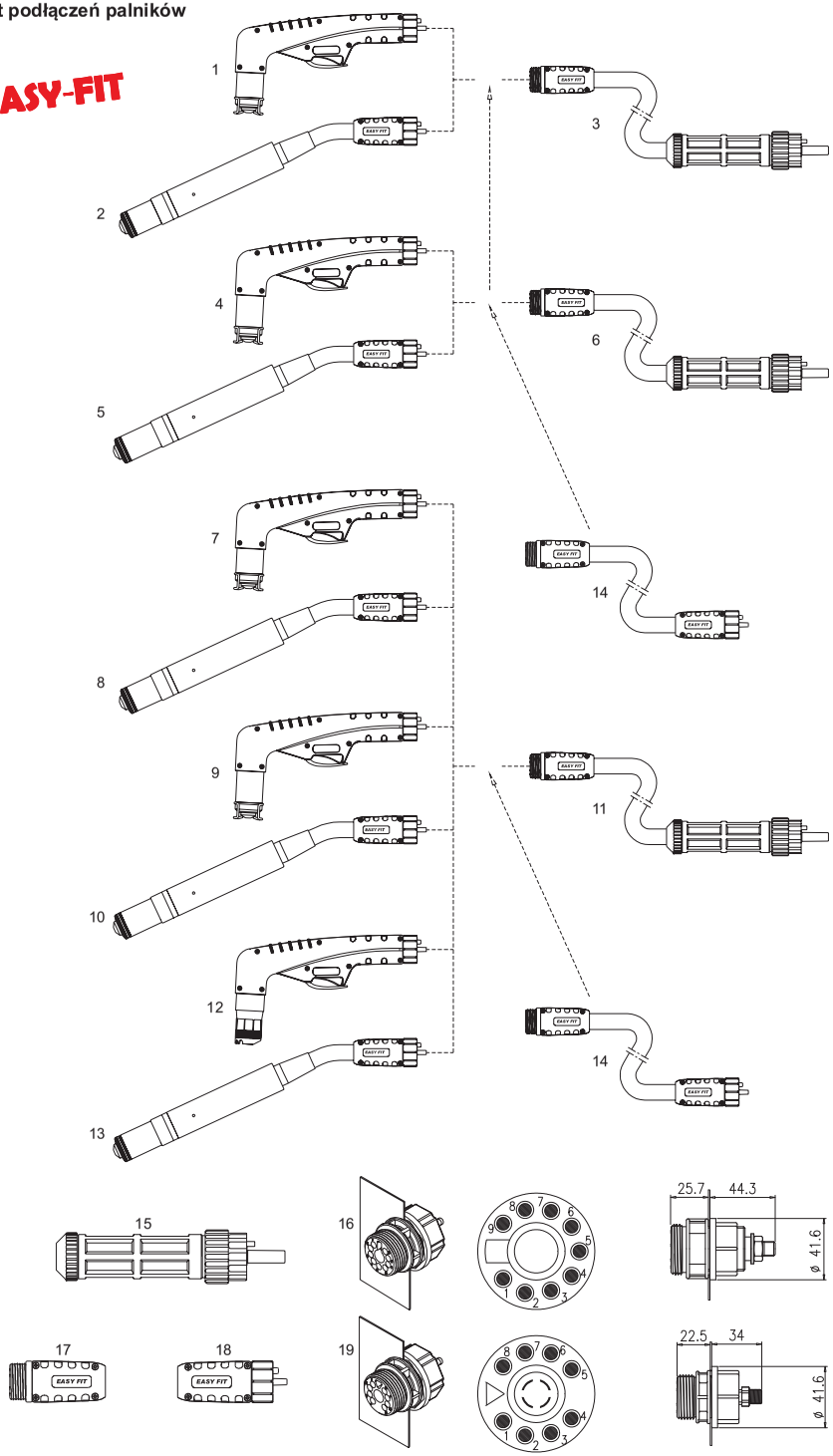

SP120H/M EASY-FIT

LP.	KOD	OPIS
1	01201E	SP120H EASY-FIT ręczny uchwyt
2	01400E	SP120M EASY-FIT maszynowy uchwyt
3	09781FX	Przewód prądowo-powietrzny 6m (przyłącze EASY-FIT, centralny wtyk)
14	05285FX	Przewód prądowo-powietrzny 6m (przyłącze EASY-FIT, EASY-FIT)
15	04260-EWS	Centralny wtyk męski na przewód prądowo-powietrzny
16	04265-EWS	Centralne gniazdo na maszynę
17	05266RPT	EASY-FIT gniazdo na przewód prądowo-powietrzny
18	05261RPT	EASY-FIT wtyk na przewód prądowo-powietrzny
19	05265	EASY-FIT gniazdo na maszynę

HF

części eksploatacyjne patrz strona 4.12 - 4.13

SP150H/M EASY-FIT

LP.	KOD	OPIS
4	02001E	SP150H EASY-FIT ręczny uchwyt
5	04300E	SP150M EASY-FIT maszynowy uchwyt
6	09781FX-C	Przewód prądowo-powietrzny 6m (przyłącze EASY-FIT, centralny wtyk)
14	05285FX	Przewód prądowo-powietrzny 6m (przyłącze EASY-FIT, EASY-FIT)
15	04260-CEB	Centralny wtyk męski na przewód prądowo-powietrzny
16	04265-CEB	Centralne gniazdo na maszynę
17	05266RPT	EASY-FIT gniazdo na przewód prądowo-powietrzny
18	05261RPT	EASY-FIT wtyk na przewód prądowo-powietrzny
19	05265	EASY-FIT gniazdo na maszynę

HF

części eksploatacyjne patrz strona 4.14 - 4.15

SP101H/M EASY-FIT

LP.	KOD	OPIS
7	06001E	SP101H EASY-FIT ręczny uchwyt
8	06600E	SP101M EASY-FIT maszynowy uchwyt
11	09781FX-T	Przewód prądowo-powietrzny 6m (przyłącze EASY-FIT, centralny wtyk)
14	05285FX	Przewód prądowo-powietrzny 6m (przyłącze EASY-FIT, EASY-FIT)
15	04260-TRA	Centralny wtyk męski na przewód prądowo-powietrzny
16	04265-TRA	Centralne gniazdo na maszynę
17	05266RPT	EASY-FIT gniazdo na przewód prądowo-powietrzny
18	05261RPT	EASY-FIT wtyk na przewód prądowo-powietrzny
19	05265	EASY-FIT gniazdo na maszynę

HF

części eksploatacyjne patrz strona 4.18 - 4.19

SP141H/M EASY-FIT

LP.	KOD	OPIS
9	06201E	SP141H EASY-FIT ręczny uchwyt
10	06400E	SP141M EASY-FIT maszynowy uchwyt
11	09781FX-T	Przewód prądowo-powietrzny 6m (przyłącze EASY-FIT, centralny wtyk)
14	05285FX	Przewód prądowo-powietrzny 6m (przyłącze EASY-FIT, EASY-FIT)
15	04260-TRA	Centralny wtyk męski na przewód prądowo-powietrzny
16	04265-TRA	Centralne gniazdo na maszynę
17	05266RPT	EASY-FIT gniazdo na przewód prądowo-powietrzny
18	05261RPT	EASY-FIT wtyk na przewód prądowo-powietrzny
19	05265	EASY-FIT gniazdo na maszynę

HF

części eksploatacyjne patrz strona 4.20 - 4.21

SP151H/M EASY-FIT

LP.	KOD	OPIS
12	06901E	SP151H EASY-FIT ręczny uchwyt
13	06910E	SP151M EASY-FIT maszynowy uchwyt
11	09781FX-T	Przewód prądowo-powietrzny 6m (przyłącze EASY-FIT, centralny wtyk)
14	05285FX	Przewód prądowo-powietrzny 6m (przyłącze EASY-FIT, EASY-FIT)
15	04260-TRA	Centralny wtyk męski na przewód prądowo-powietrzny
16	04265-TRA	Centralne gniazdo na maszynę
17	05266RPT	EASY-FIT gniazdo na przewód prądowo-powietrzny
18	05261RPT	EASY-FIT wtyk na przewód prądowo-powietrzny
19	05265	EASY-FIT gniazdo na maszynę

HF

części eksploatacyjne patrz strona 4.22 - 4.23

...inne przyłącza patrz strona 4.05

Schemat podłączeń palników

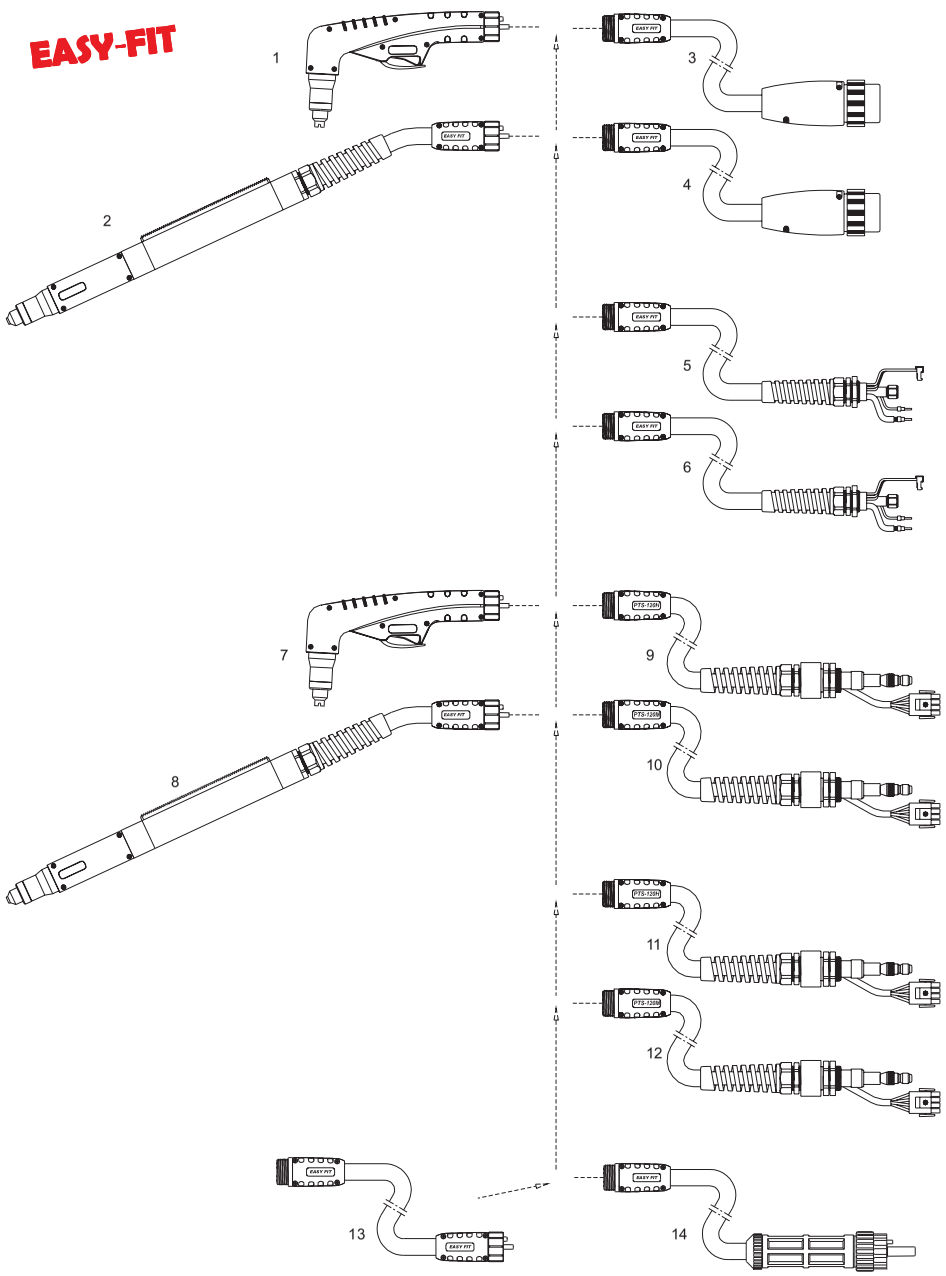

SP1250H/M EASY-FIT

przyłącze do MAX40CS®/42®/43CS® - POWERMAX600/800/900®

LP.	KOD	OPIS
1	03801F	SP1250H EASY-FIT ręczny uchwyt
2	03811F	SP1250M EASY-FIT maszynowy uchwyt
3	09880FX-HY	Przewód prądowo-powietrzny 7 5m (przyłącze EASY-FIT, MAX40CS®/POWERMAX600/800/900® do palnika ręcznego)
4	09890FX-HY	Przewód prądowo-powietrzny 7.5m (przyłącze EASY-FIT, MAX40CS®/POWERMAX600/800/900® do palnika maszynowego)
13	05286FX	Przewód prądowo-powietrzny 7.5m (przyłącze EASY-FIT, EASY-FIT)

SP1250H/M EASY-FIT

przyłącze do POWERMAX 600® szybko-złącze

LP.	KOD	OPIS
1	03801F	SP1250H EASY-FIT ręczny uchwyt
2	03811F	SP1250M EASY-FIT maszynowy uchwyt
5	09881FX-HY	Przewód prądowo-powietrzny 7.5m (przyłącze EASY-FIT, POWERMAX600® szybko-złącze do palnika ręcznego)
6	09891FX-HY	Przewód prądowo-powietrzny 7.5m (przyłącze EASY-FIT, POWERMAX600® szybko-złącze do palnika maszynowego)
13	05286FX	Przewód prądowo-powietrzny 7.5m (przyłącze EASY-FIT, EASY-FIT)

SP1250H/M EASY-FIT

przyłącze do POWERMAX1000/1250®

LP.	KOD	OPIS
1	03801F	SP1250H EASY-FIT ręczny uchwyt
2	03811F	SP1250M EASY-FIT maszynowy uchwyt
9	03881FX-HY	Przewód prądowo-powietrzny 7.5m (przyłącze EASY-FIT, POWERMAX1000/1250® do palnika ręcznego)
10	03891FX-HY	Przewód prądowo-powietrzny 7.5m (przyłącze EASY-FIT, POWERMAX1000/1250® do palnika maszynowego)
13	05286FX	Przewód prądowo-powietrzny 7.5m (przyłącze EASY-FIT, EASY-FIT)

SP1650H/M EASY-FIT

przyłącze do POWERMAX1650®

LP.	KOD	OPIS
7	03802F	SP1650H EASY-FIT ręczny uchwyt
8	03812F	SP1650M EASY-FIT maszynowy uchwyt
11	03882FX-HY	Przewód prądowo-powietrzny 7.5m (przyłącze EASY-FIT, POWERMAX1650® do palnika ręcznego)
12	03892FX-HY	Przewód prądowo-powietrzny 7.5m (przyłącze EASY-FIT, POWERMAX1650® do palnika maszynowego)
13	05286FX	Przewód prądowo-powietrzny 7.5m (przyłącze EASY-FIT, EASY-FIT)

SP1650H/M EASY-FIT

przyłącze do centralnego wtyku

LP.	KOD	OPIS
7	03802F	SP1650H EASY-FIT ręczny uchwyt
8	03812F	SP1650M EASY-FIT maszynowy uchwyt
14	09781FX	Przewód prądowo-powietrzny 6m (przyłącze EASY-FIT, centralny wtyk)
13	05285FX	Przewód prądowo-powietrzny 6m (przyłącze EASY-FIT, EASY-FIT)

części eksploatacyjne do palników SP1250H/M oraz SP1650H/M patrz strona 4.24 - 4.25

Wykorzystaj przyłącze od obecnego uchwytu

...inne przyłącza patrz strona 4.05

NOV-WELD® Sp. z o.o. nie jest podmiotem zależnym i/lub w jakikolwiek inny sposób związany z HYPERTHERM®. Oferowane elementy szybkozużywające się pokazane na zdjęciach/schemacie produkowane są dla NOV-WELD® Sp. z o.o. z dokumentacji innego producenta. Numery referencyjne HYPERTHERM® przywołane zostały pod rządami obligatoryjnego przepisu art. 156 ust.1, pkt 3 ustawy Prawo Własności Przemysłowej dla wygody kupującego i odnoszą się do podanego kodu i opisu części zastępowanej.

UniTorch™ EL120H/M

CE **EN 60974-7**

Prąd cięcia:	20 - 120 A
Gaz:	powietrze / N_2
Cykl pracy:	60% 120A 100% 100A
Ciśnienie robocze:	4.8 - 5.2 bar
Przepływ powietrza:	200 $^{L}/_{min}$
Sposób zajarzania:	bez HF / HF
Pilot:	30A

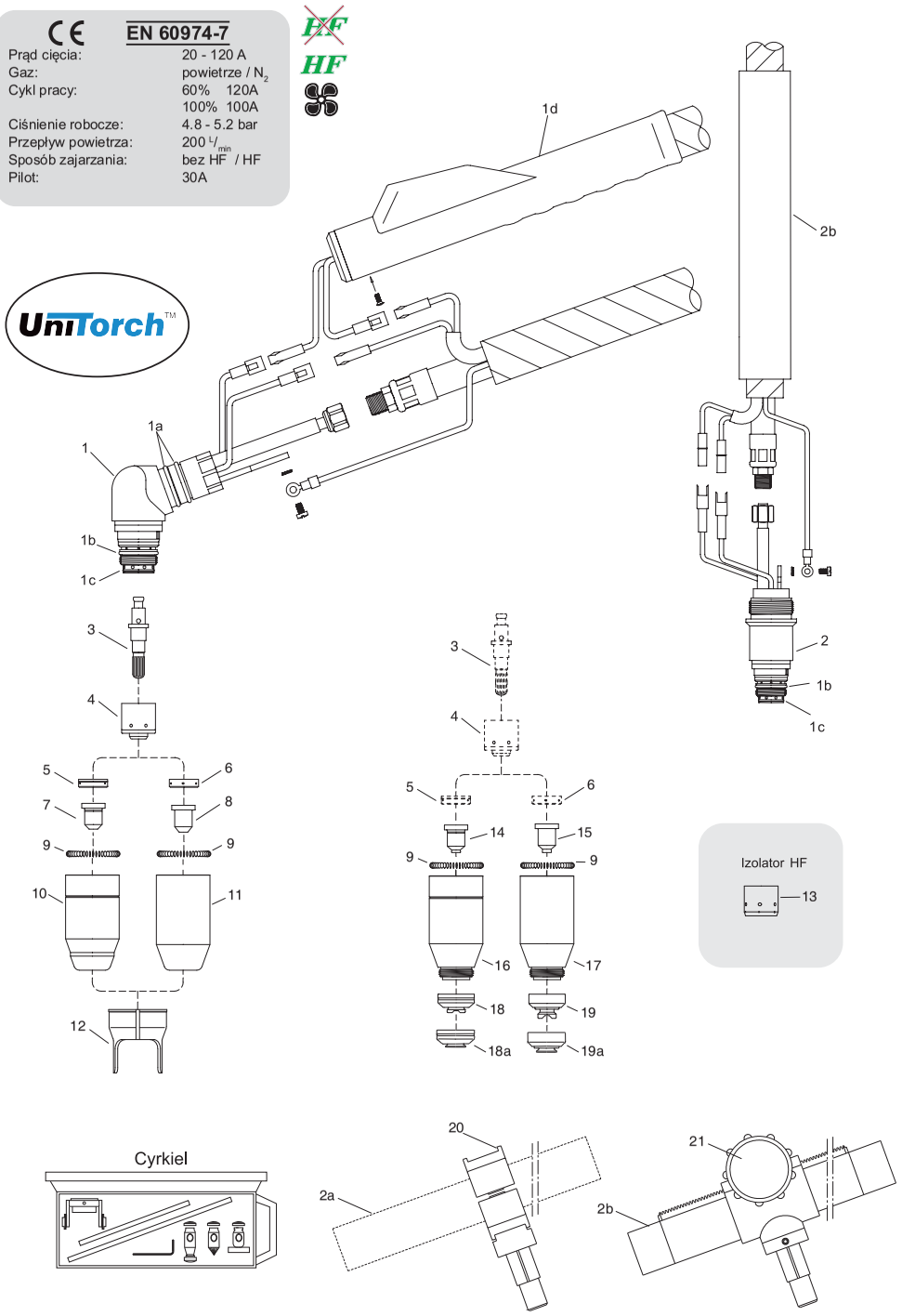

UniTorch™ EL120H/M

KOD	OPIS
09000	EL120H ręczny uchwyt do cięcia plazmą kpl. 6m (przyłacze 9/16")
09010	EL120H ręczny uchwyt do cięcia plazmą kpl. 12m (przyłacze 9/16")
09000HF	EL120H ręczny uchwyt do cięcia plazmą kpl. 6m **HF** (przyłacze 9/16")
09010HF	EL120H ręczny uchwyt do cięcia plazmą kpl. 12m **HF** (przyłacze 9/16")
09020	EL120M maszynowy uchwyt do cięcia plazmą kpl. 6m (przyłacze 9/16")
09030	EL120M maszynowy uchwyt do cięcia plazmą kpl. 12m (przyłacze 9/16")
09020HF	EL120M maszynowy uchwyt do cięcia plazmą kpl. 6m **HF** (przyłacze 9/16")
09030HF	EL120M maszynowy uchwyt do cięcia plazmą kpl. 12m **HF** (przyłacze 9/16")

...inne przyłącza patrz strona 4.05

LP.	KOD	[H]	[M]	OPIS
1	07920	•		Korpus palnika (ręczny)
1a	07100.53	•		O-ring
1b	07300.60	•		O-ring (opak. 20szt.)
1c	07920.60	•		O-ring
1d	07106E	•		Rękojeść z mikrowyłącznikiem (kpl.)
2	07921		•	Korpus palnika maszynowy
2a	07215		•	Rękojeść uchwytu maszynowego
2b	07216		•	Rękojeść uchwytu maszynowego z listwą zębatą
3	52600	•	•	Elektroda powietrze/N_2
4	07923	•	•	Element zapłonu 30-120A (bez HF)
5	60060	•	•	Pierścień zawirowujący 30-60A
6	60061	•	•	Pierścień zawirowujący 60-120A
7	51470	•	•	Dysza 30A
	51471	•	•	Dysza 40A
	51472	•	•	Dysza 50-60A
8	51474	•	•	Dysza 60A
	51475	•	•	Dysza 70A
	51476	•	•	Dysza 80A
	51477	•	•	Dysza 90-100A
	51478	•	•	Dysza 120A
9	60442	•	•	Sprężyna (opak. 10szt.)
10	60480	•	•	Osłona dyszy 30-60A
	60480/S	•	•	Osłona dyszy 30-60A ***Max Life***
11	60481	•	•	Osłona dyszy 60-120A
	60481/S	•	•	Osłona dyszy 60-120A ***Max Life***
12	60444	•		Pierścień dystansowy (dwa groty)
13	07924	•	•	Element zapłonu HP 30-120A (Izolator HF)
14	51480	•	•	Dysza 30A
	51481	•	•	Dysza 40A
	51482	•	•	Dysza 50-60A
15	51484	•	•	Dysza 60A
	51485	•	•	Dysza 70A
	51486	•	•	Dysza 80A
	51487	•	•	Dysza 90-100A
	51488	•	•	Dysza 120A
16	60482	•	•	Osłona dyszy 30-60A
	60482/S	•	•	Osłona dyszy 30-60A ***Max Life***
17	60483	•	•	Osłona dyszy 60-120A
	60483/S	•	•	Osłona dyszy 60-120A ***Max Life***
18	60485	•		Pierścień dystansowy (ręczny) 30-60A
18a	60487		•	Pierścień dystansowy (maszynowy) 30-60A
19	60486	•		Pierścień dystansowy (ręczny) 60-120A
19a	60488		•	Pierścień dystansowy (maszynowy) 60-120A
20	07217		•	Blok montażu
21	7-2827		•	Mocowanie palnika maszynowego
	09080	•		Przewód do palnika 6m [H] (9/16")
	09085	•		Przewód do palnika 12m [H] (9/16")
	09090		•	Przewód do palnika 6m [M] (9/16")
	09095		•	Przewód do palnika 12m [M] (9/16")
	51864	•		Cyrkiel (kpl.)

[H] - części stosować w uchwycie ręcznym,
[M] - części stosować w uchwycie maszynowym

UWAGA! CZĘŚCI EKSPLOATACYJNE PALNIKA **UNITORCH™** RÓŻNIĄ SIĘ ELEMENTEM ZAPŁONU (PUNKT **4 / 13**) DLA WERSJI Z BEZ **HF.**

Wersja standardowa *Wersja kontaktowa*

UniTorch™ EL120H/M - HY

CE **EN 60974-7**

Prąd cięcia:	20 - 120 A
Gaz:	powietrze / N_2
Cykl pracy:	60% 120A 100% 100A
Ciśnienie robocze:	4.8 - 5.2 bar
Przepływ powietrza:	200 $^{L}/_{min}$
Sposób zajarzania:	bez HF
Pilot:	30A

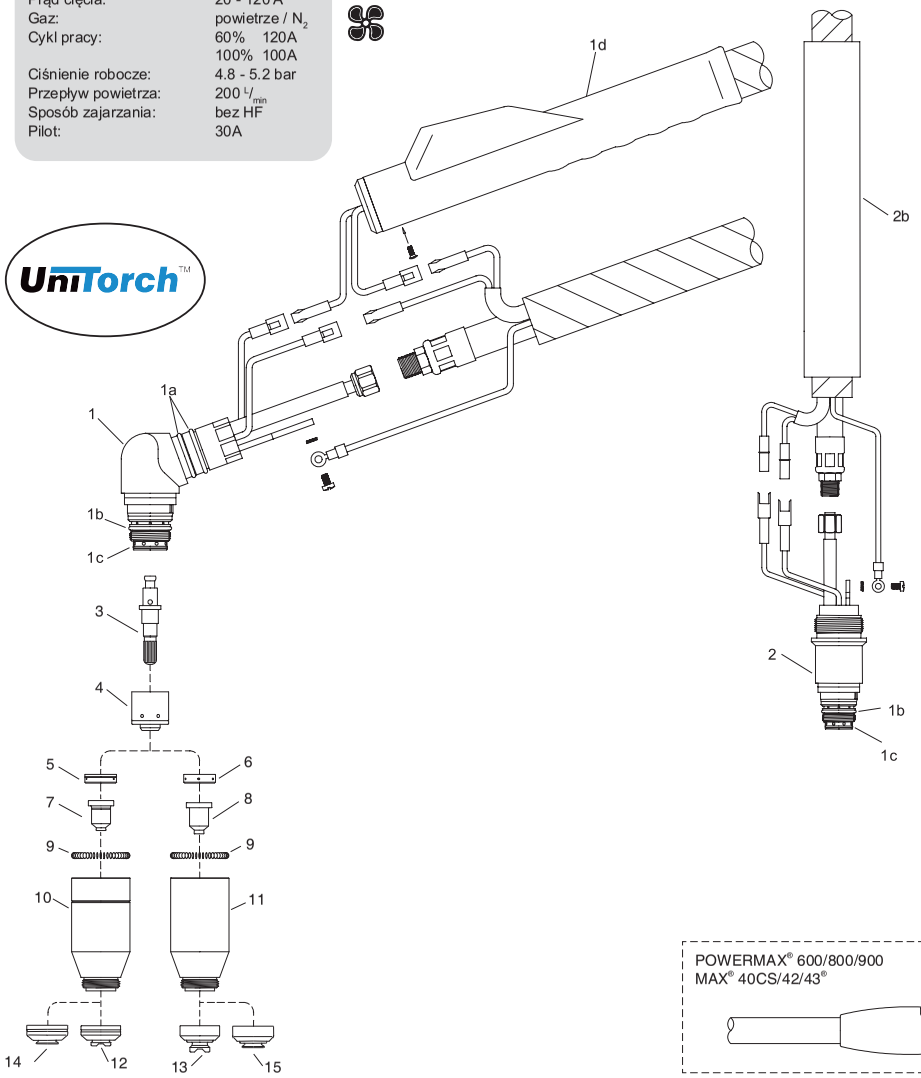

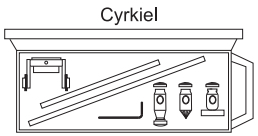

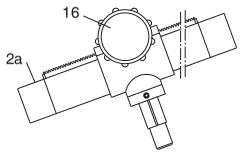

POWERMAX® 600/800/900
MAX® 40CS/42/43®

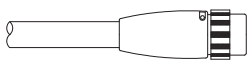

POWERMAX® 600

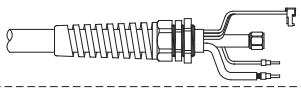

POWERMAX® 1000/1250
POWERMAX® 1650

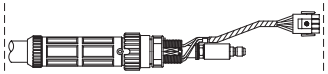

UniTorch™ EL120H/M - HY

KOD	OPIS
09300	EL120H-HY ręczny uchwyt do cięcia plazmą kpl. 6m (przyłącze MAX40CS®/POWERMAX600/800/900®)
09301	EL120H-HY ręczny uchwyt do cięcia plazmą kpl. 6m (przyłącze MAX40CS®/POWERMAX600/800/900®)
09303	EL120H-HY ręczny uchwyt do cięcia plazmą kpl. 7.5m (przyłącze POWERMAX1000/1250®)
09304	EL120H-HY ręczny uchwyt do cięcia plazmą kpl. 7.5m (przyłącze POWERMAX1650®)
09320	EL120M-HY maszynowy uchwyt do cięcia plazmą kpl. 7.5m (przyłącze MAX40CS®/POWERMAX600/800/900®)
09330	EL120M-HY maszynowy uchwyt do cięcia plazmą kpl. 15m (przyłącze MAX40CS®/POWERMAX600/800/900®)
09321	EL120M-HY maszynowy uchwyt do cięcia plazmą kpl. 7.5m (przyłącze POWERMAX600®)
09331	EL120M-HY maszynowy uchwyt do cięcia plazmą kpl. 15m (przyłącze POWERMAX600®)
09323-1250	EL120M-HY maszynowy uchwyt do cięcia plazmą kpl. 7.5m (przyłącze POWERMAX1000/1250®)
09333-1250	EL120M-HY maszynowy uchwyt do cięcia plazmą kpl. 15m (przyłącze POWERMAX1000/1250®)
09323-1650	EL120M-HY maszynowy uchwyt do cięcia plazmą kpl. 7.5m (przyłącze POWERMAX1650®)
09333-1650	EL120M-HY maszynowy uchwyt do cięcia plazmą kpl. 15m (przyłącze POWERMAX1650®)

...inne przyłącza patrz strona 4.05

LP.	KOD	[H]	[M]	OPIS
1	07920	•		Korpus palnika (ręczny)
1a	07100.53	•	•	O-ring
1b	07300.60	•	•	O-ring (opak. 20szt.)
1c	07920.60	•	•	O-ring
1d	07106E	•		Rękojeść z mikrowyłącznikiem (kpl.)
2	07921		•	Korpus palnika maszynowy
2a	07216		•	Rękojeść uchwytu maszynowego z listwą zębatą
2b	07215		•	Rękojeść uchwytu maszynowego
3	52600	•	•	Elektroda powietrze/N_2
4	07923	•	•	Element zapłonu 30-120A (bez HF)
5	60060	•	•	Pierścień zawirowujący 30-60A
6	60061	•	•	Pierścień zawirowujący 60-120A
7	51470	•	•	Dysza 30A
	51471	•	•	Dysza 40A
	51472	•	•	Dysza 50-60A
8	51474	•	•	Dysza 60A
	51475	•	•	Dysza 70A
	51476	•	•	Dysza 80A
	51477	•	•	Dysza 90-100A
	51478	•	•	Dysza 120A
9	60442	•	•	Sprężyna (opak. 10szt.)
10	60482	•	•	Osłona dyszy 30-60A
	60482/S	•	•	Osłona dyszy 30-60A ***Max Life***
11	60483	•	•	Osłona dyszy 60-120A
	60483/S	•	•	Osłona dyszy 60-120A ***Max Life***
12	60485	•		Pierścień dystansowy (ręczny) 30-60A
13	60486	•		Pierścień dystansowy (ręczny) 60-120A
14	60487		•	Pierścień dystansowy (maszynowy) 30-60A
15	60488		•	Pierścień dystansowy (maszynowy) 60-120A
16	7-2827		•	Mocowanie palnika maszynowego
	09080	•		Przewód do palnika 6m [H] (9/16")
	09085	•		Przewód do palnika 12m [H] (9/16")
	09090		•	Przewód do palnika 6m [M] (9/16")
	09095		•	Przewód do palnika 12m [M] (9/16")
	51864	•		Cyrkiel (kpl.)

[H] - części stosować w uchwycie ręcznym,
[M] - części stosować w uchwycie maszynowym

NOV-WELD® Sp. z o.o. nie jest podmiotem zależnym i/lub w jakikolwiek inny sposób związany z HYPERTHERM®. Oferowane elementy szybkozużywające się pokazane na zdjęciach/schemacie produkowane są dla NOV-WELD® Sp. z o.o. z dokumentacji innego producenta. Nazwy należące do HYPERTHERM® przywołane zostały pod rządami obligatoryjnego przepisu art. 156 ust.1, pkt 3 ustawy Prawo Własności Przemysłowej dla wygody kupującego i odnoszą się do podanego kodu i opisu części zastępowanej.

PT20C™ / PT25C™

EN 60974-7	
Prąd cięcia:	10 - 25 A
Gaz:	powietrze / N_2
Cykl pracy:	60%
Ciśnienie robocze:	2.0 bar (PT20C) 2.8 bar (PT25C)
Przepływ powietrza:	40 $^{L}/_{min}$
Sposób zajarzania:	bez HF
Pilot:	18-22A

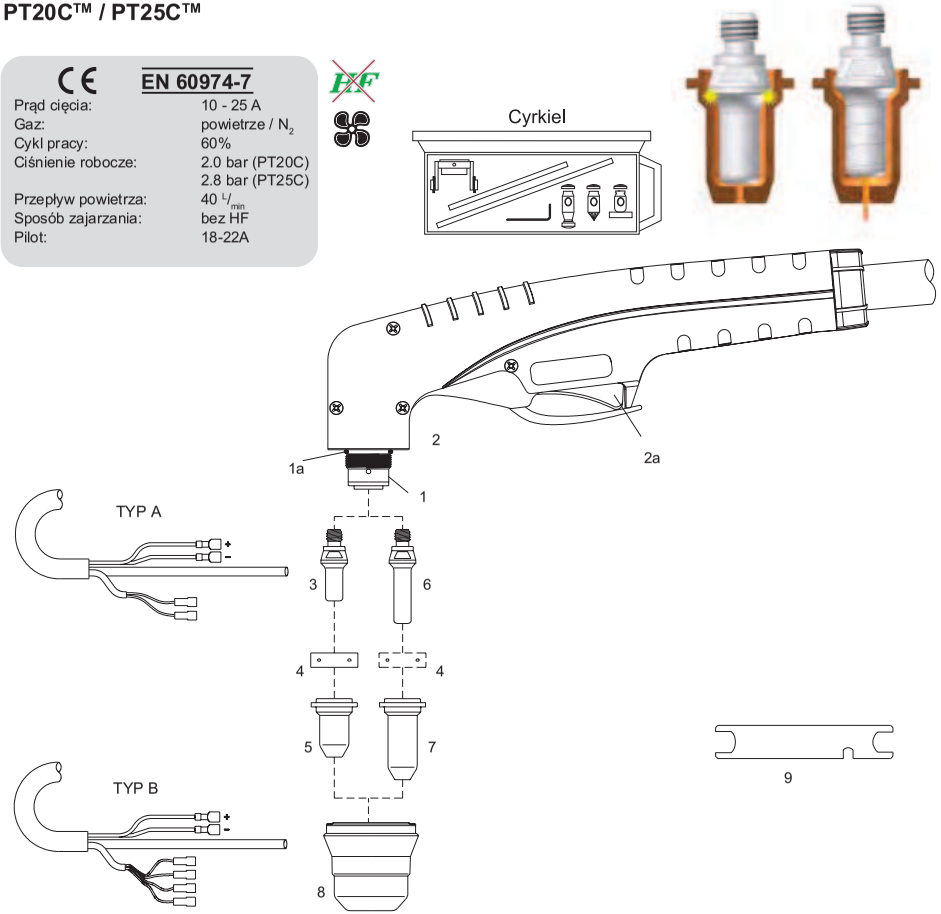

PT20C™

KOD	OPIS
09620	PT20 ręczny uchwyt do cięcia kpl. 4m A
09620CX	PT20 ręczny uchwyt do cięcia kpl. 4m A (przewód koncentryczny)
09622	PT20 ręczny uchwyt do cięcia kpl. 4m B
09622CX	PT20 ręczny uchwyt do cięcia kpl. 4m B (przewód koncentryczny)

LP.	KOD	OPIS
1	09600	Korpus palnika (ręczny) (PT20C/PT25C)
1a	51620.60	O-ring
2	09605	Rękojeść z mikrowyłącznikiem (kpl.)
2a	07301.20	Mikrowyłącznik
3	52582	Elektroda
4	60028	Pierścień zawirowujący
5	51318.06	Dysza fi 0.65 10-20A
6	52583	Elektroda długa
7	51318L.06	Dysza długa fi 0.65 10-20A

PT25C™

KOD	OPIS
09625	PT25 ręczny uchwyt do cięcia kpl. 4m A
09625CX	PT25 ręczny uchwyt do cięcia kpl. 4m A (przewód koncentryczny)
09627	PT25 ręczny uchwyt do cięcia kpl. 4m B
09627CX	PT25 ręczny uchwyt do cięcia kpl. 4m B (przewód koncentryczny)

...inne przyłącza patrz strona 4.05

LP.	KOD	OPIS
..7	51318L..08	Dysza długa fi 0.8 20-30A
8	60389K1	Osłona dyszy (1 otwór)
	60389K	Osłona dyszy (2 otwory)
9	60368	Klucz do mocowania elektrody
	09680	Przewód prądowo-powietrzny 4m [H] A
	09680CX	Przewód prądowo-powietrzny 4m [H] A (przewód koncentryczny)
	09682	Przewód prądowo-powietrzny 4m [H] B
	09682CX	Przewód prądowo-powietrzny 4m [H] B (przewód koncentryczny)
	51866	Cyrkiel (kpl.)

[H] - części stosować w uchwycie ręcznym

PT40™

EN 60974-7	
Prąd cięcia:	10 - 40 A
Gaz:	powietrze / N_2
Cykl pracy:	60%
Ciśnienie robocze:	2 bar - 2.8 bar
Przepływ powietrza:	150 $^{L}/_{min}$
Sposób zajarzania:	bez HF
Pilot:	18-22A

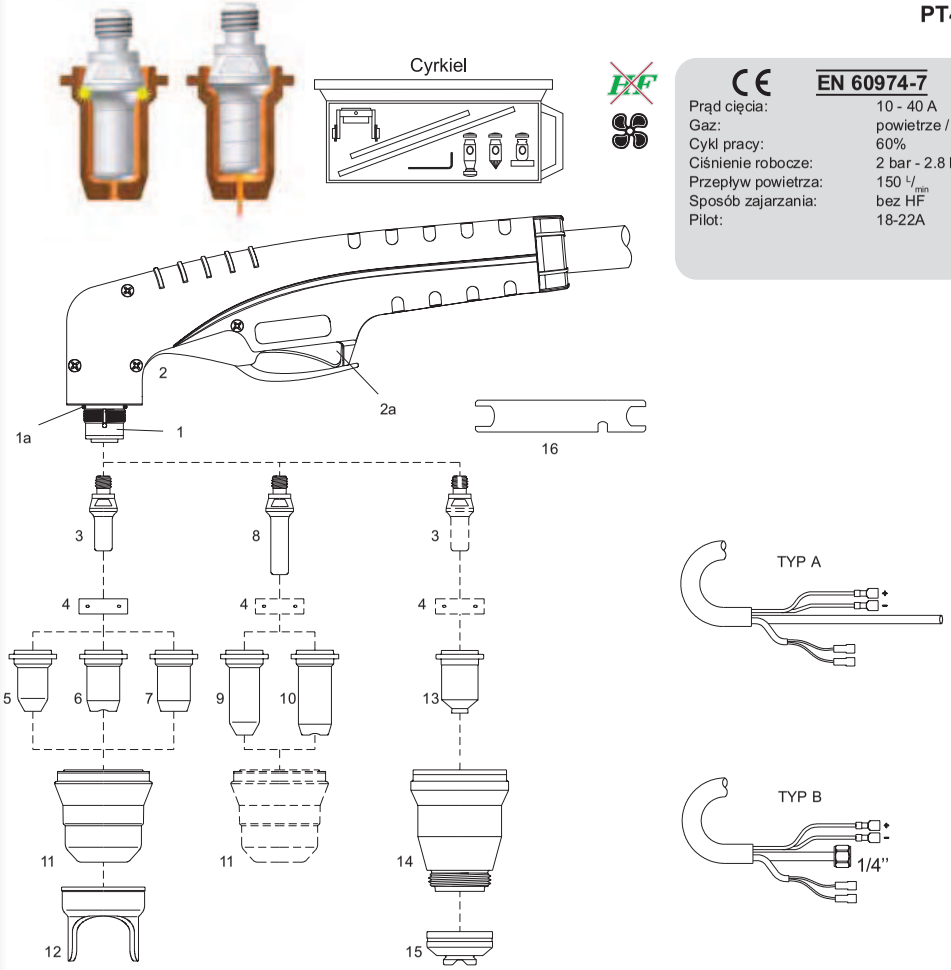

KOD	OPIS
09630	PT40 ręczny uchwyt do cięcia kpl. 4m A
09631	PT40 ręczny uchwyt do cięcia kpl. 6m A
09632	PT40 ręczny uchwyt do cięcia kpl. 4m B
09633	PT40 ręczny uchwyt do cięcia kpl. 6m B

KOD	OPIS
09630CX	PT40 ręczny uchwyt do cięcia kpl. 4m A (przewód koncentryczny)
09631CX	PT40 ręczny uchwyt do cięcia kpl. 6m A (przewód koncentryczny)
09632CX	PT40 ręczny uchwyt do cięcia kpl. 4m B (przewód koncentryczny)
09633CX	PT40 ręczny uchwyt do cięcia kpl. 6m B (przewód koncentryczny)

...inne przyłącza patrz strona 4.05

LP.	KOD	OPIS
1	09602	Korpus palnika (ręczny)
1a	51620.60	O-ring
2	09605	Rękojeść z mikrowyłącznikiem (kpl.)
2a	07301.20	Mikrowyłącznik
3	52582	Elektroda
4	60028	Pierścień zawirowujący
5	51318.06	Dysza fi 0.65 10-20A
	51318.08	Dysza fi 0.8 20-30A
	51318.09	Dysza fi 0.9 30-40A
6	51312P.09	Dysza fi 0.9 30-40A
7	51313P.09	Dysza płaska fi 0.9 30-40A
	51313P.10	Dysza płaska fi 1.0 40-50A
8	52583	Elektroda długa
9	51318L.06	Dysza długa fi 0.65 10-20A
	51318L..08	Dysza długa fi 0.8 20-30A
10	51314.09	Dysza długa fi 0.9 30-40A
11	60389	Osłona dyszy

LP.	KOD	OPIS
..11	60989S	Osłona dyszy ***Max Life***
12	60432	Pierścień dystansowy (dwa groty)
13	51318C.09	Dysza fi 0.9 30-40A
	51318C.10	Dysza fi 1.0 40-50A
14	60389C	Osłona dyszy
15	60485	Pierścien dystansowy (ręczny)
16	60368	Klucz do mocowania elektrody
	09675	Przewód prądowo-powietrzny 4m [H] A
	09685CX	Przewód prądowo-powietrzny 4m [H] A (przewód koncentryczny)
	09676	Przewód prądowo-powietrzny 6m [H] A
	09686CX	Przewód prądowo-powietrzny 6m [H] A (przewód koncentryczny)
	09677	Przewód prądowo-powietrzny 4m [H] B
	09687CX	Przewód prądowo-powietrzny 4m [H] B (przewód koncentryczny)
	09678	Przewód prądowo-powietrzny 6m [H] B
	09689CX	Przewód prądowo-powietrzny 6m [H] B (przewód koncentryczny)
	51866	Cyrkiel (kpl.)

[H] - części stosować w uchwycie ręcznym

PT60H/M™

EN 60974-7

Prąd cięcia:	10 - 60 A
Gaz:	powietrze / N_2
Cykl pracy:	60%
Ciśnienie robocze:	4.4 - 5.0 bar
Przepływ powietrza:	150 $^{l}/_{min}$
Sposób zajarzania:	bez HF
Wypływ powietrza po zakończeniu cięcia:	60s (zalecane)
Pilot:	18 - 22A

Cyrkiel

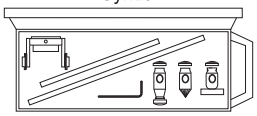

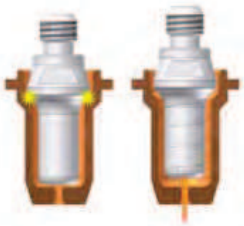

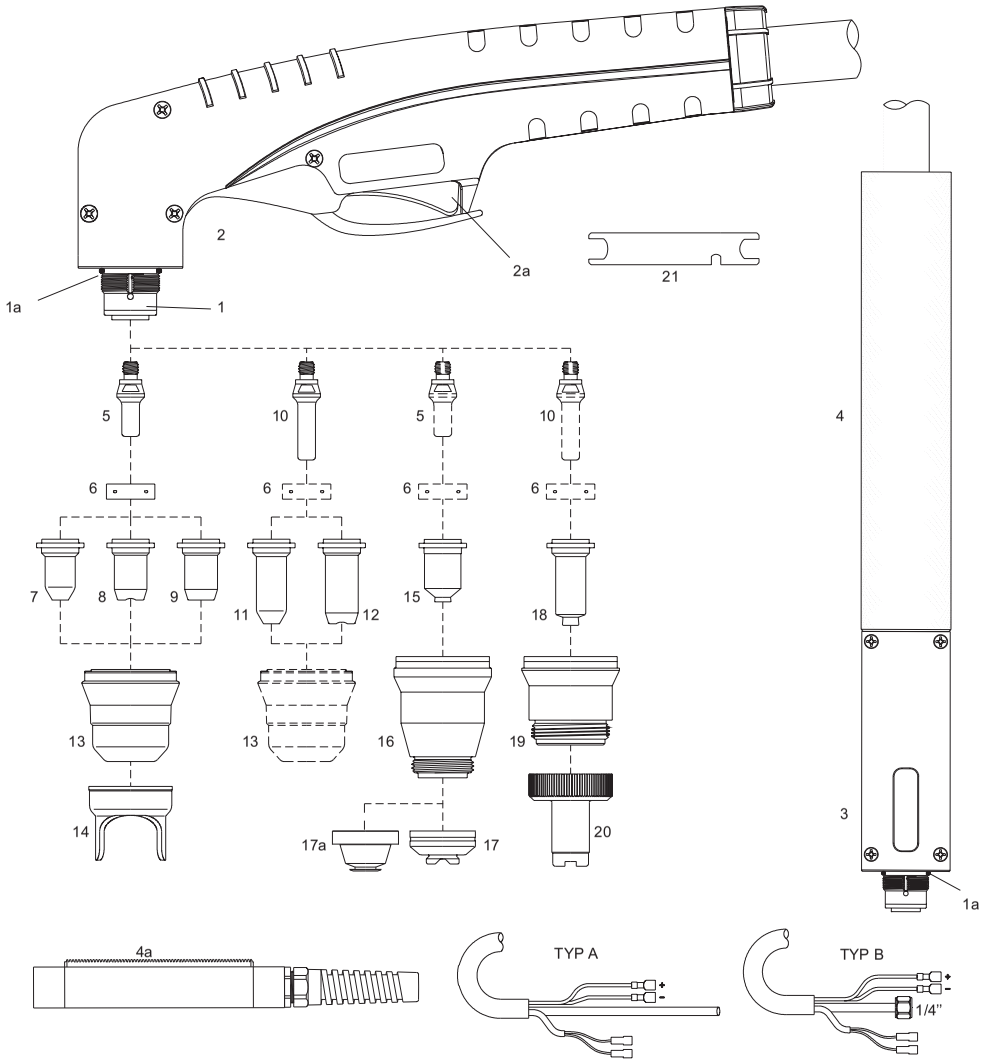

PT60H/M™

KOD	OPIS
09636	PT60H ręczny uchwyt do cięcia kpl. 6m A
09636CX	PT60H ręczny uchwyt do cięcia kpl. 6m A (przewód koncentryczny)
09638	PT60H ręczny uchwyt do cięcia kpl. 6m B
09638CX	PT60H ręczny uchwyt do cięcia kpl. 6m B (przewód koncentryczny)
09650	PT60M maszynowy uchwyt do cięcia kpl. 6m B
09650CX	PT60M maszynowy uchwyt do cięcia kpl. 6m B (przewód koncentryczny)

...inne przyłącza patrz strona 4.05

LP.	KOD	[H]	[M]	OPIS
1	09603	•		Korpus palnika (ręczny)
1a	51620.60	•	•	O-ring
2	09605	•		Rękojeść z mikrowyłącznikiem (kpl.)
2a	07301.20	•		Mikrowyłącznik
3	09613		•	Korpus palnika (maszynowy)
4	07218		•	Rękojeść uchwytu maszynowego
4a	07219		•	Rękojeść uchwytu maszynowego z listwą zębatą
5	52582	•	•	Elektroda
6	60028	•	•	Pierścień zawirowujący
7	51318.06	•	•	Dysza fi 0.65 10-20A
	51318.08	•	•	Dysza fi 0.8 20-30A
	51318.09	•	•	Dysza fi 0.9 30-40A
8	51312P.09	•		Dysza fi 0.9 30-40A
9	51313P.10	•	•	Dysza płaska fi 1.0 40-50A
	51313P.11	•	•	Dysza płaska fi 1.1 50-60A
10	52583	•		Elektroda długa
11	51318L.06	•		Dysza długa fi 0.65 10-20A
	51318L.08	•		Dysza długa fi 0.8 20-30A
12	51314.09	•		Dysza długa fi 0.9 30-40A
13	60389	•	•	Osłona dyszy
	60389S	•	•	Osłona dyszy ***Max Life***
14	60432	•		Pierścień dystansowy (dwa groty)
15	51318C.09	•	•	Dysza fi 0.9 30-40A
	51318C.10	•	•	Dysza fi 1.0 40-50A
	51318C.11	•	•	Dysza fi 1.1 50-60A
16	60389C	•	•	Osłona dyszy
17	60485	•		Pierścień dystansowy (ręczny)
17a	60487		•	Pierścień dystansowy (maszynowy)
18	51318LC.09	•		Dysza długa 40A
	51318LC.10	•		Dysza długa 50A
	51318LC.11	•		Dysza długa 60A
19	60389LC	•		Osłona dyszy
20	60512L	•		Pierścień dystansowy
21	60368	•	•	Klucz do mocowania elektrody
	09686	•		Przewód prądowo-powietrzny 6m [H] A
	09686CX	•		Przewód prądowo-powietrzny 6m [H] A (przewód koncentryczny)
	09688	•		Przewód prądowo-powietrzny 6m [H] (1/4") B
	09688CX	•		Przewód prądowo-powietrzny 6m [H] (1/4") B (przewód koncentryczny)
	09690		•	Przewód prądowo-powietrzny 6m [M] (1/4") B
	09690CX		•	Przewód prądowo-powietrzny 6m [M] (1/4") B (przewód koncentryczny)
	51866	•		Cyrkiel (kpl.)

[H] - części stosować w uchwycie ręcznym,
[M] - części stosować w uchwycie maszynowym

Efekt cofającej się elektrody uzyskano dzięki korpusowi palnika, który zawiera element ruchomy.

PT80H/M™

EN 60974-7

Prąd cięcia:	30 - 80 A
Gaz:	powietrze / N_2
Cykl pracy:	60%
Ciśnienie robocze:	4.4 - 5.0 bar
Przepływ powietrza:	160 $^{L}/_{min}$
Sposób zajarzania:	bez HF
Wypływ powietrza po zakończeniu cięcia:	60s (zalecane)
Pilot:	18 - 22A

Cyrkiel

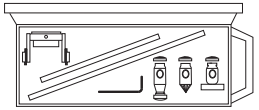

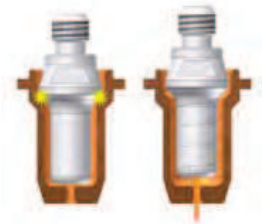

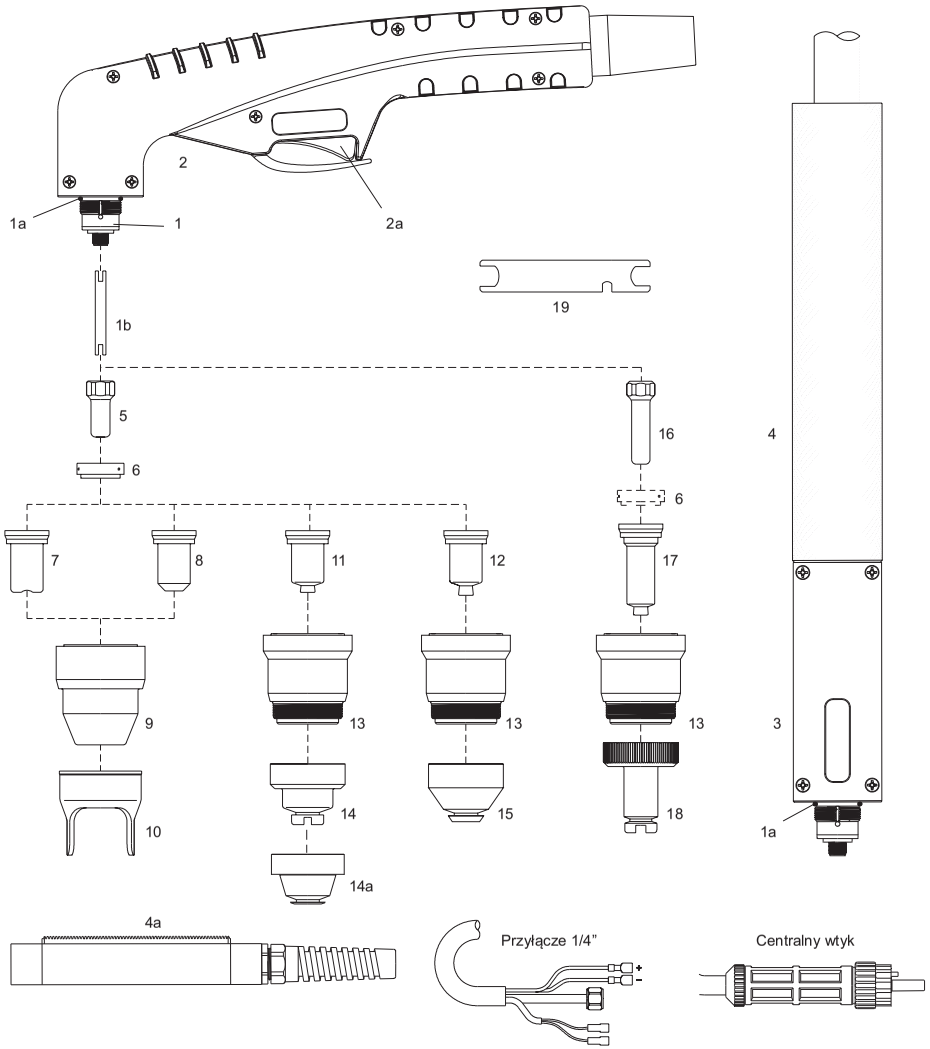

PT80H/M™

KOD	OPIS
09820	PT80H ręczny uchwyt do cięcia kpl. 6m (1/4")
09820CX	PT80H ręczny uchwyt do cięcia kpl. 6m (1/4")(przewód koncentryczny)
09825	PT80H ręczny uchwyt do cięcia kpl. 12m (1/4")
09825CX	PT80H ręczny uchwyt do cięcia kpl. 12m (1/4")(przewód koncentryczny)
09821	PT80H ręczny uchwyt do cięcia kpl. 6m (centralny wtyk)
09821CX	PT80H ręczny uchwyt do cięcia kpl. 6m (centralny wtyk)(przewód koncentryczny)
09826	PT80H ręczny uchwyt do cięcia kpl. 12m (centralny wtyk)
09826CX	PT80H ręczny uchwyt do cięcia kpl. 12m (centralny wtyk)(przewód koncentryczny)
09830	PT80M maszynowy uchwyt do cięcia kpl. 6m (1/4")
09830CX	PT80M maszynowy uchwyt do cięcia kpl. 6m (1/4")(przewód koncentryczny)
09835	PT80M maszynowy uchwyt do cięcia kpl. 12m (1/4")
09835CX	PT80M maszynowy uchwyt do cięcia kpl. 12m (1/4")(przewód koncentryczny)
09831	PT80M maszynowy uchwyt do cięcia kpl. 6m (centralny wtyk)
09831CX	PT80M maszynowy uchwyt do cięcia kpl. 6m (centralny wtyk)(przewód koncentryczny)
09836	PT80M maszynowy uchwyt do cięcia kpl. 12m (centralny wtyk)
09836CX	PT80M maszynowy uchwyt do cięcia kpl. 12m (centralny wtyk)(przewód koncentryczny)

...inne przyłącza patrz strona 4.05

LP.	KOD	[H]	[M]	OPIS
1	09800	•		Korpus palnika (ręczny)
1a	51620.60	•	•	O-ring
1b	09800.42	•	•	Nurnik (rurka chłodząca)
2	09705	•		Rękojeść z mikrowyłącznikiem (kpl.)
2a	07301.20	•		Mikrowyłącznik
3	09810		•	Korpus palnika (maszynowy)
4	07218		•	Rękojeść uchwytu maszynowego
4a	07219		•	Rękojeść uchwytu maszynowego z listwą zebatą
5	52558	•	•	Elektroda
6	60027	•	•	Pierścień zawirowujący
7	51310.09	•	•	Dysza fi 0.9 30-40A
8	51311.10	•	•	Dysza fi 1.0 40-50A
	51311.11	•	•	Dysza fi 1.1 50-60A
	51311.12	•	•	Dysza fi 1.2 60-70A
	51311.13	•	•	Dysza fi 1.3 70-80A
9	60510	•	•	Osłona dyszy
10	60434	•		Pierścień dystansowy (dwa groty)
11	51311S.10	•	•	Dysza fi 1.0 40-50A
	51311S.11	•	•	Dysza fi 1.1 50-60A
	51311S.12	•	•	Dysza fi 1.2 60-70A
	51311S.13	•	•	Dysza fi 1.3 70-80A
12	51311G.16	•		Dysza do żłobienia 80A
13	60511	•	•	Osłona dyszy
14	60504	•		Pierścień dystansowy (ręczny)
14a	60506		•	Pierścień dystansowy (maszynowy)
15	60508	•		Pierścień dystansowy (do żłobienia)
16	52558L	•		Elektroda długa
17	51311L.10	•		Dysza długa fi 1.0 40-50A
	51311L.11	•		Dysza długa fi 1.1 50-60A
	51311L.12	•		Dysza długa fi 1.2 60-70A
	51311L.13	•		Dysza długa fi 1.3 70-80A
18	60504L	•		Pierścień dystansowy (długi)
19	60368	•	•	Klucz do mocowania elektrody
	09781	•		Przewód prądowo-powietrzny 6m [H] (1/4")
	09781CX	•		Przewód prądowo-powietrzny 6m [H] (1/4") (przewód koncentryczny)
	09786	•		Przewód prądowo-powietrzny 12m [H] (1/4")
	09786CX	•		Przewód prądowo-powietrzny 12m [H] (1/4") (przewód koncentryczny)
	09780	•		Przewód prądowo-powietrzny 6m [H] (1/8")
	09780CX	•		Przewód prądowo-powietrzny 6m [H] (1/8") (przewód koncentryczny)
	09785	•		Przewód prądowo-powietrzny 12m [H] (1/8")
	09785CX	•		Przewód prądowo-powietrzny 12m [H] (1/8") (przewód koncentryczny)
	09790		•	Przewód prądowo-powietrzny 6m [M] (1/4")
	09790CX		•	Przewód prądowo-powietrzny 6m [M] (1/4") (przewód koncentryczny)
	09795		•	Przewód prądowo-powietrzny 12m [M] (1/4")
	09795CX		•	Przewód prądowo-powietrzny 12m [M] (1/4") (przewód koncentryczny)
	09791		•	Przewód prądowo-powietrzny 6m [M] (1/8")
	09791CX		•	Przewód prądowo-powietrzny 6m [M] (1/8") (przewód koncentryczny)
	09796		•	Przewód prądowo-powietrzny 12m [M] (1/8")
	09796CX		•	Przewód prądowo-powietrzny 12m [M] (1/8") (przewód koncentryczny)
	51853	•		Cyrkiel (kpl.)

[H] - części stosować w uchwycie ręcznym,
[M] - części stosować w uchwycie maszynowym

PT100H/M™

CE **EN 60974-7**

Prąd cięcia:	30 - 100 A
Gaz:	powietrze / N_2
Cykl pracy:	30% 120A
	60% 100A
Ciśnienie robocze:	4.6 - 5.0 bar
Przepływ powietrza:	200 $^{l}/_{min}$
Sposób zajarzania:	bez HF
Pilot:	18 - 22A

Cyrkiel

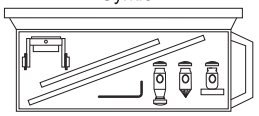

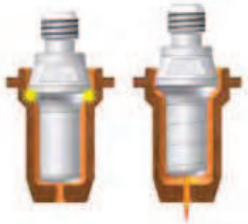

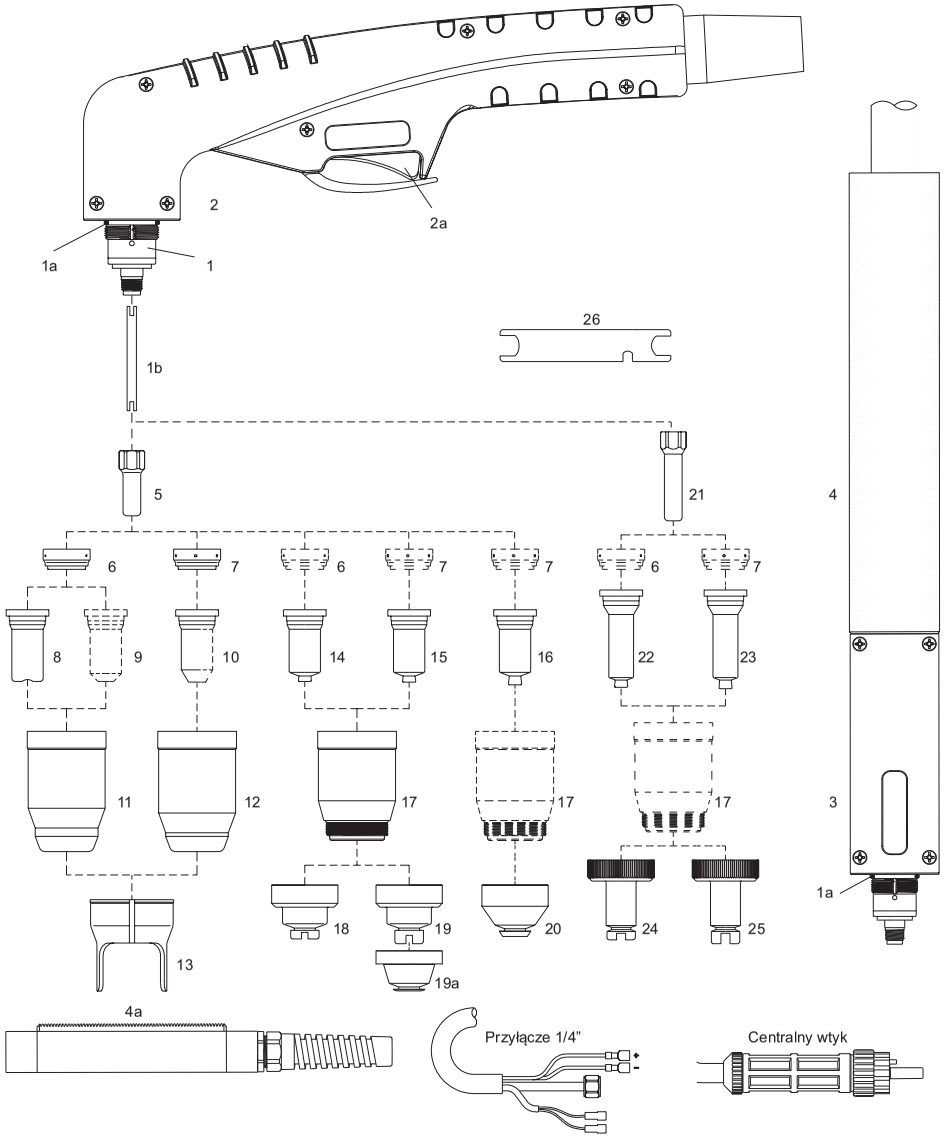

PT100H/M™

KOD	OPIS
09720CX	PT100H ręczny uchwyt do cięcia kpl. 6m (1/4") (przewód koncentryczny)
09721CX	PT100H ręczny uchwyt do cięcia kpl. 12m (1/4") (przewód koncentryczny)
09725CX	PT100H ręczny uchwyt do cięcia kpl. 6m (centralny wtyk) (przewód koncentryczny)
09726CX	PT100H ręczny uchwyt do cięcia kpl. 12m (centralny wtyk) (przewód koncentryczny)
09730CX	PT100M maszynowy uchwyt do cięcia kpl. 6m (1/4") (przewód koncentryczny)
09731CX	PT100M maszynowy uchwyt do cięcia kpl. 12m (1/4") (przewód koncentryczny)
09735CX	PT100M maszynowy uchwyt do cięcia kpl. 6m (centralny wtyk) (przewód koncentryczny)
09736CX	PT100M maszynowy uchwyt do cięcia kpl. 12m (centralny wtyk) (przewód koncentryczny)

...inne przyłącza patrz strona 4.05

LP.	KOD	[H]	[M]	OPIS
1	09700	•		Korpus palnika (ręczny)
1a	51190.41	•	•	O-ring
1b	09700.48	•	•	Nurnik (rurka chłodząca)
2	09705	•		Rękojeść z mikrowyłącznikiem (kpl.)
2a	07301.20	•		Mikrowyłącznik
3	09710		•	Korpus palnika (maszynowy)
4	07218		•	Rękojeść uchwytu maszynowego
4a	07219		•	Rękojeść uchwytu maszynowego z listwą zębatą
5	52556	•	•	Elektroda
6	60025	•	•	Pierścień zawirowujący 30-70A
7	60026	•	•	Pierścień zawirowujący 80-120A
8	51245.09	•	•	Dysza fi 0.9 30-40A
9	51246.10	•	•	Dysza fi 1.0 40-50A
	51246.11	•	•	Dysza fi 1.1 50-60A
	51246.12	•	•	Dysza fi 1.2 60-70A
10	51248.14	•	•	Dysza fi 1.4 80-90A
	51248.15	•	•	Dysza fi 1.5 100-110A
	51248.16	•	•	Dysza fi 1.6 110-120A
11	60500	•	•	Osłona dyszy 30-70A
12	60501	•	•	Osłona dyszy 80-120A
13	60444	•		Pierścień dystansowy (dwa groty)
14	51276.10	•	•	Dysza fi 1.0 40-50A
	51276.11	•	•	Dysza fi 1.1 50-60A
	51276.12	•	•	Dysza fi 1.2 60-70A
15	51278.14	•	•	Dysza fi 1.4 80-90A
	51278.15	•	•	Dysza fi 1.5 100-110A
	51278.16	•	•	Dysza fi 1.6 110-120A
16	51278G.22	•		Dysza 100-120A (do żłobienia)
17	60502	•		Osłona dyszy
18	60504	•		Pierścień dystansowy (ręczny) 40-70A
19	60505	•		Pierścień dystansowy (ręczny) 80-120A
19a	60506		•	Pierścień dystansowy (maszynowy)
20	60508	•		Pierścień dystansowy (do żłobienia)
21	52556L	•		Elektroda długa
22	51276L.10	•		Dysza długa fi 1.0 40-50A
	51276L.11	•		Dysza długa fi 1.1 50-60A
	51276L.12	•		Dysza długa fi 1.2 60-70A
23	51278L.14	•		Dysza długa fi 1.4 80-90A
	51278L.15	•		Dysza długa fi 1.5 100-110A
	51278L.16	•		Dysza długa fi 1.6 110-120A
24	60504L	•		Pierścień dystansowy (długi) 40-70A
25	60505L	•		Pierścien dystansowy (długi) 80-120A
26	60368	•	•	Klucz do mocowania elektrody
	09781CX	•		Przewód prądowo-powietrzny 6m [H] (1/4") (przewód koncentryczny)
	09786CX	•		Przewód prądowo-powietrzny 12m [H] (1/4") (przewód koncentryczny)
	09780CX	•		Przewód prądowo-powietrzny 6m [H] (1/8") (przewód koncentryczny)
	09785CX	•		Przewód prądowo-powietrzny 12m [H] (1/8") (przewód koncentryczny)
	09790CX		•	Przewód prądowo-powietrzny 6m [M] (1/4") (przewód koncentryczny)
	09795CX		•	Przewód prądowo-powietrzny 12m [M] (1/4") (przewód koncentryczny)
	09791CX		•	Przewód prądowo-powietrzny 6m [M] (1/8") (przewód koncentryczny)
	09796CX		•	Przewód prądowo-powietrzny 12m [M] (1/8") (przewód koncentryczny)
	51864	•		Cyrkiel (kpl.)

[H] - części stosować w uchwycie ręcznym,
[M] - części stosować w uchwycie maszynowym

H250W™ / M250W™

CE **EN 60974-7**

Prąd cięcia:	max 300 A
Gaz:	powietrze / N_2
Cykl pracy:	100% 250A
	60% 300A
Ciśnienie płynu chłodzącego:	3.5 bar
Natężenie przepływu cieczy:	1.9 $^{L}/_{min}$
Ciśnienie robocze:	4.8 - 5.0 bar
Przepływ powietrza:	120 $^{L}/_{min}$
Sposób zajarzania:	HF

HF

UCHWYT CHŁODZONY CIECZĄ!

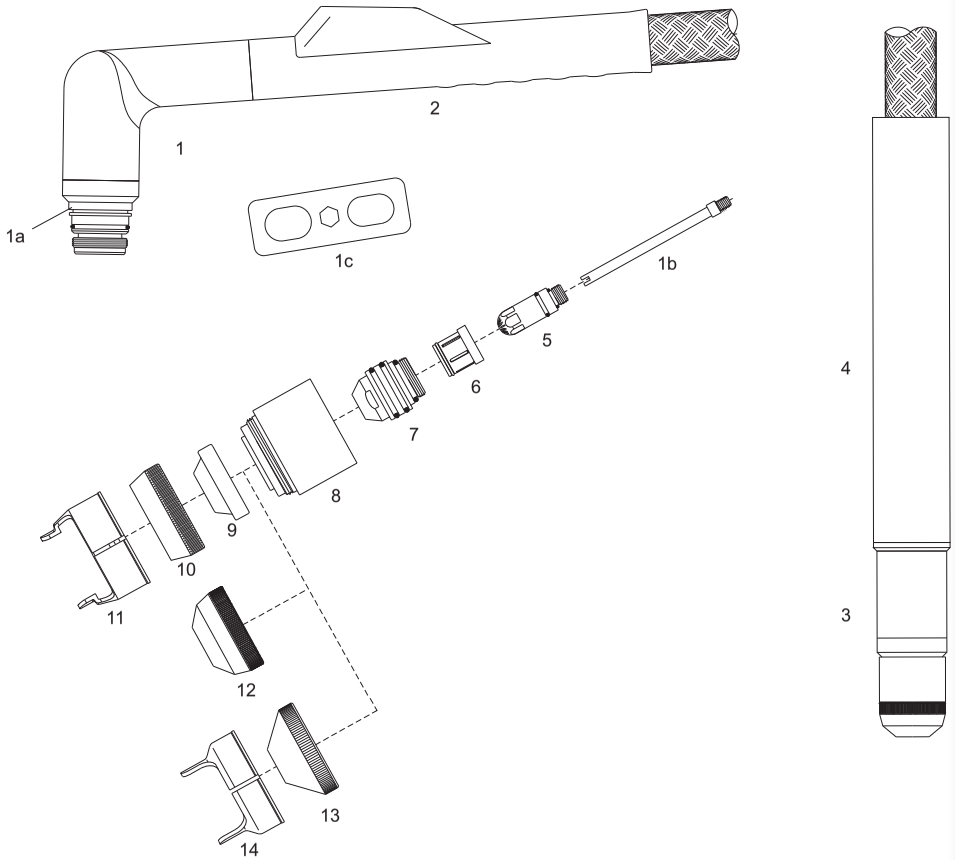

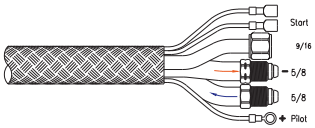

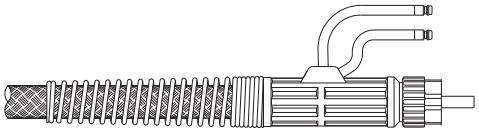

H250W™ / M250W™

KOD	OPIS
08220	H250W ręczny uchwyt do cięcia plazmą kpl. 7.5m (przyłącze 5/8")
08225	H250W ręczny uchwyt do cięcia plazmą kpl. 15m (przyłącze 5/8")
08221	H250W ręczny uchwyt do cięcia plazmą kpl. 7.5m (centralny wtyk)
08226	H250W ręczny uchwyt do cięcia plazmą kpl. 15m (centralny wtyk)
08230	M250W maszynowy uchwyt do cięcia plazmą kpl. 7.5m (przyłącze 5/8")
08235	M250W maszynowy uchwyt do cięcia plazmą kpl. 15m (przyłącze 5/8")
08231	M250W maszynowy uchwyt do cięcia plazmą kpl. 7.5m (centralny wtyk)
08236	M250W maszynowy uchwyt do cięcia plazmą kpl. 15m (centralny wtyk)

...inne przyłącza patrz strona 4.05

LP.	KOD	[H]	[M]	OPIS
1	08200	•		Korpus palnika (ręczny)
1a	60341.41	•	•	O-ring
1b	08200.43	•	•	Nurnik (rurka chłodząca)
1c	08200.54	•	•	Klucz do mocowania elektrody
2	07109E	•		Rękojeść z mikrowyłącznikiem (kpl.)
3	08210		•	Korpus palnika (maszynowy)
4	08215		•	Rękojeść uchwytu maszynowego
5	52614L	•	•	Elektroda 50-150A (powietrze/N_2)
	52614	•	•	Elektroda 50-300A (powietrze/N_2)
6	60052	•	•	Pierścień zawirowujący 50-300A
7	51350	•	•	Dysza 50A
	51351	•	•	Dysza 100A
	51352	•	•	Dysza 150A
	51353	•	•	Dysza 225A
	51354	•	•	Dysza 300A
8	60396S	•	•	Osłona dyszy ***Long Life***
	60398	•	•	Osłona dyszy ***Max Life***
9	80023	•	•	Pierścień (nieprzewodzący)
10	51994	•	•	Pierścień dystansowy
11	51996	•		Pierścień dystansowy (dwa groty)
12	51997		•	Pierścień dystansowy (maszynowy)
13	51990	•	•	Pierścień dystansowy 50A
	51991	•	•	Pierścień dystansowy 100-250A
	51992	•	•	Pierścień dystansowy 300A
14	51995	•		Pierścień dystansowy (dwa groty)
	08280	•		Pakiet przewodów 7.5m [H] (przyłącze 5/8")
	08285	•		Pakiet przewodów 15m [H] (przyłącze 5/8")
	08281	•		Pakiet przewodów 7.5m [H] (centralny wtyk)
	08286	•		Pakiet przewodów 15m [H] (centralny wtyk)
	08290		•	Pakiet przewodów 7.5m [M] (przyłącze 5/8")
	08295		•	Pakiet przewodów 15m [M] (przyłącze 5/8")
	08291		•	Pakiet przewodów 7.5m [M] (centralny wtyk)
	08296		•	Pakiet przewodów 15m [M] (centralny wtyk)

[H] - części stosować w uchwycie ręcznym.
[M] - części stosować w uchwycie maszynowym

M250BW™

UCHWYT CHŁODZONY CIECZĄ!

CE **EN 60974-7**

Prąd cięcia:	max 250 A
Gaz:	powietrze / N_2 O_2 / Ar / H_2
Cykl pracy:	100% 250A
Ciśnienie płynu chłodzącego:	3.5 bar
Natężenie przepływu cieczy:	1.9 $^{L}/_{min}$
Ciśnienie robocze:	4.8 - 6.2 bar
Przepływ powietrza:	190 $^{L}/_{min}$
Sposób zajarzania:	HF

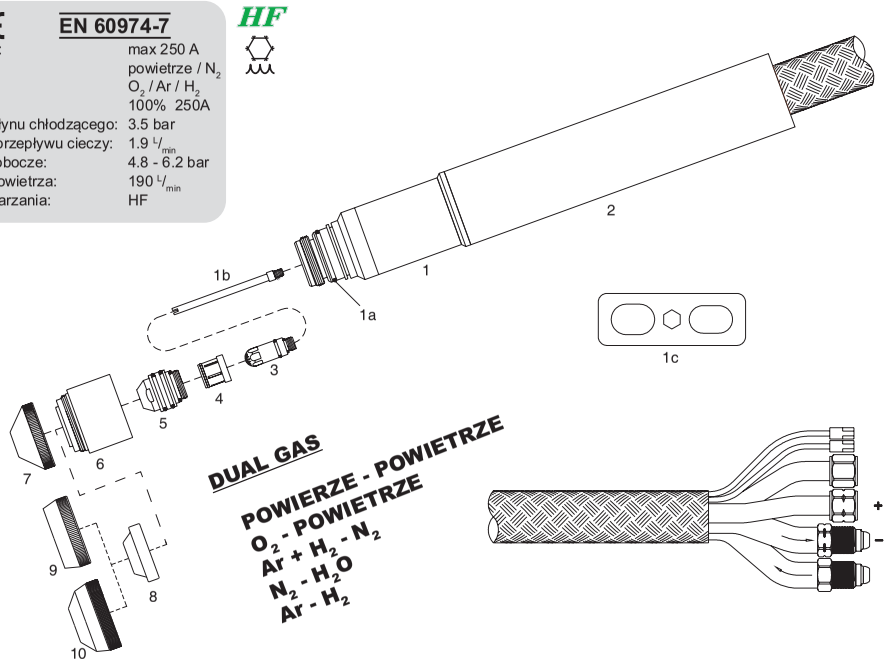

KOD	OPIS
08330	M250BW maszynowy uchwyt do cięcia plazmą kpl. 7.5m (przyłącze 5/8")
08335	M250BW maszynowy uchwyt do cięcia plazmą kpl. 15m (przyłącze 5/8")

...inne przyłącza patrz strona 4.05

LP.	KOD	OPIS
1	08310	Korpus palnika (maszynowy)
1a	60341.41	O-ring
1b	08200.43	Nurnik (rurka chłodząca)
1c	08200.54	Klucz do mocowania elektrody
2	08215	Rękojeść uchwytu maszynowego
3	52614L	Elektroda 50-150A (powietrze/N_2)
	52614	Elektroda 50-300A (powietrze/N_2)
	52615	Elektroda 50-250A (O_2)
	52616	Elektroda 50-250A (N_2)
	52617	Elektroda 50-250A (Ar/H_2)
4	60052	Pierścień zawirowujący 50-250A
5	51350	Dysza 50A
	51351	Dysza 100A
	51352	Dysza 150A
	51353	Dysza 200A
	51354	Dysza 250A
6	60396S	Osłona dyszy ***Long Life***
	60398	Osłona dyszy ***Max Life***
7	51990	Pierścień dystansowy 50A
	51991	Pierścień dystansowy 100-200A
	51992	Pierścień dystansowy 250A
8	80023	Pierścień (nieprzewodzący)
9	51994	Pierścień dystansowy
10	51997	Pierścień dystansowy (maszynowy)
	08390	Pakiet przewodów 7.5m (przyłącze 5/8")
	08395	Pakiet przewodów 15m (przyłącze 5/8")

BINZEL®

PSB 31KK®

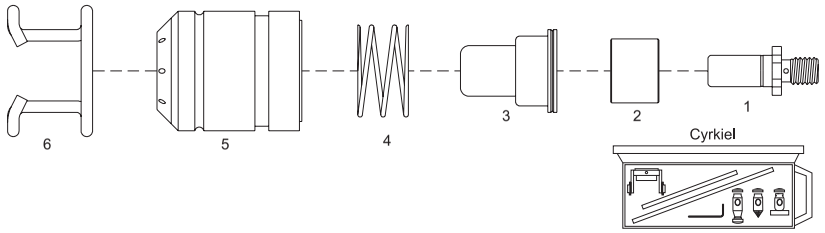

LP.	KOD	NR REF.	OPIS	LP.	KOD	NR REF.	OPIS
1	52018	742.0016	Elektroda - 15.5mm	4	51906	742.0084	Sprężyna (opak. 10szt.)
2	60407	742.0082	Izolator	5	60408	742.0086	Osłona dyszy (nasadka ochronna)
3	41005	742.0083	Dysza fi 1.0	6	51902	742.0089	Sprężyna dystansowa
	41006	742.0106	Dysza fi 1.2		51855		Cyrkiel (kpl.)

BINZEL®

PSB 60/80/121®

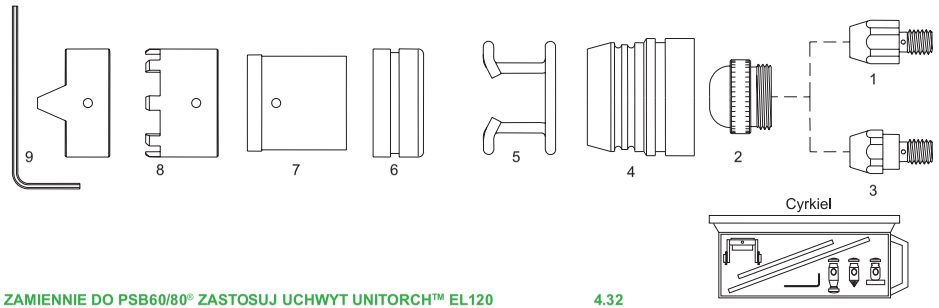

ZAMIENNIE DO PSB60/80® ZASTOSUJ UCHWYT UNITORCH™ EL120 4.32

LP.	KOD	NR REF.	OPIS	LP.	KOD	NR REF.	OPIS
1	52515	743.0067	Elektroda Hf	5	51901	743.0149	Sprężyna dystansowa (opak. 10szt.)
2	51107	743.0122	Dysza fi 1.0	6	60410	743.0125	Izolator
	51108	743.0142	Dysza fi 1.3	7	60411	743.0126	Uchwyt pierścienia dystansowego
	51109	743.0132	Dysza fi 1.5	8	60361	743.0127	Pierścień dystansowy (koronowy)
	51110	743.0209	Dysza fi 1.8	9	60362	743.0267	Pierścień dystansowy (dwa groty)
	51135	743.0355	Dysza fi 2.0				z wkrętami i kluczem do mocowania
3	52055	743.0425	Elektroda Zr (743.0441)		51856		Cyrkiel (kpl.)
4	743.0131	743.0131	Osłona dyszy OEM				

BINZEL®

ABIPLAS CUT70®

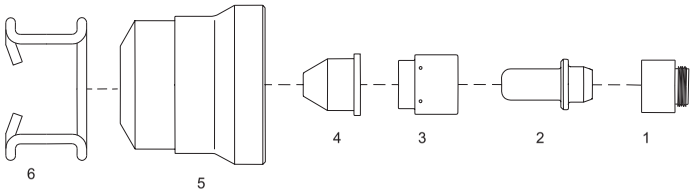

LP.	KOD	NR REF.	OPIS	LP.	KOD	NR REF.	OPIS
1	742.D012	742.D012	Izolator OEM	..4	51545.11	742.D018	Dysza stożkowa fi 1.1
2	52660	742.D056	Elektroda		51545.12	742.D041	Dysza stożkowa fi 1.2
3	60200	742.D073	Pierścień zawirowujący	5	60470	742.D023	Osłona dyszy
4	51545.09	742.D008	Dysza stożkowa fi 0.9	6	742.D010	742.D010	Sprężyna dystansowa (opak. 10szt.)

NOV-WELD® Sp. z o.o. nie jest podmiotem zależnym i/lub w jakikolwiek inny sposób związany z BINZEL®. Oferowane elementy szybkozużywające się pokazane na zdjęciach/schemacie produkowane są dla NOV-WELD® Sp. z o.o. z dokumentacji innego producenta.
Numery referencyjne i nazwy należące do BINZEL® przywołane zostały pod rządami obligatoryjnego przepisu art. 156 ust.1, pkt.3 ustawy Prawo Własności Przemysłowej dla wygody kupującego i odnoszą się do podanego kodu i opisu części zastępowanej.

BINZEL®

ABIPLAS CUT 110®

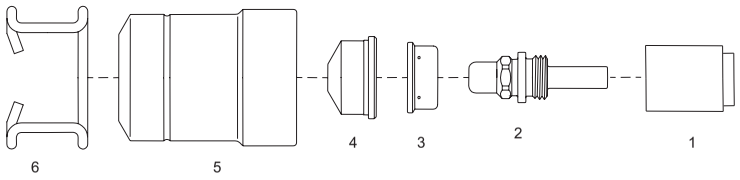

LP.	KOD	NR REF.	OPIS	LP.	KOD	NR REF.	OPIS
1	745.D020	745.D020	Izolator OEM	..4	51540.14	745.D017	Dysza fi 1.4
2	52665	745.D008	Elektroda		51540.16	745.D065	Dysza fi 1.6
3	60201	745.D113	Pierścień zawirowujący	5	60473	745.D026	Osłona dyszy
4	51540.10	745.D018	Dysza fi 1.0	6	51910	745.D012	Sprężyna dystansowa (opak. 10szt.)
	51540.12	745.D010	Dysza fi 1.2				

BINZEL®

ABIPLAS CUT 150®

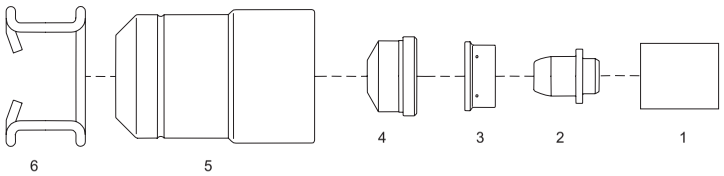

LP.	KOD	NR REF.	OPIS	LP.	KOD	NR REF.	OPIS
1	757.D032	757.D032	Izolator OEM	..4	51550.16	757.D010	Dysza fi 1.6
2	52670	757.D008	Elektroda		51550.18	757.D011	Dysza fi 1.8
3	60202	757.D060	Pierścień zawirowujący	5	60475	757.D091	Osłona dyszy (757.D042)
4	51550.12	757.D037	Dysza fi 1.2	6	51910	757.D012	Sprężyna dystansowa (opak. 10szt.)
	51550.15	757.D009	Dysza fi 1.5				

BINZEL®

ABIPLAS CUT 200W®

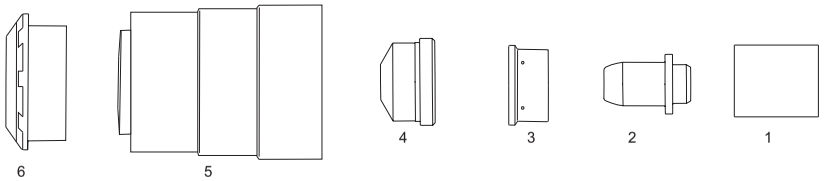

LP.	KOD	NR REF.	OPIS	LP.	KOD	NR REF.	OPIS
1	757.D032	757.D032	Izolator OEM	..4	051492	758.0042	Dysza fi 1.6
2	052845	758.0031	Elektroda		051493	758.0043	Dysza fi 1.8
3	758.0028	758.0028	Pierścień zawirowujący OEM		051494	758.0044	Dysza fi 2.0
4	051490	758.0040	Dysza fi 1.2	5	758.0020	758.0020	Osłona dyszy OEM
	051491	758.0041	Dysza fi 1.4	6	80000	758.0026	Ceramiczna osłona przeciwodpryskowa

NOV-WELD® Sp. z o.o. nie jest podmiotem zależnym i/lub w jakikolwiek inny sposób związany z BINZEL®. Oferowane elementy szybkozużywające się pokazane na zdjęciach/schemacie produkowane są dla NOV-WELD® Sp. z o.o. z dokumentacji innego producenta.
Numery referencyjne i nazwy należące do BINZEL® przywołane zostały pod rządami obligatoryjnego przepisu art. 156 ust.1, pkt.3 ustawy Prawo Własności Przemysłowej dla wygody kupującego i odnoszą się do podanego kodu i opisu części zastępowanej.

CEBORA®

CP-40®

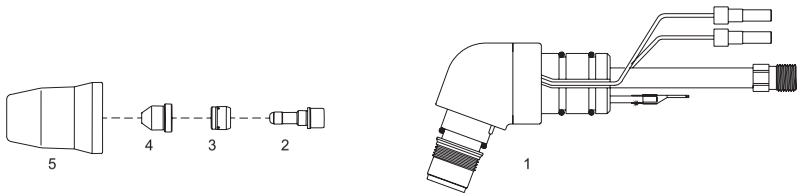

LP.	KOD	NR REF.	OPIS
1	01040	1359	Korpus palnika (ręczny)
2	52545	1516	Elektroda
3	60007	1507	Pierścień zawirowujący

LP.	KOD	NR REF.	OPIS
4	51086	1290	Dysza fi 0.7
5	60323	1906	Osłona dyszy

CEBORA®

P50® - Art. 937
P35 HF® - Art. 896

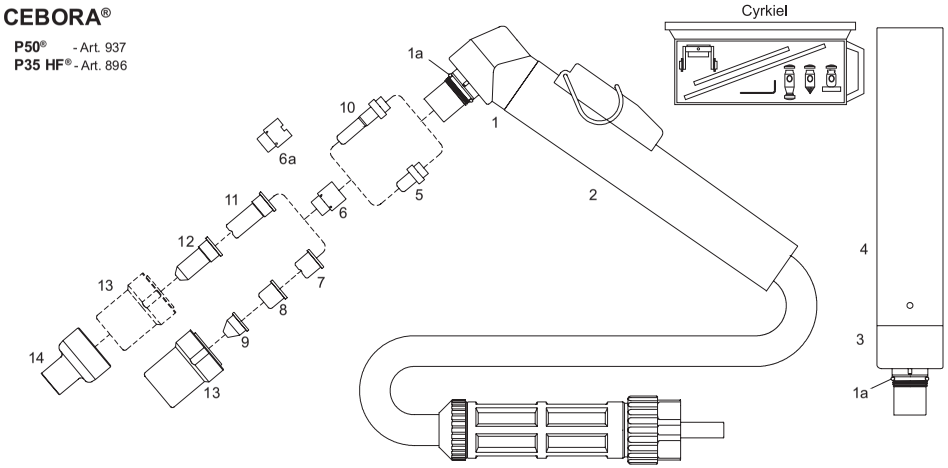

KOD	NR REF.	OPIS
03050/C	1526	Ręczny uchwyt do cięcia plazmą kpl. 6m (przyłącze 1/8")
03051/C	1574	Ręczny uchwyt do cięcia plazmą kpl. 6m (centralny wtyk)
03150/C		Ręczny uchwyt do cięcia plazmą kpl. 12m (przyłącze 1/8")
03151/C		Ręczny uchwyt do cięcia plazmą kpl. 12m (centralny wtyk)
03400		Maszynowy uchwyt do cięcia plazmą kpl. 6m (przyłącze 1/8")
03401		Maszynowy uchwyt do cięcia plazmą kpl. 6m (centralny wtyk)
03500		Maszynowy uchwyt do cięcia plazmą kpl. 12m (przyłącze 1/8")
03501		Maszynowy uchwyt do cięcia plazmą kpl. 12m (centralny wtyk)

...inne przyłącza patrz strona 4.05

LP.	KOD	NR REF.	OPIS
1	01000	1352	Korpus palnika (ręczny)
1a	01000.60	3.160.067	O-ring (opak. 20szt.)
2	03280/C	1356	Rękojeść z mikrowyłącznikiem (kpl.)
3	03300		Korpus palnika (maszynowy)
4	03310	3.055.623	Rękojeść uchwytu maszynowego
5	52512/L	1521	Elektroda
6	60001		Pierścień zawirowujący
6a	60002	1510	Pierścień zawirowujący z wycięciem
7	51100	1304	Dysza fi 1.0
	51095	1396	Dysza fi 1.0 50A ***Long Life***
	51100/S		Dysza fi 1.1 60A ***Long Life***
8	51099		Dysza płaska fi 1.0
9	51098		Dysza stożkowa fi 1.0

LP.	KOD	NR REF.	OPIS
10	52513/L	1518	Elektroda długa
11	51102	1370	Dysza długa fi 1.0
	51095/L	1395	Dysza długa fi 1.0 50A ***Long Life***
	51102/S		Dysza długa fi 1.1 60A ***Long Life***
12	51101	1306	Dysza długa fi 1.0 (stożkowa)
13	60320	5.710.121	Osłona dyszy
14	51965		Osłona dyszy (do 51095/L, 51102/L)
	03240	1344	Przewód prądowo-powietrzny 6m [H] (1/8")
	03250		Przewód prądowo-powietrzny 12m [H] (1/8")
	03320		Przewód prądowo-powietrzny 6m [M] (1/8")
	03330		Przewód prądowo-powietrzny 12m [M] (1/8")
	51850	166	Cyrkiel (kpl.)

[H] - części stosować w uchwycie ręcznym,
[M] - części stosować w uchwycie maszynowym

ZAMIENNIE DO P50® ZASTOSUJ UCHWYT SPARTUS® SP50H/M 4.06

NOV-WELD® Sp. z o.o. nie jest podmiotem zależnym i/lub w jakikolwiek inny sposób związany z CEBORA®. Oferowane elementy szybkozużywające się pokazane na zdjęciach/schemacie produkowane są dla NOV-WELD® Sp. z o.o. z dokumentacji innego producenta.
Numery referencyjne i nazwy należące do CEBORA® przywołane zostały pod rządami obligatoryjnego przepisu art. 156 ust.1, pkt 3 ustawy Prawo Własności Przemysłowej dla wygody kupującego i odnoszą się do podanego kodu i opisu części zastępowanej.

CEBORA®

P70® - Art. 941
35 PC/HF® - Art. 292
P36® - Art. 938
P52® - Art. 940

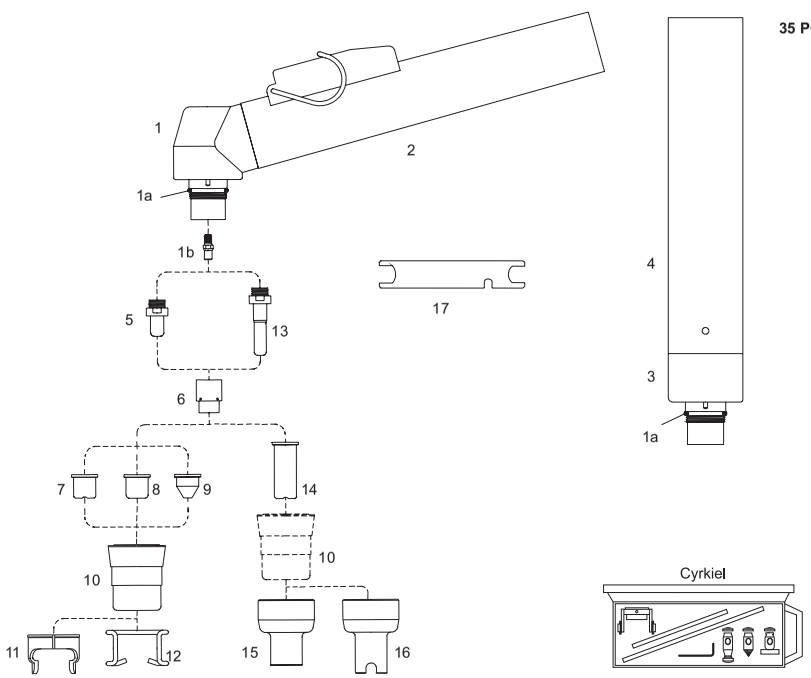

KOD	NR REF.	OPIS
03070/C	1564	Ręczny uchwyt do cięcia plazmą kpl. 6m (przyłącze 1/8")
03071/C	1573	Ręczny uchwyt do cięcia plazmą kpl. 6m (centralny wtyk)
03171/C	1573.20	Ręczny uchwyt do cięcia plazmą kpl. 12m (centralny wtyk)
03470	1563	Maszynowy uchwyt do cięcia plazmą kpl. 6m (przyłącze 1/8")
03471	1566	Maszynowy uchwyt do cięcia plazmą kpl. 6m (centralny wtyk)
03571	1566.20	Maszynowy uchwyt do cięcia plazmą kpl. 12m (centralny wtyk)

...inne przyłącza patrz strona 4.05

LP.	KOD	NR REF.	OPIS
1	01070	1351	Korpus palnika (ręczny)
1a	01000.60	3.160.067	O-ring (opak. 20szt.)
1b	01070.42	3.065.204	Dyfuzor (rurka chłodząca)
2	03280/C	1356	Rękojeść z mikrowyłącznikiem (kpl.)
3	03370	1349	Korpus palnika (maszynowy)
4	03310	3.055.623	Rękojeść uchwytu maszynowego
5	52551	1402	Elektroda
6	60001		Pierścień zawirowujący
7	51100.09	1309	Dysza fi 0.9 35A
	51095	1396	Dysza fi 1.0 50A ***Long Life***
	51100/S		Dysza fi 1.1 60A ***Long Life***
	51096	1308	Dysza fi 1.2 70A ***Long Life***
8	51099		Dysza płaska fi 1.0
	51099.12		Dysza płaska fi 1.2
9	51098	1305	Dysza stożkowa fi 1.0
	51098.12		Dysza stożkowa fi 1.2

LP.	KOD	NR REF.	OPIS
10	60321	5.710.171	Osłona dyszy
11	60363	1405	Pierścień dystansowy (dwa groty)
12	51901	1394	Sprężyna dystansowa (opak. 10szt.)
13	52553	1368	Elektroda długa
14	51102.09	1366	Dysza długa fi 0.9 35A
	51095/L	1395	Dysza długa fi 1.0 50A ***Long Life***
	51102/S		Dysza długa fi 1.1 60A ***Long Life***
	51096/L	1308	Dysza długa fi 1.2 70A ***Long Life***
15	51970		Pierścień dystansowy (do 51102.09, 51095/L)
16	51971		Pierścień dystansowy (do 51102/S, 51096/L)
17	60368		Klucz do mocowania elektrody
	03240	1344	Przewód prądowo-powietrzny 6m [H] (1/8")
	03250		Przewód prądowo-powietrzny 12m [H] (1/8")
	03320		Przewód prądowo-powietrzny 6m [M] (1/8")
	03330		Przewód prądowo-powietrzny 12m [M] (1/8")
	51849	166-70	Cyrkiel (kpl.)

[H] - części stosować w uchwycie ręcznym,
[M] - części stosować w uchwycie maszynowym

ZAMIENNIE DO P70® ZASTOSUJ UCHWYT SPARTUS® SP70H/M 4.08

NOV-WELD® Sp. z o.o. nie jest podmiotem zależnym i/lub w jakikolwiek inny sposób związany z CEBORA®. Oferowane elementy szybkozużywające się pokazane na zdjęciach/schemacie produkowane są dla NOV-WELD® Sp. z o.o. z dokumentacji innego producenta.
Numery referencyjne i nazwy należące do CEBORA® przywołane zostały pod rządami obligatoryjnego przepisu art. 156 ust.1, pkt 3 ustawy Prawo Własności Przemysłowej dla wygody kupującego i odnoszą się do podanego kodu i opisu części zastępowanej.

CEBORA®

P150® - CP160®
P90® - Art. 942
P92® - Art. 943
P120® - Art. 945
P122® - Art. 946
P150® - Art. 950
P152® - Art. 951
P162® - Art. 952

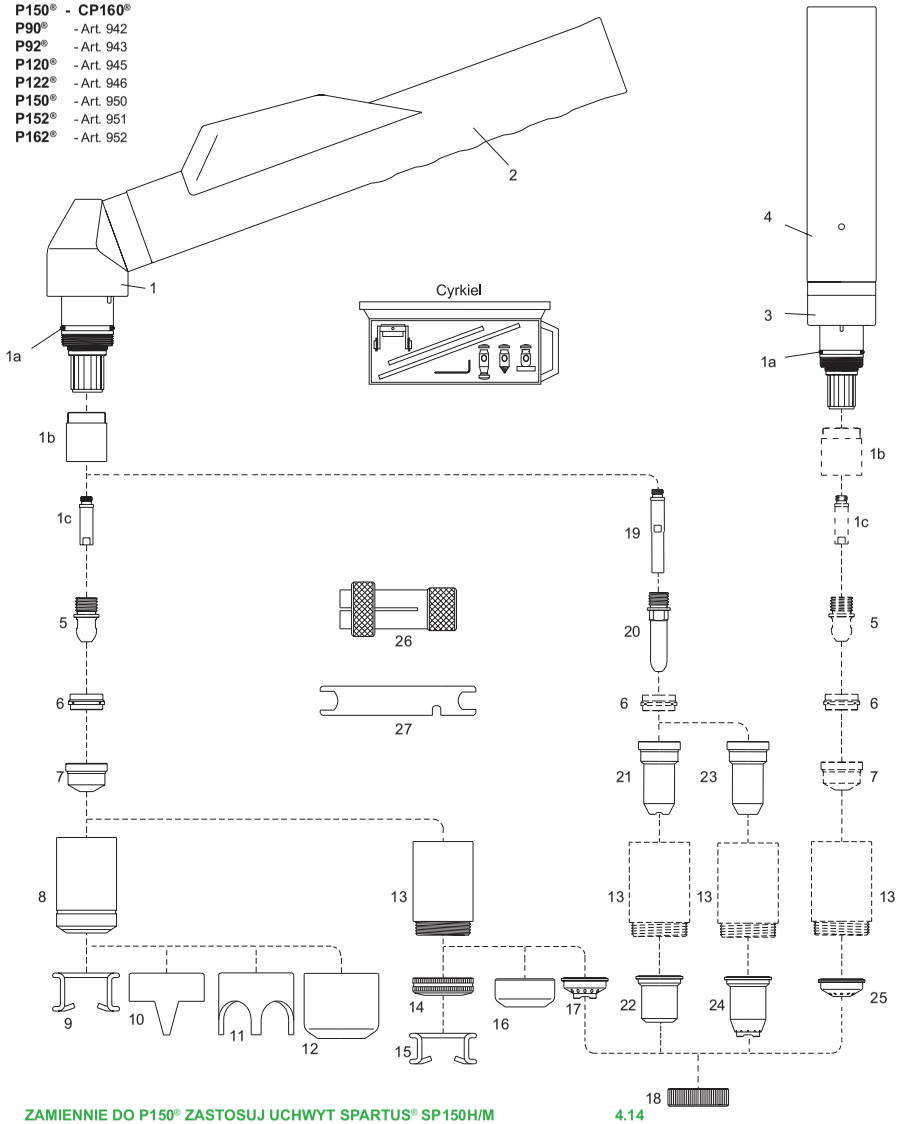

ZAMIENNIE DO P150® ZASTOSUJ UCHWYT SPARTUS® SP150H/M 4.14

KOD	NR REF.	OPIS
04050/CS	1571	Ręczny uchwyt do cięcia plazmą P150® kpl. 6m (przyłącze 1/8")
04051/CS	1576	Ręczny uchwyt do cięcia plazmą P150® kpl. 6m (centralny wtyk)
04151/CS	1578	Ręczny uchwyt do cięcia plazmą P150® kpl. 12m (centralny wtyk)
04400/S	1529	Maszynowy uchwyt do cięcia plazmą P150® kpl. 6m (przyłącze 1/8")
04401/S	1577	Maszynowy uchwyt do cięcia plazmą P150® kpl. 6m (centralny wtyk)
04501/S	1579	Maszynowy uchwyt do cięcia plazmą P150® kpl. 12m (centralny wtyk)
04053/CS	1226	Ręczny uchwyt do cięcia plazmą CP160® kpl. 6m (centralny wtyk)
04153/CS	1226.20	Ręczny uchwyt do cięcia plazmą CP160® kpl. 12m (centralny wtyk)
08679	1228	Maszynowy uchwyt do cięcia plazmą CP160® kpl. 6m (centralny wtyk)
08685	1228.20	Maszynowy uchwyt do cięcia plazmą CP160® kpl. 12m (centralny wtyk)

...inne przyłącza patrz strona 4.05

NOV-WELD® Sp. z o.o. nie jest podmiotem zależnym i/lub w jakikolwiek inny sposób związany z CEBORA®. Oferowane elementy szybkozużywające się pokazane na zdjęciach/schemacie produkowane są dla NOV-WELD® Sp. z o.o. z dokumentacji innego producenta.
Numery referencyjne i nazwy należące do CEBORA® przywołane zostały pod rządami obligatoryjnego przepisu art. 156 ust.1, pkt 3 ustawy Prawo Własności Przemysłowej dla wygody kupującego i odnoszą się do podanego kodu i opisu części zastępowanej.

CEBORA® P150 - CP160

LP.	KOD	NR REF.	OPIS
1	02000	1353	Korpus palnika (ręczny)
1a	02000.60	1398	O-ring (opak. 20szt.)
1b	60080		Izolator
1c	05004	1378	Dyfuzor (rurka chłodząca)
2	04280/C		Rękojeść z mikrowyłącznikiem (kpl.)
3	04300	1354	Korpus palnika (maszynowy)
4	03310	3.055.623	Rękojeść uchwytu maszynowego
5	52540	1376	Elektroda
6	60020	1377	Pierścień zawirowujący
7	51140/S	1371	Dysza fi 1.1 ***Long Life***
	51141/S	1372	Dysza fi 1.35 ***Long Life***
	51142/S	1373	Dysza fi 1.6 ***Long Life***
	51143/S	1374	Dysza fi 1.8 ***Long Life***
	51144	1375	Dysza fi 3.0 (do żłobienia)
8	60330	1389	Osłona dyszy
9	51910	1386	Sprężyna dystansowa (opak. 10szt.)
10	60370	1408	Pierścień dystansowy (dwa groty)
11	60371		Pierścień dystansowy (koronowy)
12	60373	1406	Deflektor (do żłobienia)
13	60350		Osłona dyszy
	60350/V		Osłona dyszy ***Max Life***

LP.	KOD	NR REF.	OPIS
14	51952		Nakrętka mocująca sprężynę dystansową
15	51911		Sprężyna dystansowa (opak. 10szt.)
16	51953		Deflektor (do żłobienia)
17	51950		Pierścień dystansowy (ręczny)
18	51959		Nakrętka mocująca pierścień dystansowy
19	05005		Dyfuzor długi (rurka chłodząca)
20	52549	1517	Elektroda długa
21	51148	1369	Dysza długa max 50A
22	51957		Pierścień dystansowy max 50A
23	51148.13		Dysza długa fi 1.35 90A
	51148.16		Dysza długa fi 1.6 120A
	51148.18		Dysza długa fi 1.8 150A
24	51958		Pierścień dystansowy (ręczny)
25	51951		Pierścień dystansowy (maszynowy)
26	60369	1509	Klucz do demontażu pierścienia zawirowującego
27	60368		Klucz do mocowania elektrody
	04240		Przewód prądowo-powietrzny 6m [H] (1/8")
	04250		Przewód prądowo-powietrzny 12m [H] (1/8")
	04320		Przewód prądowo-powietrzny 6m [M] (1/8")
	04330		Przewód prądowo-powietrzny 12m [M] (1/8")
	51851	169	Cyrkiel (kpl.)

CEBORA®

CP-90® - CP91®
PC 5060/T® - Art. 354
PC 6060/T® - Art. 355
PC 9060/T® - Art. 356
P55® - Art. 965
P80® - Art. 947

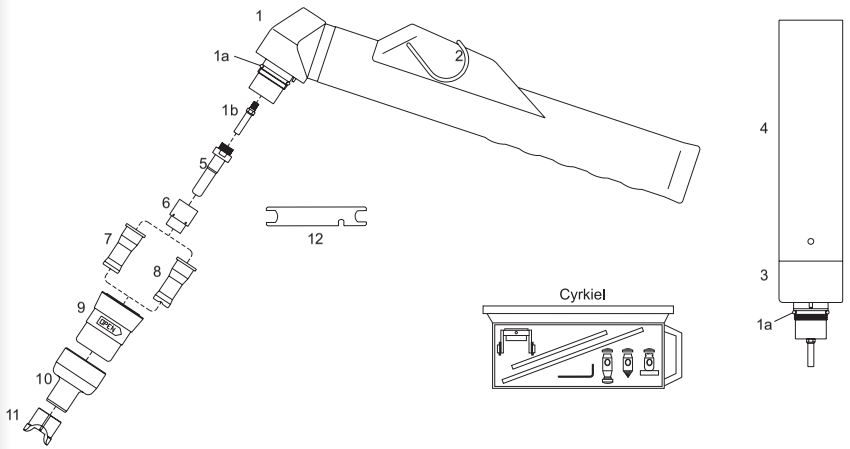

KOD	NR REF.	OPIS
03090/CS	1215	Ręczny uchwyt do cięcia plazmą kpl. 6m (przyłącze 1/8")
03091/CS	1214	Ręczny uchwyt do cięcia plazmą kpl. 6m (centralny wtyk)
03191/CS	1214.20	Ręczny uchwyt do cięcia plazmą kpl. 12m (centralny wtyk)
03491/S	1218	Maszynowy uchwyt do cięcia plazmą kpl. 6m (centralny wtyk)
03591/S	1218.20	Maszynowy uchwyt do cięcia plazmą kpl. 12m (centralny wtyk)

...inne przyłącza patrz strona 4.05

LP.	KOD	NR REF.	OPIS
1	01090	1358	Korpus palnika (ręczny)
1a	01000.60	3.160.067	O-ring (opak. 20szt.)
1b	01090.42		Dyfuzor (rurka chłodząca)
2	04280/C		Rękojeść z mikrowyłącznikiem (kpl.)
3	03390	1348	Korpus palnika (maszynowy)
4	03310	3.055.623	Rękojeść uchwytu maszynowego
5	52553	1368	Elektroda długa
6	60001		Pierścień zawirowujący
7	51090		Dysza fi 1.0 20-50A ***Long Life***
8	51092		Dysza fi 1.2 50-70A ***Long Life***
	51093		Dysza fi 1.3 70-90A ***Long Life***

LP.	KOD	NR REF.	OPIS
9	60322		Osłona dyszy
10	51972		Pierścień dystansowy
11	51973		Sprężyna pierścienia dystansowego
12	60368		Klucz do mocowania elektrody
	03093/S		Przewód prądowo-powietrzny 6m [H] (1/8")
	03193/S		Przewód prądowo-powietrzny 12m [H] (1/8")
	03493/S		Przewód prądowo-powietrzny 6m [M] (1/8")
	03593/S		Przewód prądowo-powietrzny 12m [M] (1/8")
	51848	163	Cyrkiel (kpl.)

[H] - części stosować w uchwycie ręcznym,
[M] - części stosować w uchwycie maszynowym

ZAMIENNIE DO CP90® ZASTOSUJ UCHWYT SPARTUS® SP90H/M 4.10

NOV-WELD® Sp. z o.o. nie jest podmiotem zależnym i/lub w jakikolwiek inny sposób związany z CEBORA®. Oferowane elementy szybkozużywające się pokazane na zdjęciach/schemacie produkowane są dla NOV-WELD® Sp. z o.o. z dokumentacji innego producenta.
Numery referencyjne i nazwy należące do CEBORA® przywołane zostały pod rządami obligatoryjnego przepisu art. 156 ust.1, pkt 3 ustawy Prawo Własności Przemysłowej dla wygody kupującego i odnoszą się do podanego kodu i opisu części zastępowanej.

CEBORA®

CP161® - Art. 1229, Art. 1230

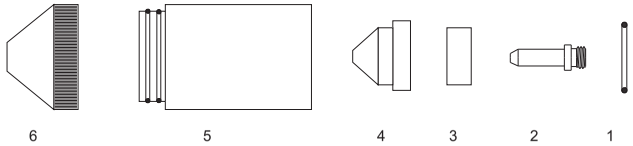

LP.	KOD	NR REF.	OPIS	LP.	KOD	NR REF.	OPIS
1	01000.61	1398	O-ring	..4	51161.18	1763	Dysza fi 1.8 120-160A
2	52161	1876	Elektroda		51161.30	1764	Dysza fi 3.0 160-200A
3	60161	1970	Pierścień zawirowujący	5	60316.1	1904	Osłona dyszy 20-200A
4	51161.12	1760	Dysza fi 1.2 20-60A	6	60316.2	1988	Pierścień dystansowy
	51161.14	1761	Dysza fi 1.4 60-100A		60316.3	1989	Pierścień dystansowy
	51161.16	1762	Dysza fi 1.6 100-120A				

CEBORA®

CP200® - Art. 1232

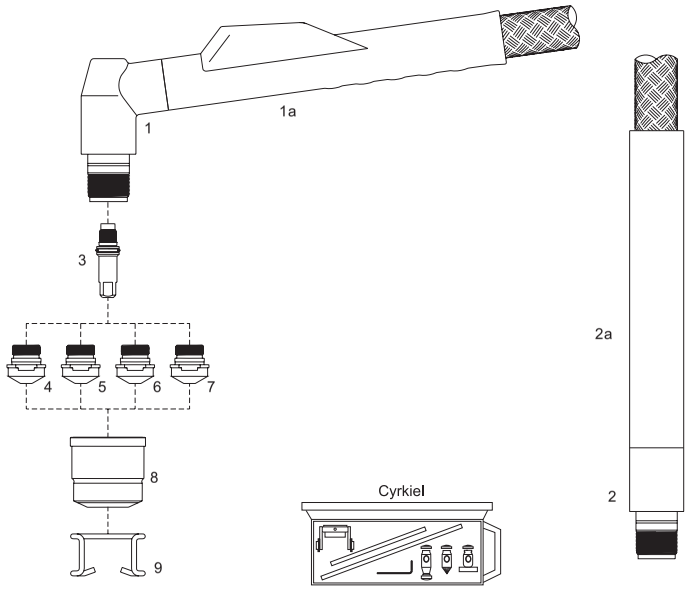

KOD	NR REF.	OPIS
01821/S	1232	Ręczny uchwyt do cięcia plazmą kpl. 6m (centralny wtyk)
01826/S	1232.10	Ręczny uchwyt do cięcia plazmą kpl. 9m (centralny wtyk)
01831/SH	1235	Maszynowy uchwyt do cięcia plazmą kpl. 4m ekranowany (centralny wtyk)
01832/SH	1234	Maszynowy uchwyt do cięcia plazmą kpl. 6m ekranowany (centralny wtyk)
01836/SH	1234.10	Maszynowy uchwyt do cięcia plazmą kpl. 9m ekranowany (centralny wtyk)

...inne przyłącza patrz strona 4.05

LP.	KOD	NR REF.	OPIS	LP.	KOD	NR REF.	OPIS
1	01800	1355	Korpus palnika (ręczny)	5	51072	1843	Dysza fi 1.3 40-90A
1a	04280/C		Rękojeść z mikrowyłącznikiem (kpl.)	6	51073	1844	Dysza fi 1.6 80-120A
2	01810	1357	Korpus palnika (maszynowy)	7	51074	1845	Dysza fi 1.8 110-150A
2a	01815		Rękojeść uchwytu maszynowego	8	60327	1905	Osłona dyszy
3	52542	1367	Elektroda 200A	9	51910	1386	Sprężyna dystansowa (opak. 10szt.)
4	51071	1842	Dysza fi 1.0 20-50A		51867		Cyrkiel (kpl.)

NOV-WELD® Sp. z o.o. nie jest podmiotem zależnym i/lub w jakikolwiek inny sposób związany z CEBORA®. Oferowane elementy szybkozużywające się pokazane na zdjęciach/schemacie produkowane są dla NOV-WELD® Sp. z o.o. z dokumentacji innego producenta.
Numery referencyjne i nazwy należące do CEBORA® przywołane zostały pod rządami obligatoryjnego przepisu art. 156 ust.1, pkt 3 ustawy Prawo Własności Przemysłowej dla wygody kupującego i odnoszą się do podanego kodu i opisu części zastępowanej.

CEBORA®

CP 251G®

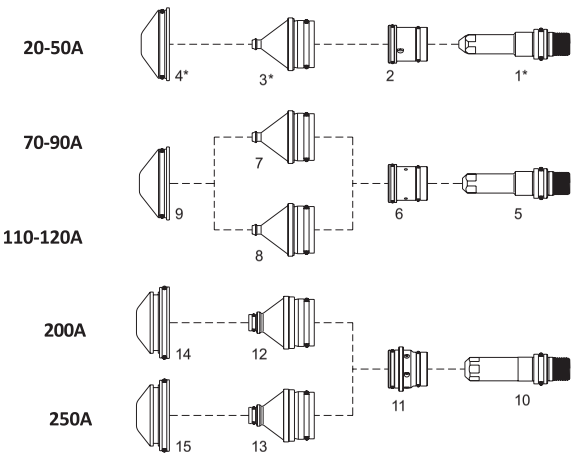

* **HP -** stosować komplet, nie łączyć pojedynczych elementów z OEM

LP.	KOD	NR REF.	OPIS	LP.	KOD	NR REF.	OPIS
1*	52547TD	1872TD	Elektroda 20-50A ***HP****	9	60720	1990	Osłona dyszy 20-50A
2	60015	1968	Pierścień zawirowujący 20-50A	10	52548	1874	Elektroda 200-250A
3*	51060TD	1852TD	Dysza fi 0.8 20-50A ***HP****		52548BM	1874	Elektroda 200-250A ***BiMetal***
4*	60720TD	1990TD	Osłona dyszy 20-50A ***HP****	11	60016	1969	Pierścień zawirowujący 200-250A
5	52546	1870	Elektroda 70-120A	12	51063	1798	Dysza fi 1.6 200A
6	60014	1967	Pierścień zawirowujący 70-120A	13	51064	1799	Dysza fi 1.9 250A
7	51061	1853	Dysza fi 1.1 70-90A	14	60721	1991	Osłona dyszy 200A
8	51062	1854	Dysza fi 1.3 110-120A	15	60723	1993	Osłona dyszy 250A

ESAB® L-TEC®

PT-19XL®

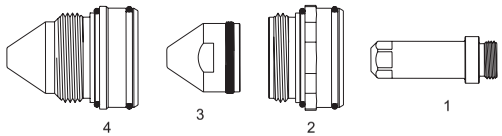

LP.	KOD	NR REF.	OPIS	LP.	KOD	NR REF.	OPIS
1	52561	34086XL	Elektroda O_2	..3	51532	22030	Dysza 150A
2	60464	22028	Mocowanie dyszy 100-200A		51533	22031	Dysza 200A
3	51531	22029	Dysza 100A	4	51381	21822	Dysza 250A

ESAB® L-TEC®

PT-20®

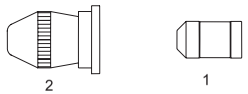

LP.	KOD	NR REF.	OPIS	LP.	KOD	NR REF.	OPIS
1	52884	21150	Elektroda	..2	51346	21329	Dysza fi 1.3 70A
2	51345	21330	Dysza fi 1.0 50A		51347	21328	Dysza fi 1.5 100A

ESAB® L-TEC®

PT-23/27®

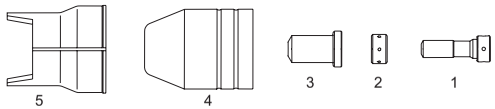

LP.	KOD	NR REF.	OPIS	LP.	KOD	NR REF.	OPIS
1	52882	33366	Elektroda	..3	51342/TD	33418	Dysza fi 1.32 80A
2	80005	33367	Pierścień zawirowujący	4	60460	21616	Osłona dyszy (PT27)
3	51340/TD	33368	Dysza fi 0.93 30A	5	60461	21420	Pierścień dystansowy (dwa groty)
	51341/TD	33369	Dysza fi 1.16 50A				

NOV-WELD® Sp. z o.o. nie jest podmiotem zależnym i/lub w jakikolwiek inny sposób związany z CEBORA®, ESAB®, L-TEC®. Oferowane elementy szybkozużywające się pokazane na zdjęciach/schemacie produkowane są dla NOV-WELD® Sp. z o.o. z dokumentacji innego producenta.
Numery referencyjne i nazwy należące do CEBORA®, ESAB®, L-TEC® przywołane zostały pod rządami obligatoryjnego przepisu art. 156 ust.1, pkt 3 ustawy Prawo Własności Przemysłowej dla wygody kupującego i odnoszą się do podanego kodu i opisu części zastępowanej.

ESAB® L-TEC®

PT-24®

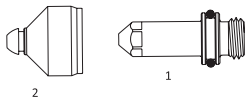

LP.	KOD	NR REF.	OPIS	LP.	KOD	NR REF.	OPIS
1	52885	21539	Elektroda 15-100A	..2	51388	21543	Dysza 70A "D"
2	51386	21541	Dysza 30A „B"		51389	21923	Dysza 100A "E"
	51387	21542	Dysza 50A "C"				

ESAB® L-TEC®

PT-31®
PT-31XL®

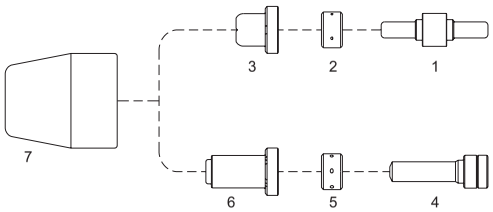

LP.	KOD	NR REF.	OPIS	LP.	KOD	NR REF.	OPIS
1	52057	18205	Elektroda	6	51335/TD	20860	Dysza fi 0.96 30A
2	80002	18785	Pierścień zawirowujący (4 otwory)		51336/TD	21008	Dysza fi 1.07 40A
3	51165	18866	Dysza fi 1.0 30A		51337/TD	20861	Dysza fi 1.17 50A
4	52881	20862	Elektroda	7	80001	18204	Osłona dyszy
5	80003	20463	Pierścień zawirowujący (6 otworów)				

ESAB® L-TEC®

PT-32®

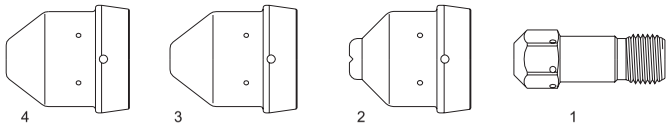

LP.	KOD	NR REF.	OPIS	LP.	KOD	NR REF.	OPIS
1	52562	0558001969	Elektroda	3	51536	0558002618	Dysza 50-70A
2	51535	0558002908	Dysza 40A ***Drag***	4	51537	0558002837	Dysza 90A

NOV-WELD® Sp. z o.o. nie jest podmiotem zależnym i/lub w jakikolwiek inny sposób związany z ESAB®, L-TEC®. Oferowane elementy szybkozużywające się pokazane na zdjęciach/schemacie produkowane są dla NOV-WELD® Sp. z o.o. z dokumentacji innego producenta. Numery referencyjne i nazwy należące do ESAB®, L-TEC® przywołane zostały pod rządami obligatoryjnego przepisu art. 156 ust. 1, pkt 3 ustawy Prawo Własności Przemysłowej dla wygody kupującego i odnoszą się do podanego kodu i opisu części zastępowanej.

EWS® LINCOLN®

EX 40 - 2V - EX 60®
T70®

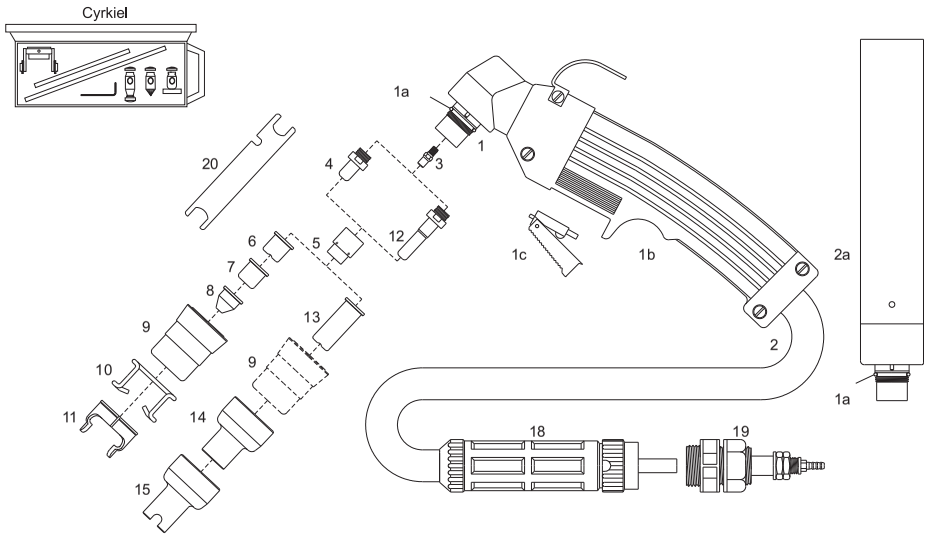

KOD	NR REF.	OPIS
03072	W0400030	Ręczny uchwyt do cięcia plazmą kpl. 6m (centralny wtyk)
03172		Ręczny uchwyt do cięcia plazmą kpl. 12m (centralny wtyk)
03472	W0400046	Maszynowy uchwyt do cięcia plazmą kpl. 6m (centralny wtyk)
03572	W0400033	Maszynowy uchwyt do cięcia plazmą kpl. 12m (centralny wtyk)

...inne przyłącza patrz strona 4.05

LP.	KOD	NR REF.	OPIS	LP.	KOD	NR REF.	OPIS
1	03270	W0300100	Korpus palnika (ręczny) D=24mm	9	60321	W0300109	Osłona dyszy
1a	01000.60	W0300101	O-ring (opak. 20szt.)	10	51901	W0300113	Sprężyna dystansowa (opak. 10szt.)
1b	07301	W0300102	Rękojeść z mikrowyłącznikiem (kpl.)	11	60363	W0300114	Pierścień dystansowy (dwa groty)
1c	07301.20	W0300103	Mikrowyłącznik	12	52553	W0300110	Elektroda długa
2	03370	W0300148	Korpus palnika (maszynowy)	13	51102.09	W0300236	Dysza długa fi 0.9 35A
2a	03310	W0300144	Rękojeść uchwytu maszynowego		51095/L	W0300111	Dysza długa fi 1.0 50A ***Long Life***
3	01070.42	W0300104	Dyfuzor (rurka chłodząca)		51102/S	W0300237	Dysza długa fi 1.1 60A ***Long Life***
4	52551	W0300105	Elektroda		51096/L	W0300112	Dysza długa fi 1.2 70A ***Long Life***
5	60001	W0300106	Pierścień zawirowujący	14	51970	W0300238	Pierścień dystansowy
6	51100.09	W0300155	Dysza fi 0.9 35A	15	51971	W0300239	Pierścień dystansowy
	51095	W0300107	Dysza fi 1.0 50A ***Long Life***	18	04260-EWS	W0300117	Centralny wtyk
	51100/S	W0300192	Dysza fi 1.1 60A ***Long Life***	19	04265-EWS	W0300118	Centralne gniazdo na maszynę
	51096	W0300108	Dysza fi 1.2 70A ***Long Life***	20	60368	W0300119	Klucz do mocowania elektrody
	51100.12	W0300193	Dysza fi 1.2 70A		03241	W0300242	Przewód prądowo-powietrzny 6m [H] (1/8")
7	51099	W0300149	Dysza płaska fi 1.0		03251	W0300243	Przewód prądowo-powietrzny 12m [H] (1/8")
	51099.12	W0300150	Dysza płaska fi 1.2		03321		Przewód prądowo-powietrzny 6m [M] (1/8")
8	51098	W0300151	Dysza stożkowa fi 1.0		03331		Przewód prądowo-powietrzny 12m [M] (1/8")
	51098.12	W0300152	Dysza stożkowa fi 1.2		51849		Cyrkiel (kpl.)

[H] - części stosować w uchwycie ręcznym,
[M] - części stosować w uchwycie maszynowym

ZAMIENNIE DO EX60® ZASTOSUJ UCHWYT SPARTUS® SP70H/M **4.08**

NOV-WELD® Sp. z o.o. nie jest podmiotem zależnym i/lub w jakikolwiek inny sposób związany z ESAB®, L-TEC®, EWS®. Oferowane elementy szybkozużywające się pokazane na zdjęciach/schemacie produkowane są dla NOV-WELD® Sp. z o.o. z dokumentacji innego producenta. Numery referencyjne i nazwy należące do ESAB®, L-TEC®, EWS® przywołane zostały pod rządami obligatoryjnego przepisu art. 156 ust.1, pkt 3 ustawy Prawo Własności Przemysłowej dla wygody kupującego i odnoszą się do podanego kodu i opisu części zastępowanej.

EWS® LINCOLN®

EX 100®
EX 100M®
EX 100M-3V®
T100®

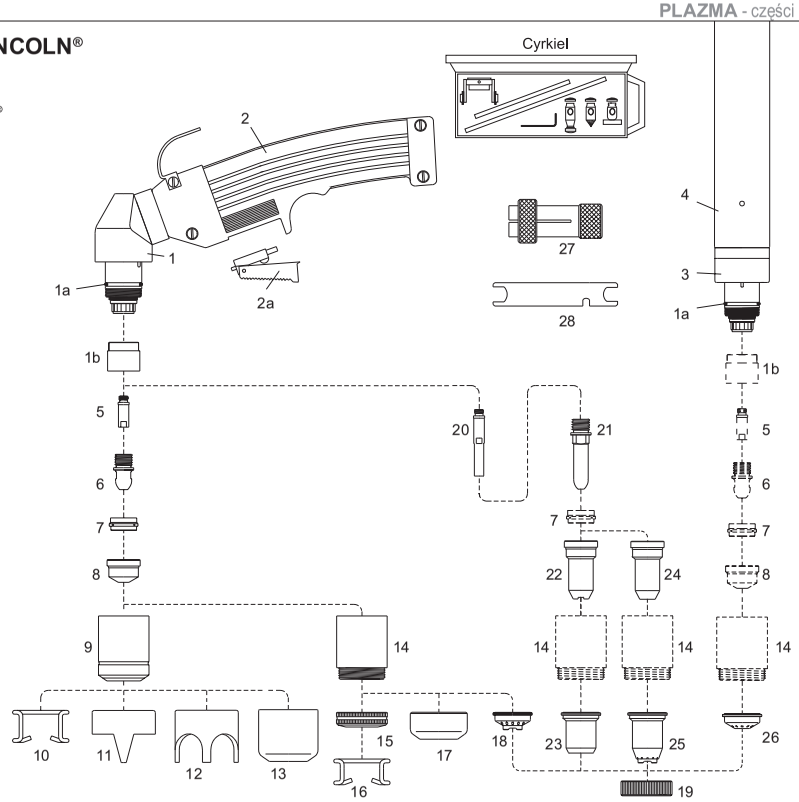

KOD	NR REF.	OPIS
01252	W0400052	Ręczny uchwyt do cięcia plazmą kpl. 6m (centralny wtyk)
01352	W0400037	Ręczny uchwyt do cięcia plazmą kpl. 12m (centralny wtyk)
01452	W0400034	Maszynowy uchwyt do cięcia plazmą kpl. 6m (centralny wtyk)
01552	W0400035	Maszynowy uchwyt do cięcia plazmą kpl. 12m (centralny wtyk)

...inne przyłącza patrz strona 4.05

LP.	KOD	NR REF.	OPIS
1	01200	W0300263	Korpus palnika (ręczny)
1a	02000.60	W0300121	O-ring (opak. 20szt.)
1b	60085		Izolator
2	07301	W0300102	Rękojeść z mikrowyłącznikiem (kpl.)
2a	07301.20	W0300103	Mikrowyłącznik
3	01400	W0300143	Korpus palnika (maszynowy)
4	03310	W0300144	Rękojeść uchwytu maszynowego
5	06004	W0300122	Dyfuzor (rurka chłodząca)
6	52540	W0300123	Elektroda
7	60020	W0300124	Pierścień zawirowujący
8	51140/S		Dysza fi 1.1 ***Long Life*** W0300125
	51141/S	W0300174	Dysza fi 1.35 ***Long Life*** W0300126
	51142/S	W0300175	Dysza fi 1.6 ***Long Life*** W0300127
	51144.24	W0300128	Dysza fi 2.4 (do żłobienia)
9	60328	W0300129	Osłona dyszy
10	51910	W0300130	Sprężyna dystansowa (opak. 10szt.)
11	60370	W0300131	Pierścień dystansowy (dwa groty)
12	60371	W0300177	Pierścień dystansowy (koronowy)
13	60373	W0300132	Deflektor (do żłobienia)
14	60348	W0300138	Osłona dyszy
	60348/V		Osłona dyszy ***Max Life***

LP.	KOD	NR REF.	OPIS
15	51952	W0300244	Nakrętka mocująca sprężynę dystansową
16	51911	W0300245	Sprężyna dystansowa (opak. 10szt.)
17	51953		Deflektor (do żłobienia)
18	51950	W0300180	Pierścień dystansowy (ręczny)
19	51959	W0300184	Nakrętka mocująca pierścień dystansowy
20	06005		Dyfuzor długi (rurka chłodząca)
21	52549	W0300133	Elektroda długa
22	51148	W0300134	Dysza długa max 50A
23	51957	W0300182	Pierścień dystansowy max 50A
24	51148.13	W0300178	Dysza długa fi 1.35 90A
	51148.16	W0300179	Dysza długa fi 1.6 120A
25	51958	W0300183	Pierścień dystansowy (ręczny)
26	51951	W0300181	Pierścień dystansowy (maszynowy)
27	60369	W0300142	Klucz do demontażu pierścienia zawirowującego
28	60368	W0300119	Klucz do mocowania elektrody
	04241	W0300140	Przewód prądowo-powietrzny 6m [H] (1/8")
	04251	W0300141	Przewód prądowo-powietrzny 12m [H] (1/8")
	04321	W0300189	Przewód prądowo-powietrzny 6m [M] (1/8")
	04331		Przewód prądowo-powietrzny 12m [M] (1/8")
	51851		Cyrkiel (kpl.)

[H] - części stosować w uchwycie ręcznym,
[M] - części stosować w uchwycie maszynowym

ZAMIENNIE DO EX100® ZASTOSUJ UCHWYT SPARTUS® SP120H/M 4.12

NOV-WELD® Sp. z o.o. nie jest podmiotem zależnym i/lub w jakikolwiek inny sposób związany z EWS®, LINCOLN®. Oferowane elementy szybkozużywające się pokazane na zdjęciach/schemacie produkowane są dla NOV-WELD® Sp. z o.o. z dokumentacji innego producenta.
Numery referencyjne i nazwy należące do EWS®, LINCOLN® przywołane zostały pod rządami obligatoryjnego przepisu art. 156 ust.1, pkt 3 ustawy Prawo Własności Przemysłowej dla wygody kupującego i odnoszą się do podanego kodu i opisu części zastępowanej.

EWS® LINCOLN®

EX 100RF®
T120W®

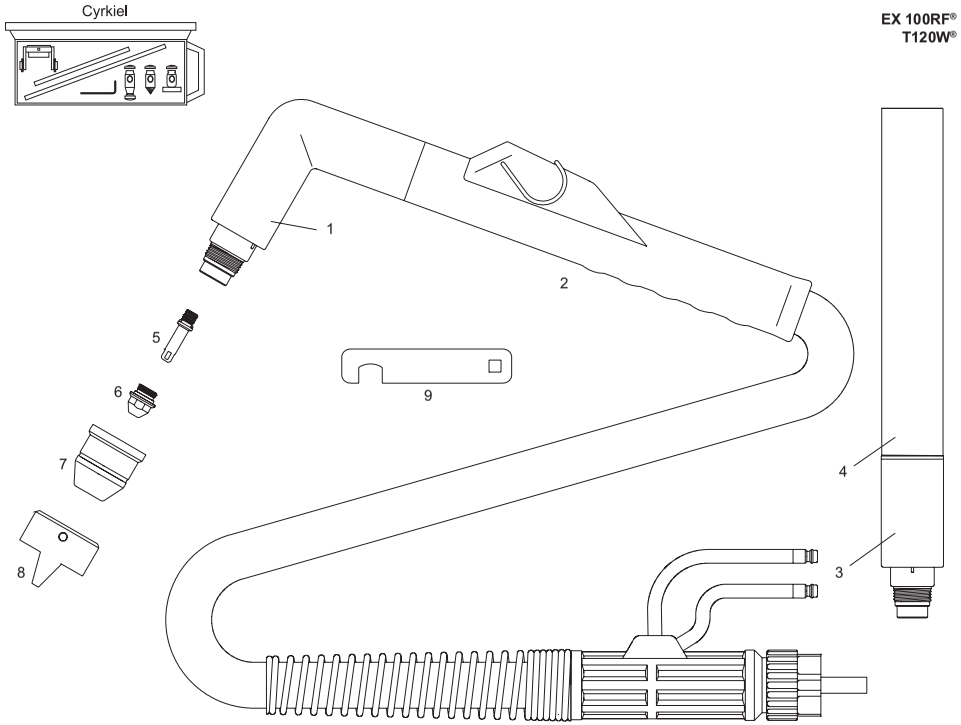

KOD	NR REF.	OPIS
07822	W0400038	Ręczny uchwyt do cięcia plazmą kpl. 6m (centralny wtyk)
07832	W0400039	Ręczny uchwyt do cięcia plazmą kpl. 12m (centralny wtyk)
07842	W0400040	Maszynowy uchwyt do cięcia plazmą kpl. 6m (centralny wtyk)
07852	W0400041	Maszynowy uchwyt do cięcia plazmą kpl. 12m (centralny wtyk)

...inne przyłącza patrz strona 4.05

LP.	KOD	NR REF.	OPIS
1	07800	W0300171	Korpus palnika (ręczny) + 52571 + 51272/CU + 60354
2	04280/C	W0300172	Rękojeść z mikrowyłącznikiem (kpl.)
3	07810	W0300169	Korpus palnika (maszynowy) + 52751 + 51272/CU + 80054
4	07215	W0300168	Rękojeść uchwytu maszynowego
5	52750/OR		Elektroda z O-ringiem
	52751	W0300160	Elektroda z O-ringiem
6	51269/CU	W0300163	Dysza fi 0.8 30A
	51270/CU	W0300164	Dysza fi 1.0 50A
	51271/CU	W0300165	Dysza fi 1.3 80A
	51272/CU	W0300161	Dysza fi 1.6 120A
	51273/CU	W0300166	Dysza fi 1.8 150A
7	80054	W0300167	Osłona dyszy (ceramiczna)
	60354		Osłona dyszy (włókno szklane)
8	60374	W0300265	Pierścień dystansowy (dwa groty) (ręczny)
9	07800.57	W0300250	Klucz do mocowania elektrody
	07882	W0300173	Przewód prądowo-powietrzny 6m [H] (centralny wtyk)
	07887	W0300247	Przewód prądowo-powietrzny 12m [H] (centralny wtyk)
	07892		Przewód prądowo-powietrzny 6m [M] (centralny wtyk)
	07897	W0300249	Przewód prądowo-powietrzny 12m [M] (centralny wtyk)
	51860		Cyrkiel (kpl.)

[H] - części stosować w uchwycie ręcznym,
[M] - części stosować w uchwycie maszynowym

NOV-WELD® Sp. z o.o. nie jest podmiotem zależnym i/lub w jakikolwiek inny sposób związany z EWS®, LINCOLN®. Oferowane elementy szybkozużywające się pokazane na zdjęciach/schemacie produkowane są dla NOV-WELD® Sp. z o.o. z dokumentacji innego producenta.
Numery referencyjne i nazwy należące do EWS®, LINCOLN® przywołane zostały pod rządami obligatoryjnego przepisu art. 156 ust.1, pkt 3 ustawy Prawo Własności Przemysłowej dla wygody kupującego i odnoszą się do podanego kodu i opisu części zastępowanej.

HYPERTHERM®

MAX 20®
PAC110®

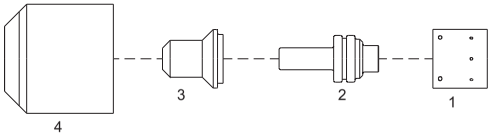

LP.	KOD	NR REF.	OPIS	LP.	KOD	NR REF.	OPIS
1	60035	020239	Pierścień zawirowujący	3	51216	020381	Dysza długa fi 0.73 - .029
2	52571	020382	Elektroda długa	4	60300	020218	Osłona dyszy

HYPERTHERM®

MAX 40®
PAC140®
HT40®

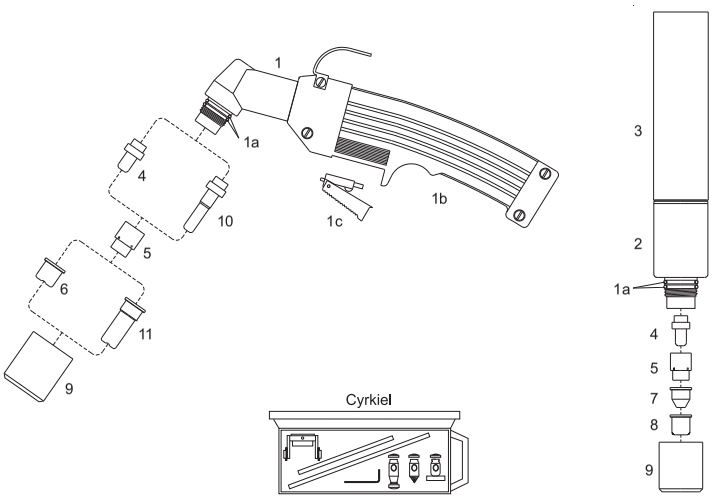

KOD	NR REF.	OPIS
07320	057112	Ręczny uchwyt do cięcia plazmą kpl. 7.5m
07330	057113	Ręczny uchwyt do cięcia plazmą kpl. 15m
07340		Maszynowy uchwyt do cięcia plazmą kpl. 7.5m
07350		Maszynowy uchwyt do cięcia plazmą kpl. 15m

...inne przyłącza patrz strona 4.05

LP.	KOD	NR REF.	OPIS	LP.	KOD	NR REF.	OPIS
1	07300/KIT	057114	Korpus palnika z rękojeścią (ręczny)	8	51099	020102	Dysza płaska fi 1.0 [M]
1a	07300.60	026016	O-ring (opak. 20szt.)	9	60301	020104	Osłona dyszy
1b	07301		Rękojeść z mikrowyłącznikiem (kpl.)	10	52513/L	020467	Elektroda długa
1c	07301.20		Mikrowyłącznik	11	51102	020466	Dysza długa
2	07310	020114	Korpus palnika (maszynowy)		07380		Przewód prądowo-powietrzny 7.5 [H]
3	07315	020206	Rękojeść uchwytu maszynowego		07385		Przewód prądowo-powietrzny 15m [H]
4	52512/L	020103	Elektroda		07390		Przewód prądowo-powietrzny 7.5 [M]
5	60001	020101	Pierścień zawirowujący		07395		Przewód prądowo-powietrzny 15m [M]
6	51100	020115	Dysza fi 1.0 [H]		51853		Cyrkiel (kpl.)
7	51098	020131	Dysza stożkowa fi 1.0 [M]				

[H] - części stosować w uchwycie ręcznym,
[M] - części stosować w uchwycie maszynowym

ZAMIENNIE DO MAX40® ZASTOSUJ UCHWYT UNITORCH™ EL120-HY 4.34

HYPERTHERM®

POWERMAX 350® PAC110®
POWERMAX 380® PAC110T®

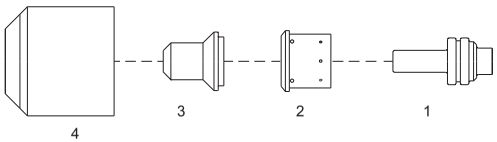

LP.	KOD	NR REF.	OPIS	LP.	KOD	NR REF.	OPIS
1	52571	020382	Elektroda długa	3	51217	120504	Dysza długa fi 0.81 - .032
2	60037	220013	Pierścień zawirowujący	4	60300	020216	Osłona dyszy

NOV-WELD® Sp. z o.o. nie jest podmiotem zależnym i/lub w jakikolwiek inny sposób związany z HYPERTHERM®. Oferowane elementy szybkozużywające się pokazane na zdjęciach/schemacie produkowane są dla NOV-WELD® Sp. z o.o. z dokumentacji innego producenta.
Numery referencyjne i nazwy należące do HYPERTHERM® przywołane zostały pod rządami obligatoryjnego przepisu art. 156 ust.1, pkt 3 ustawy Prawo Własności Przemysłowej dla wygody kupującego i odnoszą się do podanego kodu i opisu części zastępowanej.

HYPERTHERM®

POWERMAX 600®
PAC123T/M®

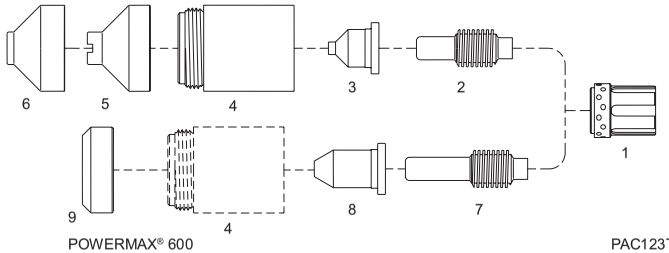

LP.	KOD	NR REF.	OPIS	LP.	KOD	NR REF.	OPIS
1	60047	120576	Pierścień zawirowujący	7	52576	120574	Elektroda długa
2	52575	120573	Elektroda	8	51208	120606	Dysza długa 35A
3	51214	120826	Dysza 40A		51209	120578	Dysza długa 55A
4	60316	120600	Osłona dyszy	9	51987/TD	120303	Deflektor
5	51978/TD	120828	Pierścień dystansowy		51865		Cyrkiel (kpl.)
6	51979/TD	120827	Pierścień dystansowy (maszynowy)				

HYPERTHERM®

POWERMAX 800®
MAX 42/43® /40CS®
PAC121PT/M®
PAC121TS/M®

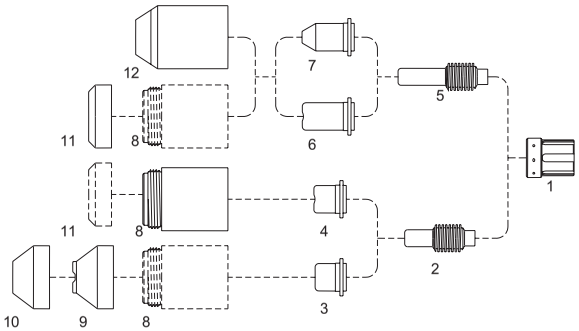

LP.	KOD	NR REF.	OPIS	LP.	KOD	NR REF.	OPIS
1	60046	020361	Pierścień zawirowujący	7	51203	120305	Dysza długa stożkowa (PAC 121T/M®)
2	52575	120573	Elektroda (020351)	8	60313/TD	120301	Osłona dyszy
3	51204	120438	Dysza 40A (PAC121T/M®)	9	51985/TD	120283	Pierścień dystansowy
	51201	120282	Dysza 50A (PAC121T/M®)	10	51986/TD	120326	Pierścień dystansowy (maszynowy)
4	51211	020395	Dysza 50A (PAC121T®)	11	51987/TD	120303	Deflektor
5	52576	120574	Elektroda długa (020574)	12	60303	020930	Osłona dyszy
6	51202	120304	Dysza długa (PAC 121T/M®)		51865		Cyrkiel (kpl.)

HYPERTHERM®

POWERMAX 900®
PAC125T/M®

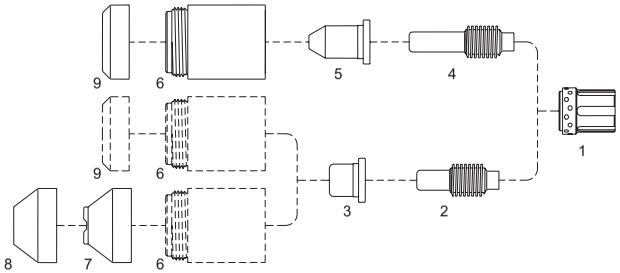

LP.	KOD	NR REF.	OPIS	LP.	KOD	NR REF.	OPIS
1	60047	120576	Pierścień zawirowujący				
2	52575	120573	Elektroda				
3	51207	120577	Dysza 55A				
4	52576	120574	Elektroda długa				
5	51208	120606	Dysza długa 35A				
	51209	120578	Dysza długa 55A				

ZAMIENNIE DO POWERMAX600/800/900® MAX42/43® /40CS® ZASTOSUJ UCHWYT PT™ 80H/M 4.40
ZAMIENNIE DO POWERMAX600/800/900® MAX42/43® /40CS® ZASTOSUJ UCHWYT SPARTUS® SP1250H/M 4.24

NOV-WELD® Sp. z o.o. nie jest podmiotem zależnym i/lub w jakikolwiek inny sposób związany z HYPERTHERM®. Oferowane elementy szybkozużywające się pokazane na zdjęciach/schemacie produkowane są dla NOV-WELD® Sp. z o.o. z dokumentacji innego producenta.
Numery referencyjne i nazwy należące do HYPERTHERM® przywołane zostały pod rządami obligatoryjnego przepisu art. 156 ust.1, pkt 3 ustawy Prawo Własności Przemysłowej dla wygody kupującego i odnoszą się do podanego kodu i opisu części zastępowanej.

HYPERTHERM®

MAX 80/100®
PAC130®

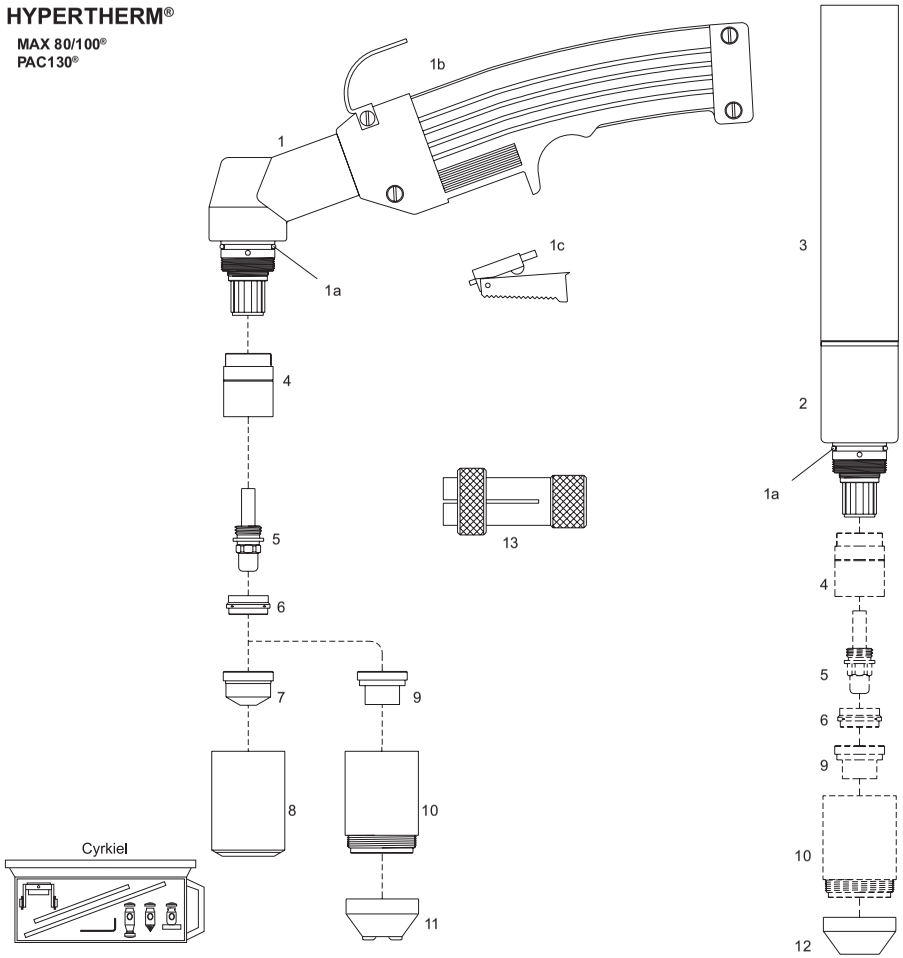

KOD	NR REF.	OPIS
07420	059076	Ręczny uchwyt do cięcia plazmą kpl. 7.5m
07430	059077	Ręczny uchwyt do cięcia plazmą kpl. 15m
07440		Maszynowy uchwyt do cięcia plazmą kpl. 7.5m
07450		Maszynowy uchwyt do cięcia plazmą kpl. 15m

...inne przyłącza patrz strona 4.05

LP.	KOD	NR REF.	OPIS
1	07400/KIT	020189	Korpus palnika z rękojeścią (ręczny)
1a	06000.60	026018	O-ring (opak. 20szt.)
1b	07301		Rękojeść z mikrowyłącznikiem (kpl.)
1c	07301.20		Mikrowyłącznik
2	07410	020201	Korpus palnika (maszynowy)
3	07215	020245	Rękojeść uchwytu maszynowego
4	60080		Izolator
5	52520/TD	120433	Elektroda powietrzna (020191)
6	60010	020194	Pierścień zawirowujący
7	51120	020203	Dysza fi 1.0 40A
	51121	020345	Dysza fi 1.3 80A
	51122	020195	Dysza fi 1.5 100A
8	60310	020184	Osłona dyszy

LP.	KOD	NR REF.	OPIS
9	51400	020397	Dysza fi 1.3 80A
	51401	020337	Dysza fi 1.5 100A
10	60340/TD	020336	Osłona dyszy
	60340V/TD	020336	Osłona dyszy ***Max Life***
11	51930/TD	020335	Pierścień dystansowy (ręczny)
12	51935/TD	020334	Pierścień dystansowy (maszynowy)
13	60369		Klucz do demontażu pierścienia zawirowującego
	07480		Przewód prądowo-powietrzny 7.5 [H]
	07485		Przewód prądowo-powietrzny 15m [H]
	07490		Przewód prądowo-powietrzny 7.5 [M]
	07495		Przewód prądowo-powietrzny 15m [M]
	51852		Cyrkiel (kpl.)

[H] - części stosować w uchwycie ręcznym,
[M] - części stosować w uchwycie maszynowym

ZAMIENNIE DO MAX80/100® ZASTOSUJ UCHWYT UNITORCH™ EL120-HY 4.34

NOV-WELD® Sp. z o.o. nie jest podmiotem zależnym i/lub w jakikolwiek inny sposób związany z HYPERTHERM®. Oferowane elementy szybkozużywające się pokazane na zdjęciach/schemacie produkowane są dla NOV-WELD® Sp. z o.o. z dokumentacji innego producenta.
Numery referencyjne i nazwy należące do HYPERTHERM® przywołane zostały pod rządami obligatoryjnego przepisu art. 156 ust.1, pkt 3 ustawy Prawo Własności Przemysłowej dla wygody kupującego i odnoszą się do podanego kodu i opisu części zastępowanej.

HYPERTHERM®

POWERMAX 1000® T60/T60M®
POWERMAX 1250® T80/T80M®
POWERMAX 1650® T100/T100M®
POWERMAX 1100® RT80/RT80M®
RT60/RT60M®

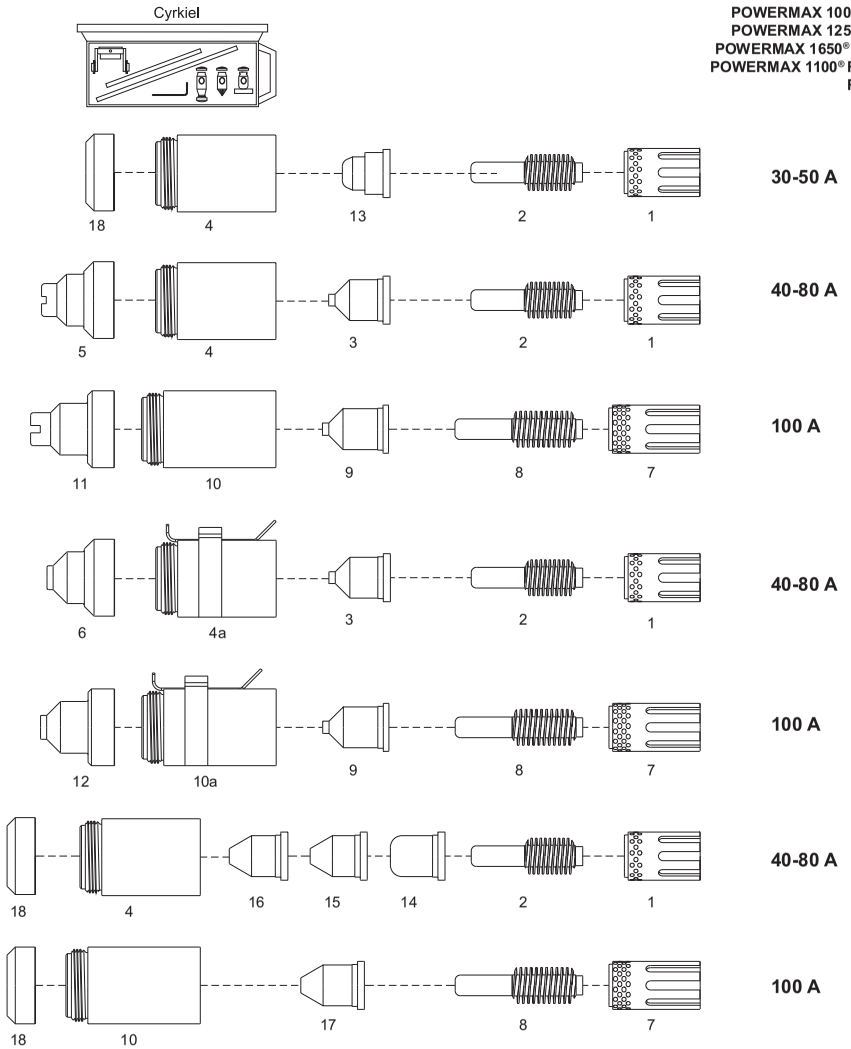

LP.	KOD	NR REF.	OPIS
1	60043	120925	Pierścień zawirowujący 40-80A ***Max Life***
	60043E	120925	Pierścień zawirowujący 40-80A
2	52675	120926	Elektroda
	52675BM	120926	Elektroda ***BiMetal***
3	51405.10	120932	Dysza 40A
	51405.12	120931	Dysza 60A
	51405.14	120927	Dysza 80A
4	60304	120928	Osłona dyszy
4a	60304H	220061	Osłona dyszy ***OHMIC***
5	51981/TD	120929	Pierścień dystansowy
6	51982/TD	120930	Pierścień dystansowy (maszynowy)
7	60044	220051	Pierścień zawirowujący 100A ***Max Life***
	60044E	220051	Pierścień zawirowujący 100A
8	52676	220037	Elektroda

LP.	KOD	NR REF.	OPIS
..8	52676BM	220037	Elektroda ***BiMetal***
9	51406	220011	Dysza 100A
10	60307	220048	Osłona dyszy
10a	60307H	220206	Osłona dyszy ***OHMIC***
11	51983/TD	220065	Pierścień dystansowy
12	51984/TD	220047	Pierścień dystansowy (maszynowy)
13	51407	220329	Dysza "Precyzyjne cięcie" ***F.C.***
14	51402	220006	Dysza 40A
15	51403	220007	Dysza 60A
16	51404	120980	Dysza 80A
17	51408	220064	Dysza 100A
18	51939	120979	Deflektor
	51865		Cyrkiel (kpl.)

ZAMIENNIE DO T60/T80® ZASTOSUJ UCHWYT SPARTUS® SP1250H/M 4.24
ZAMIENNIE DO T100® ZASTOSUJ UCHWYT SPARTUS® SP1650H/M 4.24

NOV-WELD® Sp. z o.o. nie jest podmiotem zależnym i/lub w jakikolwiek inny sposób związany z HYPERTHERM®. Oferowane elementy szybkozużywające się pokazane na zdjęciach/schemacie produkowane są dla NOV-WELD® Sp. z o.o. z dokumentacji innego producenta.
Numery referencyjne i nazwy należące do HYPERTHERM® przywołane zostały pod rządami obligatoryjnego przepisu art. 156 ust.1, pkt 3 ustawy Prawo Własności Przemysłowej dla wygody kupującego i odnoszą się do podanego kodu i opisu części zastępowanej.

HYPERTHERM®
POWERMAX 45® H45®

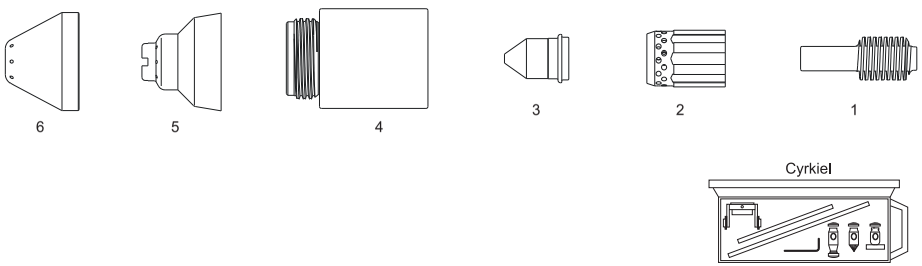

LP.	KOD	NR REF.	OPIS	LP.	KOD	NR REF.	OPIS
1	52574	220669	Elektroda	5	51923	220674	Pierścień dystansowy (ręczny)
2	60041	220670	Pierścień zawirowujący	6	51924	220673	Pierścień dystansowy (maszynowy)
3	51206	220671	Dysza 45A		51865		Cyrkiel (kpl.)
4	60305	220713	Osłona dyszy				

HYPERTHERM®
POWERMAX 65® H65® / M65®
POWERMAX 85® H85® / M85®
POWERMAX 105® H105® / M105®
POWERMAX 1000/1250/1650® HRT® MRT®

* Wykonanie różniące się od OEM

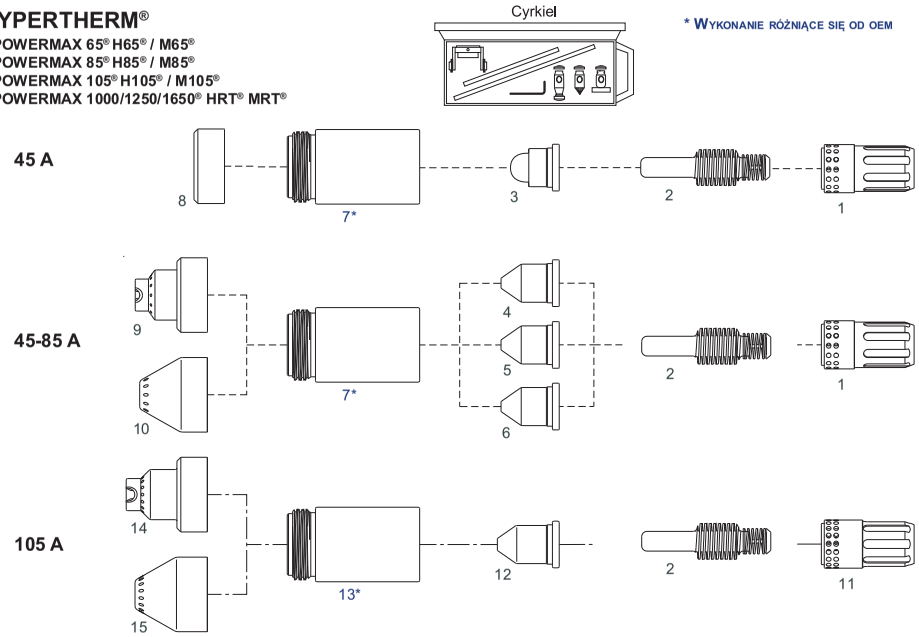

LP.	KOD	NR REF.	OPIS	LP.	KOD	NR REF.	OPIS
1	60042	200857	Pierścień zawirowujący	9	51921	220818	Pierścień dystansowy (ręczny)
2	**220842**	220842	Elektroda 45-100A ***OEM***	10	51922	220817	Pierścień dystansowy (maszynowy)
3	51415	220930	Dysza 45A „Precyzyjne cięcie" ***F.C.***	11	60040	220994	Pierścień zawirowujący
4	51416	220941	Dysza 45A	12	51419	220990	Dysza 100A
5	51417	220819	Dysza 65A	13*	60309B	220854-105	Osłona dyszy 100A
6	51418	220816	Dysza 85A	14	51926	220992	Pierścień dystansowy (ręczny)
7*	60309A	220854-85	Osłona dyszy 45-85A	15	51927	220993	Pierścień dystansowy (maszynowy)
8	51928	220955	Deflektor		51865		Cyrkiel (kpl.)

NOV-WELD® Sp. z o.o. nie jest podmiotem zależnym i/lub w jakikolwiek inny sposób związany z HYPERTHERM®. Oferowane elementy szybkozużywające się pokazane na zdjęciach/schemacie produkowane są dla NOV-WELD® Sp. z o.o. z dokumentacji innego producenta.
Numery referencyjne i nazwy należące do HYPERTHERM® przywołane zostały pod rządami obligatoryjnego przepisu art. 156 ust.1, pkt 3 ustawy Prawo Własności Przemysłowej dla wygody kupującego i odnoszą się do podanego kodu i opisu części zastępowanej.

ALTERNATYWNE ROZWIĄZANIE DLA: HYPERTHERM®

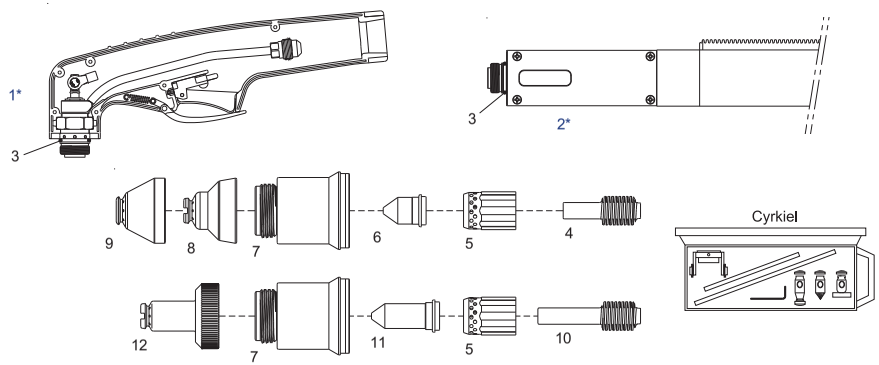

UWAGA! * Montaż palnika od strony przewodów jak w OEM 228346, 228320

LP.	KOD	NR REF.	OPIS	LP.	KOD	NR REF.	OPIS
1*	03600/KIT		Korpus palnika z rękojeścią (ręczny)	8	51923	220674	Pierścień dystansowy (ręczny)
2*	03610/KIT		Korpus palnika (maszynowy)	9	51924	220673	Pierścień dystansowy (maszynowy)
3	07300.60	058503	O-ring (opak. 20szt.)	10	52574L		Elektroda długa
4	52574	220669	Elektroda	11	51206L		Dysza długa 45A
5	60041	220670	Pierścień zawirowujący	12	51923L		Pierścień dystansowy (ręczny)
6	51206	220671	Dysza 45A		51853		Cyrkiel
7	60305T		Osłona dyszy				

ALTERNATYWNE ROZWIĄZANIE DLA: HYPERTHERM®
POWERMAX 65® H65® / M65®
POWERMAX 85® H85® / M85®
POWERMAX 105® H105® / M105®
POWERMAX 1000/1250/1650® HRT® MRT®

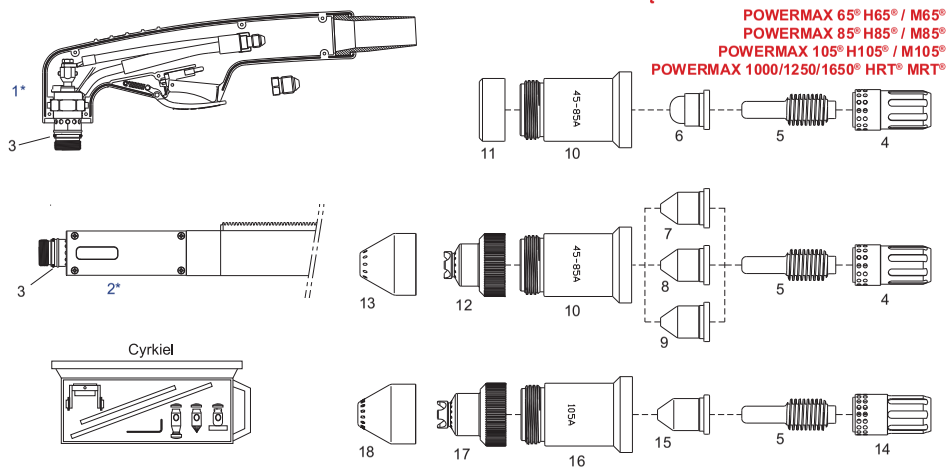

UWAGA! * Montaż palnika od strony przewodów jak w OEM 228714, 228958, 228716

LP.	KOD	NR REF.	OPIS	LP.	KOD	NR REF.	OPIS
1*	03700/KIT		Korpus palnika z rękojeścią (ręczny)	10	60309TA		Osłona dyszy 45-85A
	03700/KIT		Korpus palnika z rękojeścią (ręczny)	11	51928	220955	Deflektor
2*	03710/KIT		Korpus palnika (maszynowy)	12	51921	220818	Pierścień dystansowy (ręczny)
3	07300.60	058519	O-ring (opak. 20szt.)	13	51922	220817	Pierścień dystansowy (maszynowy)
4	60042	220857	Pierścień zawirowujący	14	60040	220994	Pierścień zawirowujący
5	52677		Elektroda 45-105A	15	51419	220990	Dysza 105A
6	51415	220930	Dysza 45A "Precyzyjne cięcie" ***F.C.***	16	60309TB		Osłona dyszy 105A
7	51416	220941	Dysza 45A	17	51926	220992	Pierścień dystansowy (ręczny)
8	51417	220819	Dysza 65A	18	51927	220993	Pierścień dystansowy (maszynowy)
9	51418	220816	Dysza 85A		51853		Cyrkiel (kpl.)

NOV-WELD® Sp. z o.o. nie jest podmiotem zależnym i/lub w jakikolwiek inny sposób związany z HYPERTHERM®. Oferowane elementy szybkozużywające się pokazane na zdjęciach/schemacie produkowane są dla NOV-WELD® Sp. z o.o. z dokumentacji innego producenta.
Numery referencyjne i nazwy należące do HYPERTHERM® przywołane zostały pod rządami obligatoryjnego przepisu art. 156 ust.1, pkt 3 ustawy Prawo Własności Przemysłowej dla wygody kupującego i odnoszą się do podanego kodu i opisu części zastępowanej.

HYPERTHERM®

HPR-130/260®
Upgrade HD3070®

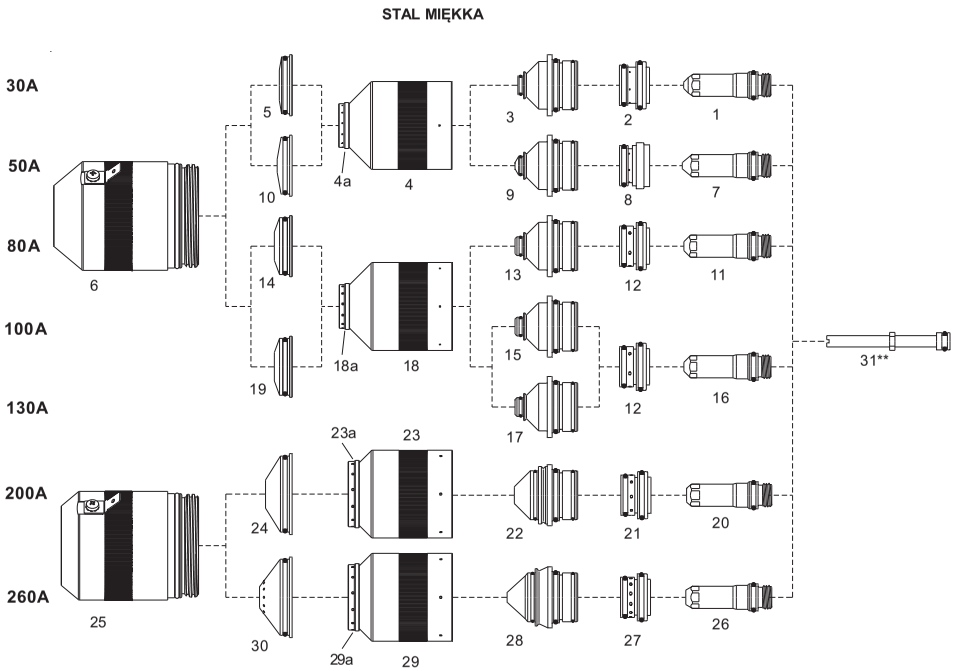

Stosuj nastawy gazu zgodnie z podaną dokumentacją OEM

**** Uwaga!**
Rurka chłodząca
Konieczna wymiana rurki chłodzącej OEM na 60740

LP.	KOD	NR REF.	OPIS
1	52741	220192TD	Elektroda 30A
2	60140	220180	Pierścień zawirowujący 30A ***Max Life***
3	51729	220193	Dysza 30A
4	60770	220313	Osłona dyszy 30-50A
5	60741	220194	Osłona 30A
6	60774	220173	Tarcza osłaniająca 30-130A ***Top Quality***
	60774L	220173L	Tarcza osłaniająca 30-130A
7	52742	220552TD	Elektroda 50A
8	60141	220553	Pierścień zawirowujący 50A ***Max Life***
9	51730	220554	Dysza 50A
10	60742	220555	Osłona 50A
11	52743	220187TD	Elektroda 80A
12	60142	220179	Pierścień zawirowujący 80-130A ***Max Life***
13	51731	220188	Dysza 80A
14	60743	220189	Osłona 80A
15	51735	220510	Dysza 100A
16	52745	220181TD	Elektroda 130A
	52745BM	220181TD	Elektroda 130A ***BiMetal***
17	51732	220182	Dysza 130A
18	60771	220176	Osłona dyszy 80-130A
19	60745	220183	Osłona 130A

LP.	KOD	NR REF.	OPIS
20	52746	220352TD	Elektroda 200A
	52746BM	220352TD	Elektroda 200A ***BiMetal***
21	60143	220353	Pierścień zawirowujący 200A ***Max Life***
22	51733	220354	Dysza 200A
23	60772	220355	Osłona dyszy 200A
24	60746	220356	Osłona 200A
25	60775	220398	Tarcza osłaniająca 200-260A ***Top Quality***
	60775L	220398L	Tarcza osłaniająca 200-260A
26	52747	220435TD	Elektroda 260A
	52747BM	220435TD	Elektroda 260A ***BiMetal***
27	60144	220436	Pierścień zawirowujący 260A ***Max Life***
28	51734	220439	Dysza 260A
29	60773	220433	Osłona dyszy 260A
30	60747	220440	Osłona 260A
31**	60740	220340TD	Rurka chłodząca
4a	60150	220313-r	Pierścień do osłony dyszy 30-50A
18a	60151	220176-r	Pierścień do osłony dyszy 80-130A
23a	60152	220355-r	Pierścień do osłony dyszy 200A
29a	60153	220433-r	Pierścień do osłony dyszy 260A

NOV-WELD® Sp. z o.o. nie jest podmiotem zależnym i/lub w jakikolwiek inny sposób związany z HYPERTHERM®. Oferowane elementy szybkozużywające się pokazane na zdjęciach/schemacie produkowane są dla NOV-WELD® Sp. z o.o. z dokumentacji innego producenta.
Numery referencyjne i nazwy należące do HYPERTHERM® przywołane zostały pod rządami obligatoryjnego przepisu art. 156 ust.1, pkt 3 ustawy Prawo Własności Przemysłowej dla wygody kupującego i odnoszą się do podanego kodu i opisu części zastępowanej.

HYPERTHERM®

HPR-130/260®
Upgrade HD3070®

WYKONANIE RÓŻNIĄCE SIĘ OD OEM

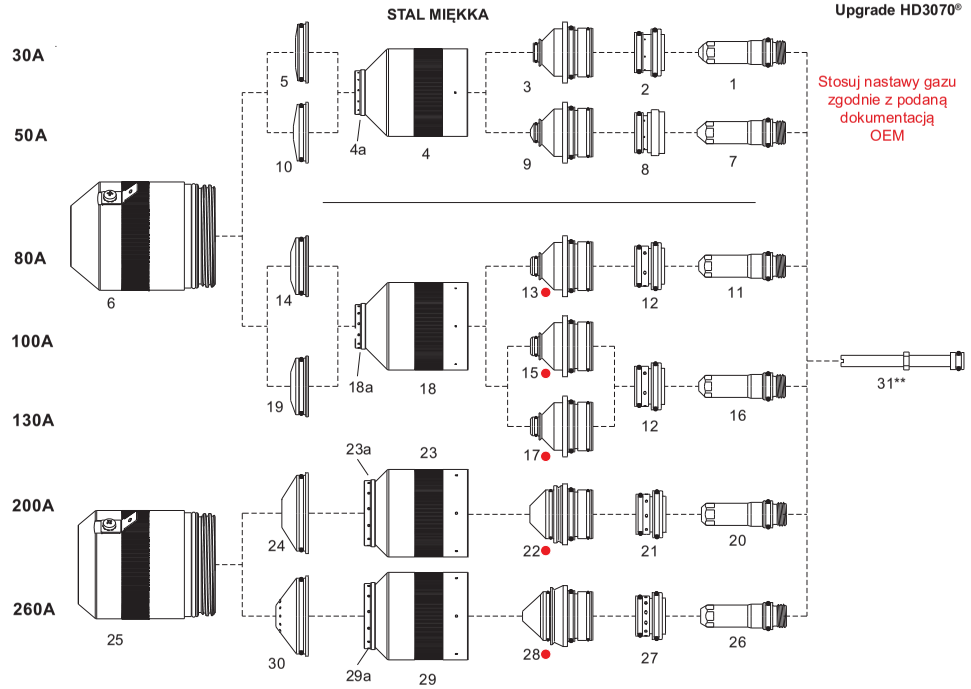

● Oznaczone części wymagają ręcznych nastaw wypływu gazu.
Stal miękka powietrze/tlen: części zmniejszają wypływ gazu o 20% w stosunku do wartości podanych w tabeli przez producenta OEM

**** Uwaga!**
Rurka chłodząca
Konieczna wymiana rurki chłodzącej OEM na 60740

LP.	KOD	NR REF.	OPIS
1	52741	220192TD	Elektroda 30A
2	60140	220180	Pierścień zawirowujący 30A ***Max Life***
3	51741	220193	Dysza 30A
4	60770	220313	Osłona dyszy 30-50A
5	60741	220194	Osłona 30A
6	60774	220173	Tarcza osłaniająca 30-130A ***Top Quality***
	60774L	220173L	Tarcza osłaniająca 30-130A
7	52742	220552TD	Elektroda 50A
8	60141	220553	Pierścień zawirowujący 50A ***Max Life***
9	51742	220554	Dysza 50A
10	60742	220555	Osłona 50A
11	52743	220187TD	Elektroda 80A
12	60142	220179	Pierścień zawirowujący 80-130A ***Max Life***
13	51743	220188 ●	Dysza 80A
14	60743	220189	Osłona 80A
15	51744	220510 ●	Dysza 100A
16	52745	220181TD	Elektroda 130A
	52745BM	220181TD	Elektroda 130A ***BiMetal***
17	51745	220182 ●	Dysza 130A
18	60771	220176	Osłona dyszy 80-130A
19	60745	220183	Osłona 130A

LP.	KOD	NR REF.	OPIS
20	52746	220352TD	Elektroda 200A
	52746BM	220352TD	Elektroda 200A ***BiMetal***
21	60143	220353	Pierścień zawirowujący 200A ***Max Life***
22	51746	220354 ●	Dysza 200A
23	60772	220355	Osłona dyszy 200A
24	60746	220356	Osłona 200A
25	60775	220398	Tarcza osłaniająca 200-260A ***Top Quality***
	60775L	220398L	Tarcza osłaniająca 200-260A
26	52747	220435TD	Elektroda 260A
	52747BM	220435TD	Elektroda 260A ***BiMetal***
27	60144	220436	Pierścień zawirowujący 260A ***Max Life***
28	51747	220439 ●	Dysza 260A
29	60773	220433	Osłona dyszy 260A
30	60747	220440	Osłona 260A
31**	60740	220340TD	Rurka chłodząca
4a	60150	220313-r	Pierścień do osłony dyszy 30-50A
18a	60151	220176-r	Pierścień do osłony dyszy 80-130A
23a	60152	220355-r	Pierścień do osłony dyszy 200A
29a	60153	220433-r	Pierścień do osłony dyszy 260A

NOV-WELD® Sp. z o.o. nie jest podmiotem zależnym i/lub w jakikolwiek inny sposób związany z HYPERTHERM®. Oferowane elementy szybkozużywające się pokazane na zdjęciach/schemacie produkowane są dla NOV-WELD® Sp. z o.o. z dokumentacji innego producenta.
Numery referencyjne i nazwy należące do HYPERTHERM® przywołane zostały pod rządami obligatoryjnego przepisu art. 156 ust.1, pkt 3 ustawy Prawo Własności Przemysłowej dla wygody kupującego i odnoszą się do podanego kodu i opisu części zastępowanej.

HYPERTHERM®

HPR-130/260®

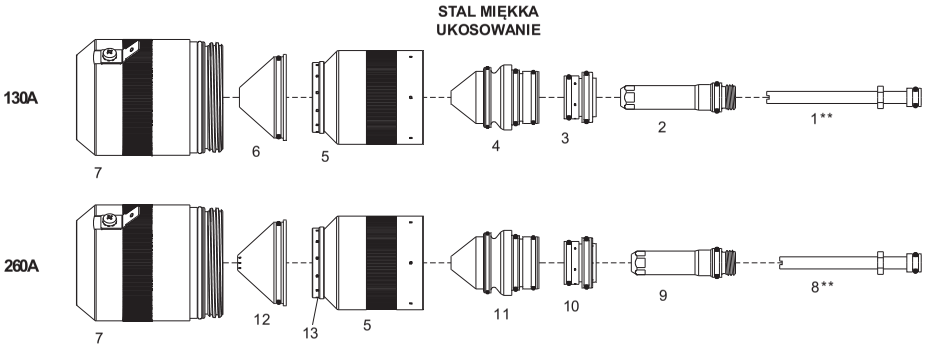

**** Uwaga!**
Rurka chłodząca
Konieczna wymiana rurki chłodzącej OEM na 60738 lub 60739

LP.	KOD	NR REF.	OPIS	LP.	KOD	NR REF.	OPIS
1**	60738	220700TD	Rurka chłodząca 130A	..7	60775L	220398L	Tarcza osłaniająca 130-260A
2	52736	220649TD	Elektroda 130A	8**	60739	220571	Rurka chłodząca 260A
	52736BM	220649TD	Elektroda 130A ***BiMetal***	9	52737	220541TD	Elektroda 260A
3	60142	220179	Pierścień zawirowujący 130A ***Max Life***		52747BM	220541TD	Elektroda 260A ***BiMetal***
4	51736	220646	Dysza 130A	10	60144	220436	Pierścień zawirowujący 260A ***Max Life***
5	60778	220603	Osłona dyszy 130-260A	11	51737	220542	Dysza 260A
6	60766	220645	Osłona 130A	12	60767	220545	Osłona 260A
7	60775	220398	Tarcza osłaniająca 130-260A ***Top Quality***	13	60156	220545-r	Pierścień do osłony dyszy 130-260A

HYPERTHERM®

HD1070®
HD3070®

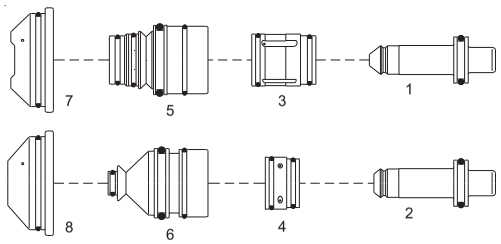

LP.	KOD	NR REF.	OPIS	LP.	KOD	NR REF.	OPIS
1	52622	120112	Elektroda 70A	5	51397	020647	Dysza 70A
2	52623	120410	Elektroda 100A	6	51398	120272	Dysza 100A
3	60048	020789	Pierścień zawirowujący 70A	7	51937	020796	Osłona 70A
4	60049	020637	Pierścień zawirowujący 100A	8	51938	120273	Osłona 100A

NOV-WELD® Sp. z o.o. nie jest podmiotem zależnym i/lub w jakikolwiek inny sposób związany z HYPERTHERM®. Oferowane elementy szybkozużywające się pokazane na zdjęciach/schemacie produkowane są dla NOV-WELD® Sp. z o.o. z dokumentacji innego producenta.
Numery referencyjne i nazwy należące do HYPERTHERM® przywołane zostały pod rządami obligatoryjnego przepisu art. 156 ust.1, pkt 3 ustawy Prawo Własności Przemysłowej dla wygody kupującego i odnoszą się do podanego kodu i opisu części zastępowanej.

HYPERTHERM®

HPR-130/260®

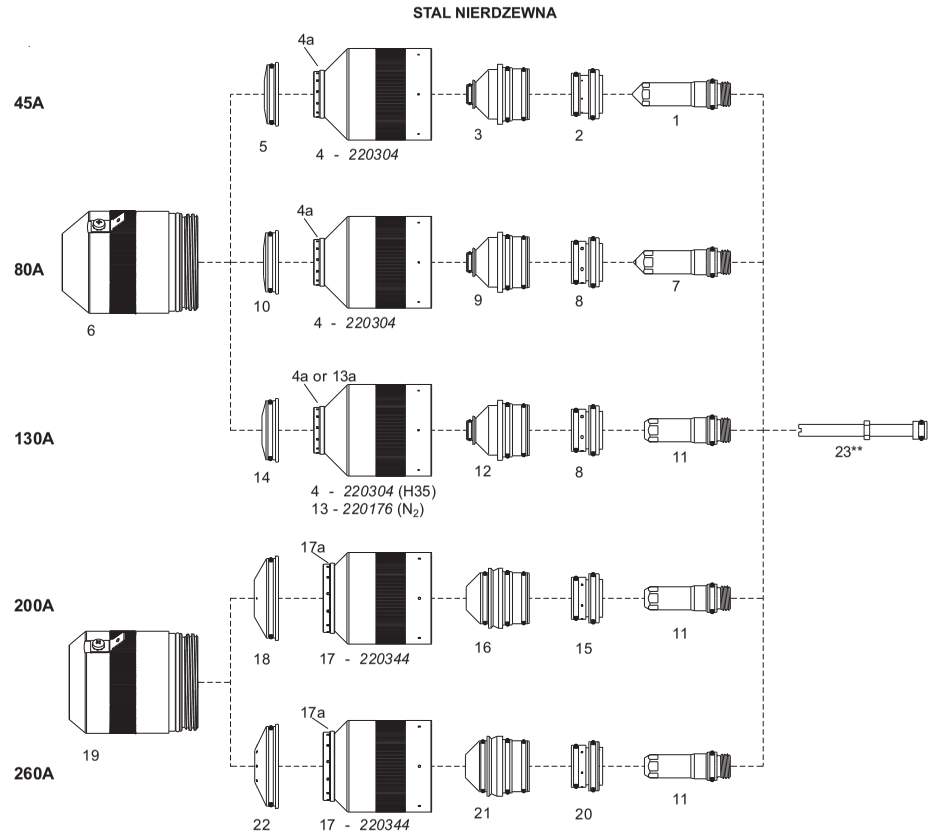

**** Uwaga!**
Rurka chłodząca
Konieczna wymiana rurki chłodzącej OEM na 60740

LP.	KOD	NR REF.	OPIS	LP.	KOD	NR REF.	OPIS
1	52752	220308	Elektroda 45A	15	60145	220342	Pierścień zawirowujący 200A
2	60140	220180	Pierścień zawirowujący 45A	16	51754	220343	Dysza 200A
3	51751	220201	Dysza 45A	17	60777	220344	Osłona dyszy 200-260A
4	60776	220304	Osłona dyszy 45-135A (H35)	18	60734	220345	Osłona 200A
5	60731	220202	Osłona 45A	19	60775	220398	Tarcza osłaniająca 200-260A ***Top Quality***
6	60774	220173	Tarcza osłaniająca 45-130A ***Top Quality***		60775L	220398L	Tarcza osłaniająca 200-260A
	60774L	220173L	Tarcza osłaniająca 45-130A	20	60146	220405	Pierścień zawirowujący 260A ***Max Life***
7	52753	220339	Elektroda 80A	21	51755	220406	Dysza 260A
8	60142	220179	Pierścień zawirowujący 80-130A ***Max Life***	22	60735	220407	Osłona 260A
9	51752	220337	Dysza 80A	23**	60740	220340TD	Rurka chłodząca
10	60732	220338	Osłona 80A				
11	52754	220307	Elektroda 130-260A	13a	60151	220176-r	Pierścień do osłony dyszy 130A
12	51753	220197	Dysza 130A	4a	60154	220304-r	Pierścień do osłony dyszy 45-130A
13	60771	220176	Osłona dyszy 130A (N_2)	17a	60155	220344-r	Pierścień do osłony dyszy 260A
14	60733	220198	Osłona 130A				

NOV-WELD® Sp. z o.o. nie jest podmiotem zależnym i/lub w jakikolwiek inny sposób związany z HYPERTHERM®. Oferowane elementy szybkozużywające się pokazane na zdjęciach/schemacie produkowane są dla NOV-WELD® Sp. z o.o. z dokumentacji innego producenta.
Numery referencyjne i nazwy należące do HYPERTHERM® przywołane zostały pod rządami obligatoryjnego przepisu art. 156 ust.1, pkt 3 ustawy Prawo Własności Przemysłowej dla wygody kupującego i odnoszą się do podanego kodu i opisu części zastępowanej.

HYPERTHERM®

HPR-130/260® XD

STAL MIĘKKA

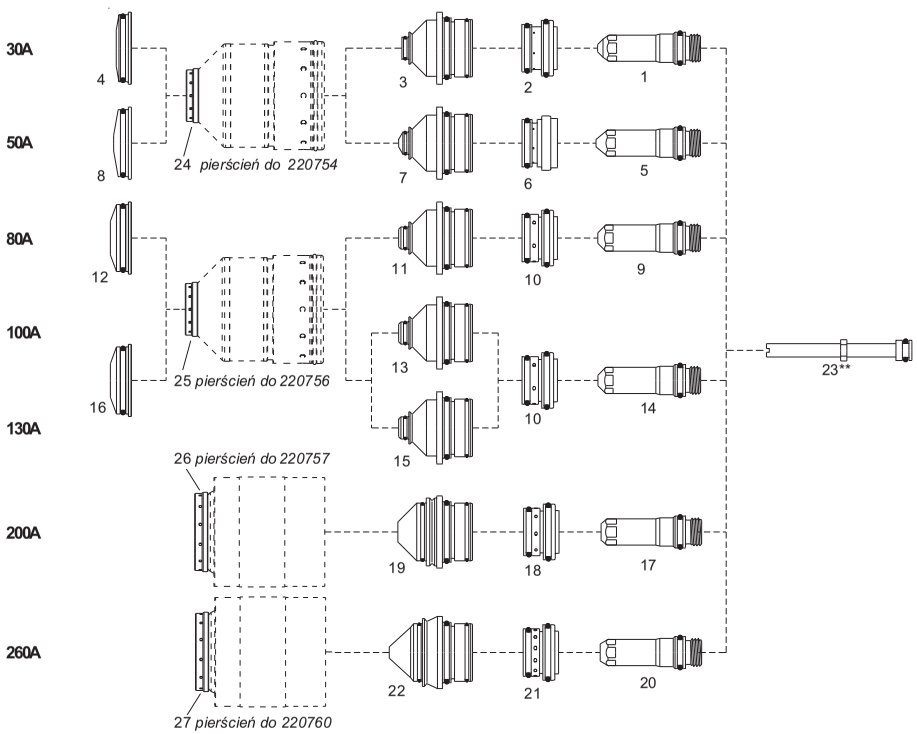

**** Uwaga!**
Rurka chłodząca
Konieczna wymiana rurki chłodzącej OEM na 60740

Stosuj nastawy gazu zgodnie z podaną dokumentacją OEM

LP.	KOD	NR REF.	OPIS	
1	52741	220192TD	Elektroda 30A	
2	60140	220180	Pierścień zawirowujący 30A	***Max Life***
3	51729	220193	Dysza 30A	
4	60741	220194	Osłona 30A	
5	52742	220552TD	Elektroda 50A	
6	60141	220553	Pierścień zawirowujący 50A	***Max Life***
7	51730	220554	Dysza 50A	
8	60742	220555	Osłona 50A	
9	52743	220187TD	Elektroda 80A	
10	60142	220179	Pierścień zawirowujący 80-130A	***Max Life***
11	51731	220188	Dysza 80A	
12	60743	220189	Osłona 80A	
13	51735	220510	Dysza 100A	
14	52745	220181TD	Elektroda 130A	
	52745BM	220181TD	Elektroda 130A	***BiMetal***
15	51732	220182	Dysza 130A	

LP.	KOD	NR REF.	OPIS	
16	60745	220183	Osłona 130A	
17	52746	220352TD	Elektroda 200A	
	52746BM	220352TD	Elektroda 200A	***BiMetal***
18	60143	220353	Pierścień zawirowujący 200A	***Max Life***
19	51733	220354	Dysza 200A	
20	52747	220435TD	Elektroda 260A	
	52747BM	220435TD	Elektroda 260A	***BiMetal***
21	60144	220436	Pierścień zawirowujący 260A	***Max Life***
22	51734	220439	Dysza 260A	
23**	60740	220340TD	Rurka chłodząca	
24	60150	220754-r	Pierścień do osłony dyszy 30-50A	
25	60151	220756-r	Pierścień do osłony dyszy 80-130A	
26	60152	220757-r	Pierścień do osłony dyszy 200A	
27	60153	220760-r	Pierścień do osłony dyszy 260A	

NOV-WELD® Sp. z o.o. nie jest podmiotem zależnym i/lub w jakikolwiek inny sposób związany z HYPERTHERM®. Oferowane elementy szybkozużywające się pokazane na zdjęciach/schemacie produkowane są dla NOV-WELD® Sp. z o.o. z dokumentacji innego producenta.
Numery referencyjne i nazwy należące do HYPERTHERM® przywołane zostały pod rządami obligatoryjnego przepisu art. 156 ust.1, pkt 3 ustawy Prawo Własności Przemysłowej dla wygody kupującego i odnoszą się do podanego kodu i opisu części zastępowanej.

HYPERTHERM®

HPR-130/260®

WYKONANIE RÓŻNIĄCE SIĘ OD OEM

STAL MIĘKKA

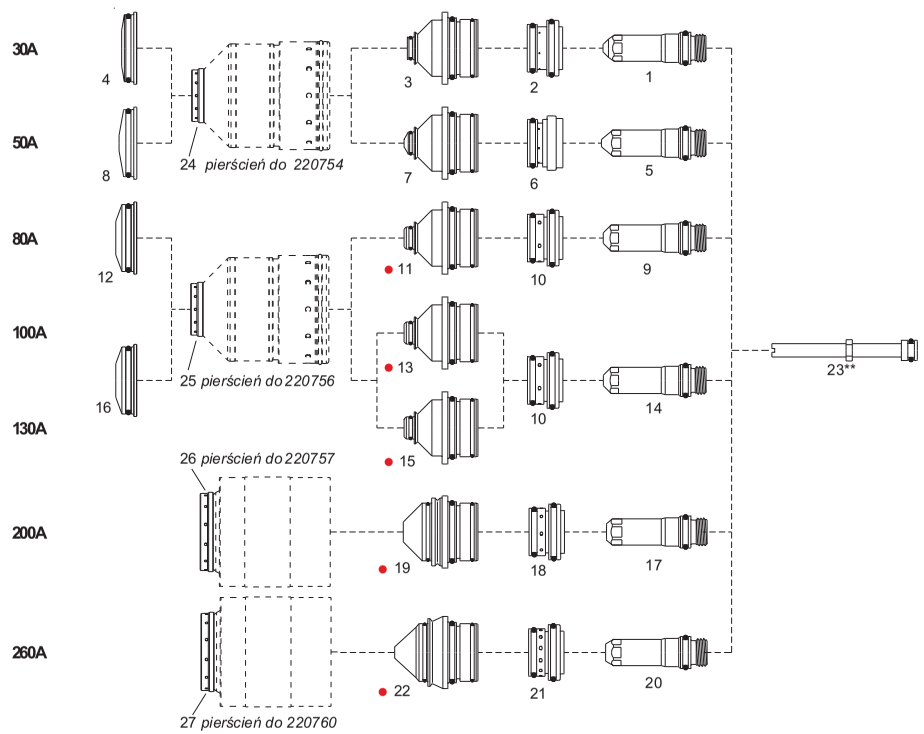

● Oznaczone części wymagają ręcznych nastaw wypływu gazu.
Stal miękka powietrze/tlen: części zmniejszają wypływ gazu o 20% w stosunku do wartości podanych w tabeli przez producenta OEM

**** Uwaga!**
Rurka chłodząca
Konieczna wymiana rurki chłodzącej OEM na 60740

LP.	KOD	NR REF.	OPIS	
1	52741	220192TD	Elektroda 30A	
2	60140	220180	Pierścień zawirowujący 30A	***Max Life***
3	51741	220193TD	Dysza 30A	
4	60741	220194	Osłona 30A	
5	52742	220552TD	Elektroda 50A	
6	60141	220553	Pierścień zawirowujący 50A	***Max Life***
7	51742	220554	Dysza 50A	
8	60742	220555	Osłona 50A	
9	52743	220187TD	Elektroda 80A	
10	60142	220179	Pierścień zawirowujący 80-130A	***Max Life***
11	51743	220188 ●	Dysza 80A	
12	60743	220189	Osłona 80A	
13	51744	220510 ●	Dysza 100A	
14	52745	220181TD	Elektroda 130A	
	52745BM	220181TD	Elektroda 130A	***BiMetal***
15	51745	220182 ●	Dysza 130A	

LP.	KOD	NR REF.	OPIS	
16	60745	220183	Osłona 130A	
17	52746	220352TD	Elektroda 200A	
	52746BM	220352TD	Elektroda 200A	***BiMetal***
18	60143	220353	Pierścień zawirowujący 200A	***Max Life***
19	51746	220354 ●	Dysza 200A	
20	52747	220435TD	Elektroda 260A	
	52747BM	220435TD	Elektroda 260A	***BiMetal***
21	60144	220436	Pierścień zawirowujący 260A	***Max Life***
22	51747	220439 ●	Dysza 260A	
23**	60740	220340TD	Rurka chłodząca	
24	60150	220754-r	Pierścień do osłony dyszy 30-50A	
25	60151	220756-r	Pierścień do osłony dyszy 80-130A	
26	60152	220757-r	Pierścień do osłony dyszy 200A	
27	60153	220760-r	Pierścień do osłony dyszy 260A	

NOV-WELD® Sp. z o.o. nie jest podmiotem zależnym i/lub w jakikolwiek inny sposób związany z HYPERTHERM®. Oferowane elementy szybkozużywające się pokazane na zdjęciach/schemacie produkowane są dla NOV-WELD® Sp. z o.o. z dokumentacji innego producenta.
Numery referencyjne i nazwy należące do HYPERTHERM® przywołane zostały pod rządami obligatoryjnego przepisu art. 156 ust.1, pkt 3 ustawy Prawo Własności Przemysłowej dla wygody kupującego i odnoszą się do podanego kodu i opisu części zastępowanej.

HYPERTHERM®

HPR-130/260® XD

STAL NIERDZEWNA

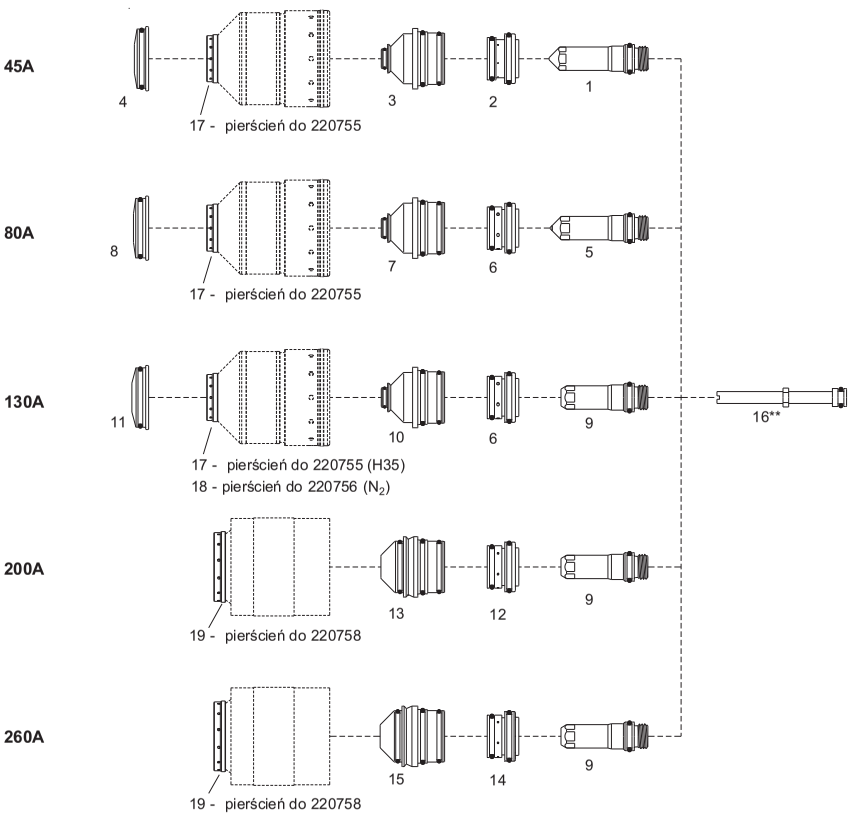

**** Uwaga!**
Rurka chłodząca
Konieczna wymiana rurki chłodzącej OEM na 60740

LP.	KOD	NR REF.	OPIS	LP.	KOD	NR REF.	OPIS
1	52752	220308	Elektroda 45A	11	60733	220198	Osłona 130A
2	60140	220180	Pierścień zawirowujący 45A	12	60145	220342	Pierścień zawirowujący 200A
3	51751	220201	Dysza 45A	13	51754	220343	Dysza 200A
4	60731	220202	Osłona 45A	14	60146	220405	Pierścień zawirowujący 260A
5	52753	220339	Elektroda 80A	15	51755	220406	Dysza 260A
6	60142	220179	Pierścień zawirowujący 80-130A ***Max Life***	16**	60740	220340TD	Rurka chłodząca
7	51752	220337	Dysza 80A				
8	60732	220338	Osłona 80A	17	60154	220755-r	Pierścień do osłony dyszy 45-130A
9	52754	220307	Elektroda 130-260A	18	60151	220556-r	Pierścień do osłony dyszy 130A
10	51753	220197	Dysza 130A	19	60155	220758-r	Pierścień do osłony dyszy 260A

NOV-WELD® Sp. z o.o. nie jest podmiotem zależnym i/lub w jakikolwiek inny sposób związany z HYPERTHERM®. Oferowane elementy szybkozużywające się pokazane na zdjęciach/schemacie produkowane są dla NOV-WELD® Sp. z o.o. z dokumentacji innego producenta.
Numery referencyjne i nazwy należące do HYPERTHERM® przywołane zostały pod rządami obligatoryjnego przepisu art. 156 ust.1, pkt 3 ustawy Prawo Własności Przemysłowej dla wygody kupującego i odnoszą się do podanego kodu i opisu części zastępowanej.

HYPERTHERM®

MAX 200® PAC200T/E® HT-2000®

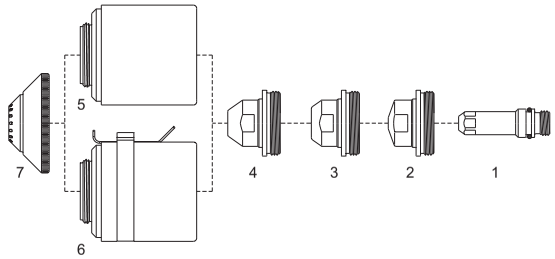

LP.	KOD	NR REF.	OPIS	LP.	KOD	NR REF.	OPIS
1	52619	120547	Elektroda 100A (powietrze,O_2)	4	51321	020608	Dysza 200A (powietrze, N_2, Ar/H)
	52620/TD	120667	Elektroda 200A (powietrze, O_2) (020664 lub 020414)		51320	020605	Dysza 200A (O_2)
	52620BM	120667	Elektroda 200A (powietrze, O_2) (MAX 200®) ***BiMetal***		51319	020690	Dysza 100A (O_2) (HT-2000®)
	52620W/TD	020415	Elektroda 200A XF (Ar/H)	5	60306	020423	Osłona dyszy
2	51324/TD	020689	Dysza 40A powietrze	6	60306H	120837	Osłona dyszy ***OHMIC***
3	51323/TD	020616	Dysza 100A (O_2) (MAX 200®)	7	51932	020448	Osłona 100A powietrze, N_2, Ar/H
	51322/TD	020611	Dysza 100A (powietrze, N_2, Ar/H)		51933	020424	Osłona 200A O_2, Air, N_2, Ar/H

HYPERTHERM®

HYSPEED® HT-2000®

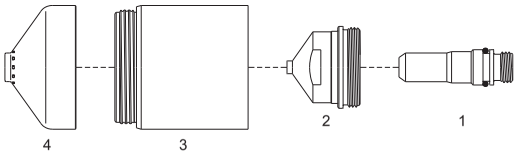

LP.	KOD	NR REF.	OPIS	LP.	KOD	NR REF.	OPIS
1	52618/TD	220235	Elektroda 200A (O_2)	3	60308	220238	Osłona dyszy 200A (O_2)
	52618BM	220235	Elektroda 200A (O_2) ***BiMetal***	4	51934	220239	Pierścień dystansowy 200A (O_2)
2	51326	220237	Dysza 200A (O_2)				

NOV-WELD® Sp. z o.o. nie jest podmiotem zależnym i/lub w jakikolwiek inny sposób związany z HYPERTHERM®. Oferowane elementy szybkozużywające się pokazane na zdjęciach/schemacie produkowane są dla NOV-WELD® Sp. z o.o. z dokumentacji innego producenta.
Numery referencyjne i nazwy należące do HYPERTHERM® przywołane zostały pod rządami obligatoryjnego przepisu art. 156 ust.1, pkt 3 ustawy Prawo Własności Przemysłowej dla wygody kupującego i odnoszą się do podanego kodu i opisu części zastępowanej.

KJELLBERG®

HiFocus 280i® / 360i® / 440i®
PerCut 210M® / 450M®

* Wykonanie różniące się od OEM

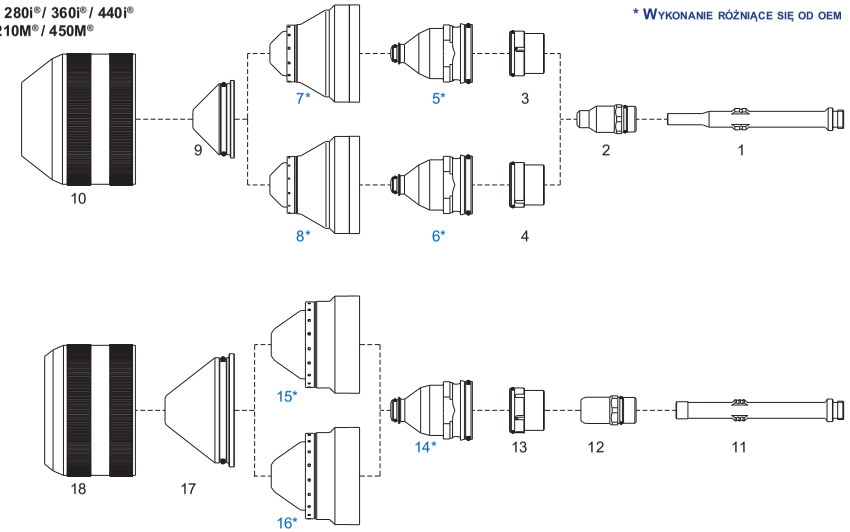

LP.	KOD	NR REF.	OPIS	
1	60635	.11.848.201.142	Rurka chłodząca 200A	
2	52722AG	.11.848.221.300	Elektroda 200A srebrna	
3	60072	.11.848.221.145	Pierścień zawirowujący 20-35A	G101
4	60073	.11.848.221.146	Pierścień zawirowujący 60-200A	G102
5*	51640.06	.11.848.221.406	Dysza fi 0.6 20A	G2006Y
	51640.07	.11.848.221.407	Dysza fi 0.7 35A	G2007Y
6*	51641.08	.11.848.221.408	Dysza fi 0.8 60A	G2008Y
	51641.10	.11.848.221.410	Dysza fi 1.0 90A	G2010Y
	51641.12	.11.848.221.412	Dysza fi 1.2 130A	G2012Y
	51641.14	.11.848.221.414	Dysza fi 1.4 160A	G2014Y
	51642.17	.11.848.221.417	Dysza fi 1.7 200A	G2017Y
7*	60640	.11.848.201.1604	Osłona dyszy 20-35A	G3004
8*	60641	.11.848.201.1628	Osłona dyszy 60-200A	G3028
9	60596.15	.11.848.201.1515	Osłona fi 1.5 20A	G4015

LP.	KOD	NR REF.	OPIS	
..9	60596.20	.11.848.201.1520	Osłona fi 2.0 35-60A	G4020
	60596.22	.11.848.201.1522	Osłona fi 2.2 130A	G4022
	60596.25	.11.848.201.1525	Osłona fi 2.5 90A	G4025
	60596.30	.11.848.201.1530	Osłona fi 3.0 90-200A	G4030
10	60645	.11.848.201.081	Tarcza osłaniająca	G501
11	60636	.11.848.401.142	Rurka chłodząca 280A	G931Y
12	52723AG	.11.848.421.310	Elektroda 280A	G032Y
13	60074	.11.848.421.145	Pierścień zawirowujący 280A	G121
14*	51643.26	.11.848.421.426	Dysza fi 2.6 280A	G2326Y
15*	60642	.11.848.401.1649	Osłona dyszy 280A 6-25mm	G3249
16*	60643	.11.848.401.1619	Osłona dyszy 280A 30-70mm	G2119
17	60597.50	.11.848.401.1550	Osłona fi 5.0 280A	G4350
18	60646	.11.848.401.081	Tarcza osłaniająca	G521

KJELLBERG®

PA-S47CNC® - FineFocus 450®
PA-S20W/WH® PA-S25W/WH®
PA-S40W/WH® PA-S45W/WH®
PA-S25W/WH-1®
PZ-S45W®

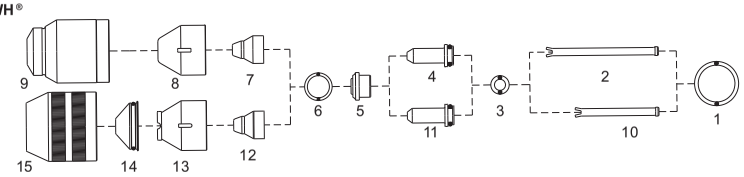

LP.	KOD	NR REF.	OPIS	
1	60365.41	.10.575.052	O-ring (opak. 20szt.)	
2	60366B	.11.832.201.152	Rurka chłodząca	
3	20705.40	.10.505.827	O-ring (opak. 20szt.)	
4	52705	.11.828.001.3001	Elektroda Kb (powietrzna)	
5	60066	.11.834.321.153	Pierścień zawirowujący ***Max Life***	Z111
6	60066.41	.10.575.036	O-ring (opak. 20szt.)	
7	51594	.11.828.203.410	Dysza fi 1.0 Lle (powietrze)	
	51595	.11.828.203.413	Dysza fi 1.3 Lde (powietrze)	
	51596	.11.828.203.414	Dysza fi 1.4 Lee (powietrze)	
8	60357	.11.830.301.151	Osłona dyszy fi 9,6mm	

LP.	KOD	NR REF.	OPIS	
9	60359	.11.828.101.160	Tarcza osłaniająca	
10	60366	.11.828.001.152	Rurka chłodząca	
11	52708AG	.11.828.021.3001	Elektroda Kb, O_2 – Srebrna	
12	51656.10	.11.834.321.410	Dysza fi 1.0 Lle-Xl (O_2)	
	51657.13	.11.834.321.413	Dysza fi 1.3 Lde-Xl (O_2)	
	51657.14	.11.834.321.414	Dysza fi 1.4 Lee-Xl (O_2)	
13	60570	.11.832.201.160	Osłona dyszy	W3030
14	60562	.11.832.201.1571	Osłona fi 4.0	W4140
	60562.30	.11.832.201.1561	Osłona fi 3.0	W4130
15	60560	.11.832.201.081	Tarcza osłaniająca	W501

NOV-WELD® Sp. z o.o. nie jest podmiotem zależnym i/lub w jakikolwiek inny sposób związany z KJELLBERG®. Oferowane elementy szybkozużywające się pokazane na zdjęciach/schemacie produkowane są dla NOV-WELD® Sp. z o.o. z dokumentacji innego producenta.
Numery referencyjne i nazwy należące do KJELLBERG® przywołane zostały pod rządami obligatoryjnego przepisu art. 156 ust.1, pkt 3 ustawy Prawo Własności Przemysłowej dla wygody kupującego i odnoszą się do podanego kodu i opisu części zastępowanej.

KJELLBERG®

PerCut 100®

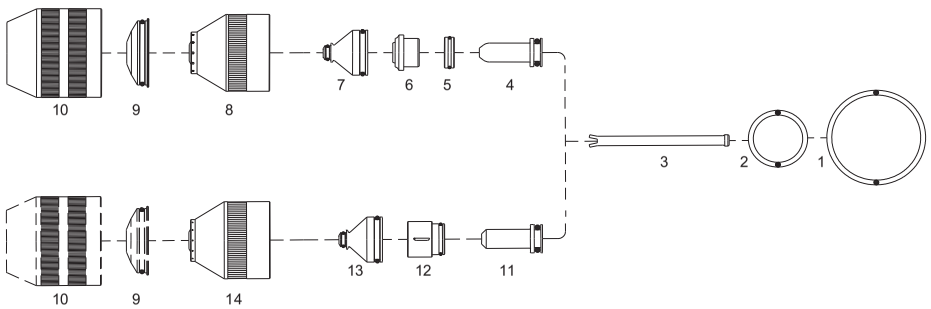

LP.	KOD	NR REF.	OPIS	
1	60365.42	.10.505.946	O-ring (opak. 20szt.)	
2	60365.41	.10.575.052	O-ring (opak. 20szt.)	
3	60366C	.11.835.201.152	Rurka chłodząca	
4	52707AG	.11.835.421.3101	Elektroda (O_2) XL – Srebrna	Z002
5	60064	.11.835.421.303	Pierścień dystansowy ***Max Life***	Z111A
6	60066	.11.834.321.153	Pierścień zawirowujący ***Max Life***	Z111
7	51620.06	.11.835.221.406	Dysza fi 0.6 (O_2)	Z2006
	51620.07	.11.835.221.407	Dysza fi 0.7 (O_2)	Z2007
	51620.08	.11.835.221.408	Dysza fi 0.8 (O_2)	Z2008
	51620.09	.11.835.221.409	Dysza fi 0.9 (O_2)	Z2009
	51620.10	.11.835.221.410	Dysza fi 1.0 (O_2)	Z2010
	51620.11	.11.835.221.411	Dysza fi 1.1 (O_2)	Z2011
	51620.12	.11.835.221.412	Dysza fi 1.2 (O_2)	Z2012

LP.	KOD	NR REF.	OPIS	
8	60573	.11.835.201.162	Osłona dyszy fi 0.8 (O_2)	Z3008
9	60565	.11.835.201.1561	Osłona fi 1.5	Z4015
	60566	.11.835.201.1571	Osłona fi 2.0	Z4020
	60566.25	.11.835.201.1581	Osłona fi 2.5	Z4025
	60566.30	.11.835.201.1591	Osłona fi 3.0	Z4030
	60567	.11.835.401.1571	Osłona fi 4.0	Z4140
10	60561	.11.835.201.081	Tarcza osłaniająca	Z501
11	52706AG	.11.835.221.3101	Elektroda (O_2) XL Z002 – Srebrna	
12	60065	.11.835.221.153	Pierścień zawirowujący	Z101
13	51621.12	.11.835.421.412	Dysza fi 1.2 (O_2)	Z2112
	51621.14	.11.835.421.414	Dysza fi 1.4 (O_2)	Z2114
14	60572	.11.835.201.160	Osłona dyszy fi 0.4	Z3004

KJELLBERG®

PA-50®
PA-S75®
PA-S76®
PB-S77®
FineFocus 800®
FineFocus 900®
FineFocus 1600®

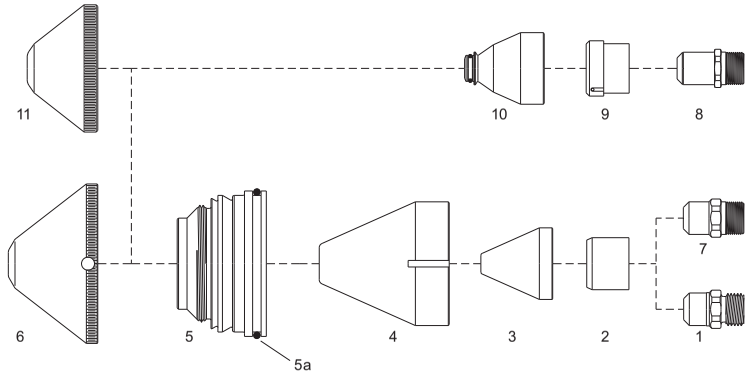

LP.	KOD	NR REF.	OPIS	
1	52700XF	.12.40870	Elektroda K2 (XF)	
	52700AG	.11.828.921.300	Elektroda K2 (srebrna)	
2	60067	.12.40860	Pierścień zawirowujący (teflon)	
	60067/V	.12.40860	Pierścień zawirowujący ***Max Life***	
3	51306XF	.11.828.901.414	Dysza L3 XL O_2 (XF) 120A	
	51307XF	.11.828.901.420	Dysza L1 XL O_2 (XF) 160A	
	51308XF	.11.828.901.425	Dysza L2 XL O_2 (XF) 250A	
4	60364	.12.37790	Osłona dyszy 38mm	
5	60590	.11.833.101.271	Osłona dyszy	
5a	60590.41	.10.505.961	O-ring 48x2 (silikonowy)	
6	60595.30	.11.833.101.150	Osłona dyszy fi 3.0	V4330
	60595.35	.11.833.101.155	Osłona dyszy fi 3.5	V4335
	60595.40	.11.833.101.156	Osłona dyszy fi 4.0	V4340
	60595.45	.11.833.101.157	Osłona dyszy fi 4.5	V4345

LP.	KOD	NR REF.	OPIS	
..6	60595.50	.11.833.101.158	Osłona dyszy fi 5.0	V4350
	60595.60	.11.833.101.159	Osłona dyszy fi 6.0	V4560
7	52702AG		Elektroda (srebrna)	
8	52703AG	.11.836.921.300	Elektroda (srebrna)	T012
9	60070	.11.836.921.153	Pierścień zawirowujący (teflon)	T101
	60069	.11.836.921.154	Pierścień zawirowujący (teflon)	T102
10	51303	.11.836.921.420	Dysza 200A (XF)	T2120
	51304	.11.836.921.425	Dysza 250A (XF)	T2125
	51305	.11.836.921.427	Dysza 300A (XF)	T2127
11	60594.30	.11.833.111.155	Osłona dyszy fi 3.0	V4530
	60594.40	.11.833.111.156	Osłona dyszy fi 4.0	V4540
	60594.45		Osłona dyszy fi 4.5	V4545
	60594.50	.11.833.111.158	Osłona dyszy fi 5.0	V4550
	60594.60	.11.833.111.159	Osłona dyszy fi 6.0	V4560

NOV-WELD® Sp. z o.o. nie jest podmiotem zależnym i/lub w jakikolwiek inny sposób związany z KJELLBERG®. Oferowane elementy szybkozużywające się pokazane na zdjęciach/schemacie produkowane są dla NOV-WELD® Sp. z o.o. z dokumentacji innego producenta.
Numery referencyjne i nazwy należące do KJELLBERG® przywołane zostały pod rządami obligatoryjnego przepisu art. 156 ust.1, pkt 3 ustawy Prawo Własności Przemysłowej dla wygody kupującego i odnoszą się do podanego kodu i opisu części zastępowanej.

KJELLBERG®

PerCut 160/170®
HiFocus130®

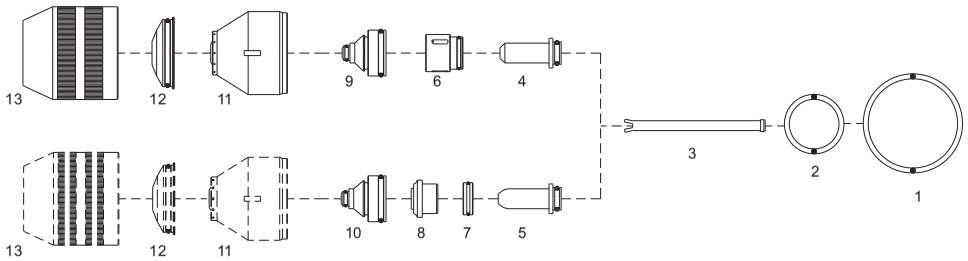

LP.	KOD	NR REF.	OPIS		
1	60365.42	.10.505.946	O-ring (opak. 20szt.)		
2	60365.41	.10.575.052	O-ring (opak. 20szt.)		
3	60579	.11.842.401.152	Rurka chłodząca		
4	52716AG	.11.843.021.310	Elektroda (O_2) XL – Srebrna		S002X
	52718AG	.11.843.021.320	Elektroda (O_2) XL – Srebrna „YELLOW"		S002Y
5	52717AG	.11.843.121.310	Elektroda (O_2) XL – Srebrna		S012X
6	60065	.11.835.221.153	Pierścień zawirowujący	***Max Life***	Z101
	60068	.11.835.221.154	Pierścień zawirowujący	***Max Life***	Z102
7	60064	.11.834.421.303	Pierścień dystansowy	***Max Life***	Z111A
8	60066	.11.834.321.153	Pierścień zawirowujący	***Max Life***	Z111
9	51625.06	.11.843.021.406	Dysza fi 0.6 25A (XF)		S2006X
	51625.07	.11.843.021.407	Dysza fi 0.7 35A (XF)		S2007X
	51625.08	.11.843.021.408	Dysza fi 0.8 50-60A (XF)		S2008X
	51625.09	.11.843.021.409	Dysza fi 0.9 70-80A (XF)		S2009X
	51625.10	.11.843.021.410	Dysza fi 1.0 80-90A (XF)		S2010X
	51625.11	.11.843.021.411	Dysza fi 1.1 90-100A (XF)		S2011X
	51625.12	.11.843.021.412	Dysza fi 1.2 100-130A (XF)		S2012X
	51625.14	.11.843.021.414	Dysza fi 1.4 130-160A (XF)		S2014X
	51625.16	.11.843.021.416	Dysza fi 1.6 160A (XF)		S2016X
10	51626.12	.11.843.121.412	Dysza fi 1.2 100A (XF)		S2112X
	51626.14	.11.843.121.414	Dysza fi 1.4 130A (XF)		S2114X
	51626.16	.11.842.621.416	Dysza fi 1.6 160A (XF)		S2116X
11	60580	.11.842.401.160	Osłona dyszy fi 0.4		S3004
	60581	.11.842.401.162	Osłona dyszy fi 0.8		S3008
	60582	.11.842.401.1622	Osłona dyszy fi 0.8		S3028
12	60565	.11.835.201.1561	Osłona fi 1.5		Z4015
	60566	.11.835.201.1571	Osłona fi 2.0		Z4020
	60566.22	.11.835.201.1551	Osłona fi 2.2		Z4022
	60566.25	.11.835.201.1581	Osłona fi 2.5		Z4025
	60566.30	.11.835.201.1591	Osłona fi 3.0		Z4030
	60567	.11.835.401.1571	Osłona fi 4.0		Z4140
13	60561	.11.835.201.081	Tarcza osłaniająca		Z501

NOV-WELD® Sp. z o.o. nie jest podmiotem zależnym i/lub w jakikolwiek inny sposób związany z KJELLBERG®. Oferowane elementy szybkozużywające się pokazane na zdjęciach/schemacie produkowane są dla NOV-WELD® Sp. z o.o. z dokumentacji innego producenta.
Numery referencyjne i nazwy należące do KJELLBERG® przywołane zostały pod rządami obligatoryjnego przepisu art. 156 ust.1, pkt 3 ustawy Prawo Własności Przemysłowej dla wygody kupującego i odnoszą się do podanego kodu i opisu części zastępowanej.

KJELLBERG®

PerCut 160i®
HiFocus 160i®

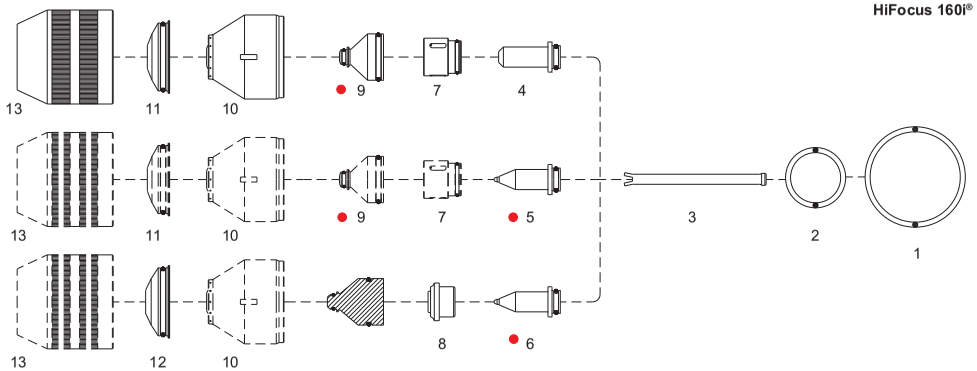

● *Pozycje oznaczone symbolem objęte są ochroną patentową na terenie Niemiec (Repubiki Federalnej Niemiec) i nie są przeznaczone do sprzedaży na obszarze ww. państwa. NOV-WELD® Sp. z o.o. nie ponosi odpowiedzialności za jakiekolwiek próby wprowadzenia oznaczonych części do obrotu tamże.*

LP.	KOD	NR REF.	OPIS		
1	60365.42	.10.505.946	O-ring (opak. 20szt.)		
2	60365.41	.10.575.052	O-ring (opak. 20szt.)		
3	60579	.11.842.401.152	Rurka chłodząca		
4	52711AG	.11.842.421.310	Elektroda (O_2) XL – Srebrna		S002
5	52713W	.11.842.411.510	● Elektroda (XF)		A S042
6	52714W	.11.842.511.510	● Elektroda (XF)		A S052
7	60065	.11.835.221.153	Pierścień zawirowujący	***Max Life***	Z101
	60068	.11.835.221.154	Pierścień zawirowujący	***Max Life***	Z102
8	60066	.11.834.321.153	Pierścień zawirowujący	***Max Life***	Z111
9	51622.06	.11.842.421.406	● Dysza fi 0.6 25A (XF)		S2006
	51622.07	.11.842.421.407	● Dysza fi 0.7 35A (XF)		S2007
	51622.08	.11.842.421.408	● Dysza fi 0.8 50A (XF)		S2008
	51622.09	.11.842.421.409	● Dysza fi 0.9 70A (XF)		S2009
	51622.10	.11.842.421.410	● Dysza fi 1.0 80A (XF)		S2010
	51622.11	.11.842.421.411	● Dysza fi 1.1 90A (XF)		S2011
	51622.12	.11.842.421.412	● Dysza fi 1.2 100A (XF)		S2012
	51622.14	.11.842.421.414	● Dysza fi 1.4 130A (XF)		S2014
	51622.16	.11.842.421.416	● Dysza fi 1.6 160A (XF)		S2016
10	60580	.11.842.401.160	Osłona dyszy fi 0.4		S3004
	60581	.11.842.401.162	Osłona dyszy fi 0.8		S3008
	60582	.11.842.401.1622	Osłona dyszy fi 0.8		S3028
11	60565	.11.835.201.1561	Osłona fi 1.5		Z4015
	60566	.11.835.201.1571	Osłona fi 2.0		Z4020
	60566.22	.11.835.201.1551	Osłona fi 2.2		Z4022
	60566.25	.11.835.201.1581	Osłona fi 2.5		Z4025
	60566.30	.11.835.201.1591	Osłona fi 3.0		Z4030
	60567	.11.835.401.1571	Osłona fi 4.0		Z4140
12	60568.30	.11.835.411.1581	Osłona fi 3.0		Z4530
	60568.35	.11.835.411.1580	Osłona fi 3.5		Z4535
	60568.40	.11.835.411.1591	Osłona fi 4.0		Z4540
	60568.45	.11.835.411.1590	Osłona fi 4.5		Z4545
13	60561	.11.835.201.081	Tarcza osłaniająca		Z501

NOV-WELD® Sp. z o.o. nie jest podmiotem zależnym i/lub w jakikolwiek inny sposób związany z KJELLBERG®. Oferowane elementy szybkozużywające się pokazane na zdjęciach/schemacie produkowane są dla NOV-WELD® Sp. z o.o. z dokumentacji innego producenta.
Numery referencyjne i nazwy należące do KJELLBERG® przywołane zostały pod rządami obligatoryjnego przepisu art. 156 ust.1, pkt 3 ustawy Prawo Własności Przemysłowej dla wygody kupującego i odnoszą się do podanego kodu i opisu części zastępowanej.

OTC®

D-12000®

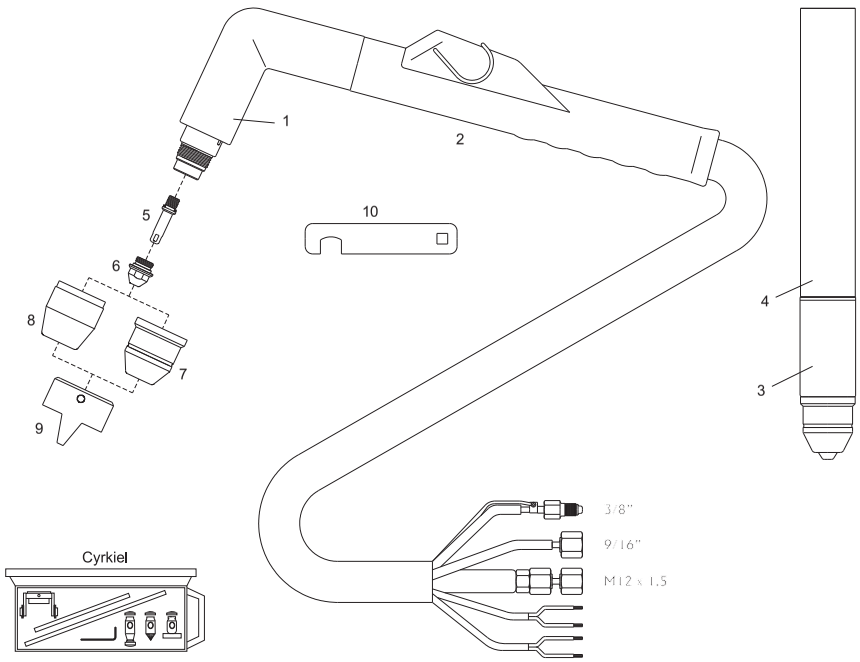

Cyrkiel

	KOD	NR REF.	OPIS
	07820		Ręczny uchwyt do cięcia plazmą kpl. 6m
	07830		Ręczny uchwyt do cięcia plazmą kpl. 12m
	07840		Maszynowy uchwyt do cięcia plazmą kpl. 6m
	07850		Maszynowy uchwyt do cięcia plazmą kpl. 12m

...inne przyłącza patrz strona 4.05

LP.	KOD		[H]	[M]	OPIS
1	07801		•		Korpus palnika (ręczny) + rękojeść (kpl.) + elektroda, dysza i osłona dyszy
2	04280/C		•		Rękojeść z mikrowyłącznikiem (kpl.)
3	07811			•	Korpus palnika (maszynowy) + rękojeść (kpl.) + elektroda, dysza i osłona dyszy
4	07215			•	Rękojeść uchwytu maszynowego
5	52750/OR	H839M00	•	•	Elektroda z O-ringiem
6	51269	H839K03	•	•	Dysza fi 0.8 30A
	51270	H839K02	•	•	Dysza fi 1.0 50A
	51271	H839K01	•	•	Dysza fi 1.3 80A
	51272	H839G03	•	•	Dysza fi 1.6 120A
7	80054		•	•	Osłona dyszy (ceramiczna)
	60354		•	•	Osłona dyszy (włókno szklane)
8	80057	H839G02	•	•	Osłona dyszy
9	60374		•		Pierścień dystansowy (dwa groty)
10	07800.57		•	•	Klucz do mocowania elektrody
	07880		•		Pakiet przewodów kpl. 6m do palnika ręcznego
	07885		•		Pakiet przewodów kpl. 12m do palnika ręcznego
	07890			•	Pakiet przewodów kpl. 6m do palnika maszynowego
	07895			•	Pakiet przewodów kpl. 12m do palnika maszynowego
	51860		•		Cyrkiel (kpl.)

[H] - części stosować w uchwycie ręcznym.
[M] - części stosować w uchwycie maszynowym

NOV-WELD® Sp. z o.o. nie jest podmiotem zależnym i/lub w jakikolwiek inny sposób związany z OTC®. Oferowane elementy szybkozużywające się pokazane na zdjęciach/schemacie produkowane są dla NOV-WELD® Sp. z o.o. z dokumentacji innego producenta.
Numery referencyjne i nazwy należące do OTC® przywołane zostały pod rządami obligatoryjnego przepisu art. 156 ust.1, pkt.3 ustawy Prawo Własności Przemysłowej dla wygody kupującego i odnoszą się do podanego kodu i opisu części zastępowanej.

SAF® - FRO®

CP-40 R – CP-100R®

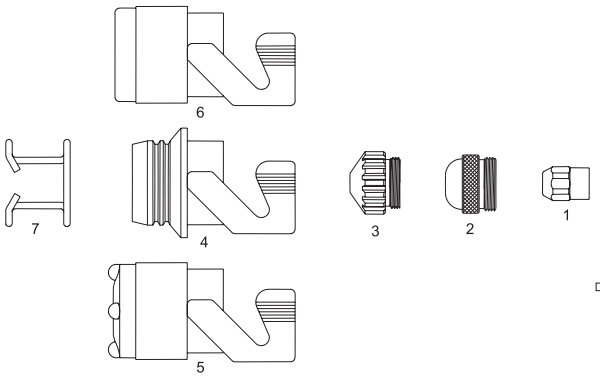

Cyrkiel

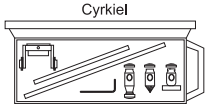

LP.	KOD	NR REF.	OPIS
1	52514	0408-2404	Elektroda Hf
	52014	0408-2051	Elektroda Zr
2	51103	0408-2052	Dysza 20-40A
3	51104	0408-2261	Dysza fi 1.0
	51105	0408-2262	Dysza fi 1.2
	51118	0408-2385	Dysza fi 1.6

LP.	KOD	NR REF.	OPIS
4	60426	0408-2267	TN Osłona dyszy
5	60427	0408-2405	TI Osłona dyszy z wypustkami (ceramiczna)
6	60428	0408-2268	TI Osłona dyszy (ceramiczna)
7	51901	0408-2053	Sprężyna dystansowa (opak. 10szt.)
8	51858		Cyrkiel (kpl.)

ZAMIENNIE DO CP40/CP100R® ZASTOSUJ UCHWYT UNITORCH™ EL120 4.32

SAF® - FRO®

CPM-15®

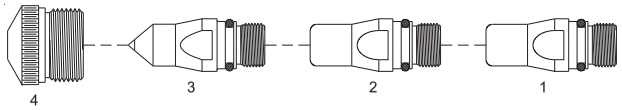

LP.	KOD	NR REF.	OPIS	
1	52592	0409-1204	Elektroda (powietrze)	
2	52593	0409-1205	Elektroda (N_2)	
3	52594	0409-1206	Elektroda (Ar/H)	
4	51615.10	0409-1210	Dysza 40A	W000325067

LP.	KOD	NR REF.	OPIS	
..4	51615.12	0409-1212	Dysza 60A	W000325069
	51615.16	0409-1216	Dysza 100A	W000325072
	51615.18	0409-1218	Dysza 150A	W000325073

SAF® - FRO®

CPM-201 / CPM-601®
CPM-200® CPM-250®
CPM-300® CPM-720®

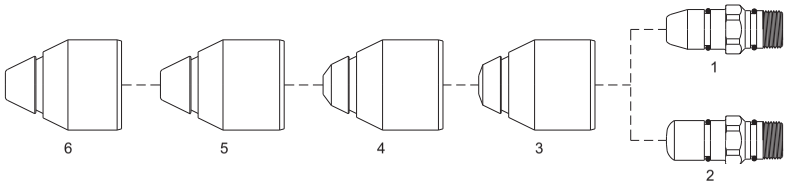

LP.	KOD	NR REF.	OPIS	
1	52597	0408-1482	Elektroda H2 (płaska)	
	52597W	0409-2074	Elektroda W2 (płaska)	
2	52598	0409-2095	Elektroda H25	
3	51603	0409-2071	Dysza 30A (O_2)	W000325104
4	51604	0409-2072	Dysza 60A (O_2)	W000325105
5	51605.13	0409-2073	Dysza 90A (O_2)	W000325106
	51605.16	0409-2076	Dysza 120A (O_2)	W000325108

LP.	KOD	NR REF.	OPIS	
	51605.18	0409-1278	Dysza 150A (O_2)	W000325574
	51605.20	0409-1279	Dysza 180A (O_2)	W000325575
	51605.22		Dysza 240A (O_2)	W000325084
	51605.25	0409-1280	Dysza 250A (O_2)	W000325601
6	51606.30	0409-1350	Dysza 320A (N_2)	W000354417
	51606.35	0409-1351	Dysza 500A (N_2)	W000354418
	51606.40	0409-1352	Dysza 640A (N_2)	W000354419

NOV-WELD® Sp. z o.o. nie jest podmiotem zależnym i/lub w jakikolwiek inny sposób związany z SAF®, FRO®. Oferowane elementy szybkozużywające się pokazane na zdjęciach/schemacie produkowane są dla NOV-WELD® Sp. z o.o. z dokumentacji innego producenta.
Numery referencyjne i nazwy należące do SAF®, FRO® przywołane zostały pod rządami obligatoryjnego przepisu art. 156 ust.1, pkt.3 ustawy Prawo Własności Przemysłowej dla wygody kupującego i odnoszą się do podanego kodu i opisu części zastępowanej.

SAF® - FRO®

CPM-360®

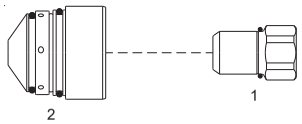

LP.	KOD	NR REF.	OPIS	LP.	KOD	NR REF.	OPIS
1	52599	W000120713	Elektroda 360A	..2	51711	W000120712	Dysza 260A
2	51710	W000120711	Dysza 140A		51712	W000120714	Dysza 360A

SAF® - FRO®

OCP-150®

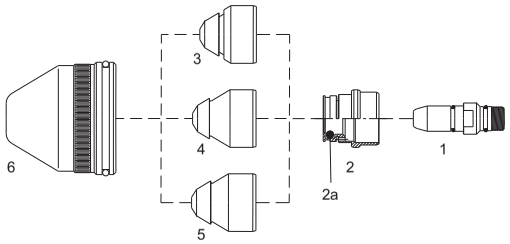

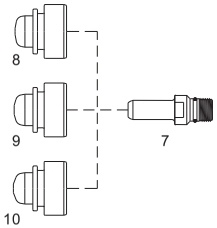

Medium: Ar/H_2 / N_2

Medium: O_2

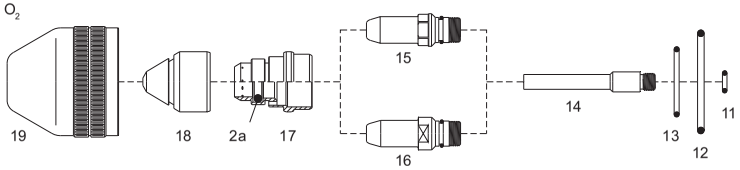

LP.	KOD	NR REF.	OPIS	LP.	KOD	NR REF.	OPIS
1	52596W	0409-2194	Elektroda (W15) N_2, Ar/H_2	11	60600.44	0408-1238	O-ring (opak. 20szt.)
2	60605	0409-2209	Pierścień zawirowujący (NL) N_2, Ar/H_2	12	60600.43	0408-1282	O-ring (opak. 20szt.)
2a	60601.41	0409-2168	O-ring (opak. 20szt.)	13	60600.42	0408-1284	O-ring (opak. 20szt.)
3	51700	0409-2231	Dysza 15A (N15) N_2	14	60602	0409-2154	Dyfuzor (rurka chłodząca)
	51701	0409-2233	Dysza 30A (N30) N_2	15	52595	0409-2184	Elektroda – Hf
	51702	0409-2234	Dysza 40A (N40) N_2	16	52596	0409-2185	Elektroda – HX5 (XF)
	51703	0409-2236	Dysza 60A (N60) N_2	17	60601	0409-2170	Pierścień zawirowujący OCP VD6 60A
4	51705	0409-2239	Dysza 90A (N90) N_2		60603	0409-2169	Pierścień zawirowujący OCP VD15 120A
	51706	0409-2240	Dysza 120A (N120) N_2	18	51601.05	0409-2171	Dysza 15A
5	51708	0409-2249	Dysza 90A (A90) Ar/H_2		51600.07	0409-2173	Dysza 30A
	51709	0409-2250	Dysza 120A (A120) Ar/H_2		51600.08	0409-2174	Dysza 40A
6	60606	0409-2210	Osłona dyszy (N_2, Ar/H_2)		51600.10	0409-2176	Dysza 60A
7	52589W	0409-2395	Elektroda WT15		51600.13	0409-2183	Dysza 90A
8	51716	0409-2414	Dysza 40A T40 - INOX		51600.16	0409-2186	Dysza 120A
	51717	0409-2416	Dysza 60A T60 - INOX	19	60600	0409-2166	Osłona dyszy
9	51718	0409-2419	Dysza 90A T90 - INOX				
10	51719	0409-2420	Dysza 120A T120 - INOX				

NOV-WELD® Sp. z o.o. nie jest podmiotem zależnym i/lub w jakikolwiek inny sposób związany z SAF®, FRO®. Oferowane elementy szybkozużywające się pokazane na zdjęciach/schemacie produkowane są dla NOV-WELD® Sp. z o.o. z dokumentacji innego producenta.
Numery referencyjne i nazwy należące do SAF®, FRO® przywołane zostały pod rządami obligatoryjnego przepisu art. 156 ust.1, pkt 3 ustawy Prawo Własności Przemysłowej dla wygody kupującego i odnoszą się do podanego kodu i opisu części zastępowanej.

SAF® - FRO®

CPM-400®

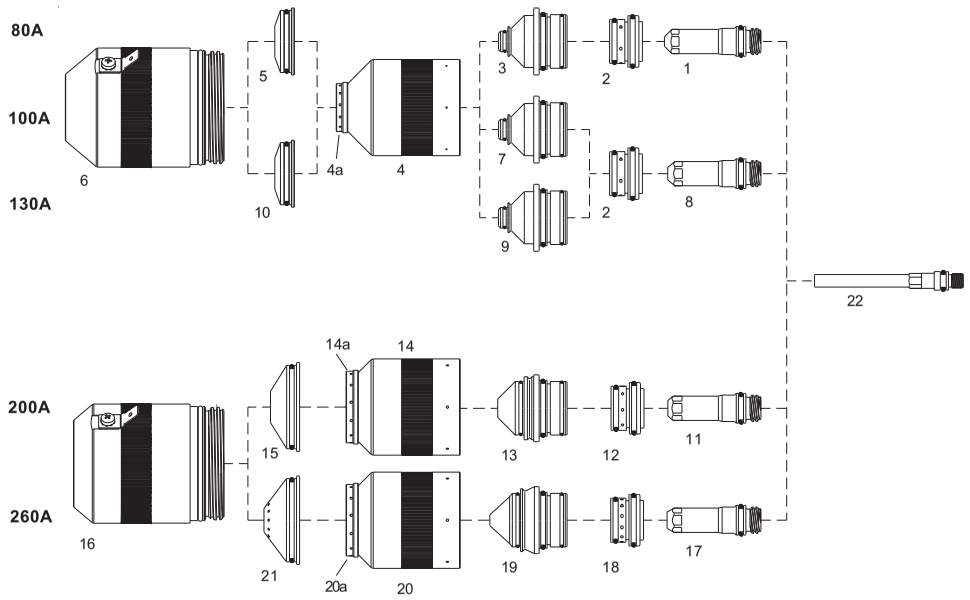

LP.	KOD	NR REF.	OPIS	LP.	KOD	NR REF.	OPIS
1	52765	W000275460	Elektroda 80A	14	60772	W000275472	Osłona dyszy 200A
2	60142	W000275461	Pierścień zawirowujący 80-130A ***Max Life***	15	60746	W000275473	Osłona 200A
3	51743	W000275459	Dysza 80A	16	60775	W000275439	Tarcza osłaniająca 200-260A ***Top Quality***
4	60771	W000275458	Osłona dyszy 80-130A		60775L	W000275439L	Tarcza osłaniająca 200-260A
5	60743	W000275456	Osłona 80A	17	52768	W000275475	Elektroda 260A
6	60774	W000275442	Tarcza osłaniająca 30-130A ***Top Quality***	18	60144	W000275477	Pierścień zawirowujący 260A ***Max Life***
	60774L	W000275442L	Tarcza osłaniająca 80-130A	19	51747	W000275476	Dysza 260A
7	51744	W000275463	Dysza 100A	20	60773	W000275478	Osłona dyszy 260A
8	52766	W000275466	Elektroda 100A	21	60747	W000275479	Osłona 260A
9	51745	W000275465	Dysza 130A	22	60607	W000275433	Rurka chłodząca cieczą
10	60745	W000275462	Osłona 100-130A				
11	52767	W000275467	Elektroda 200A	4a	60151	W000275458-r	Pierścień do osłony dyszy 80-130A
12	60143	W000275470	Pierścień zawirowujący 200A ***Max Life***	14a	60152	W000275472-r	Pierścień do osłony dyszy 200A
13	51746	W000275468	Dysza 200A	20a	60153	W000275478-r	Pierścień do osłony dyszy 260A

NOV-WELD® Sp. z o.o. nie jest podmiotem zależnym i/lub w jakikolwiek inny sposób związany z SAF®, FRO®. Oferowane elementy szybkozużywające się pokazane na zdjęciach/schemacie produkowane są dla NOV-WELD® Sp. z o.o. z dokumentacji innego producenta.
Numery referencyjne i nazwy należące do SAF®, FRO® przywołane zostały pod rządami obligatoryjnego przepisu art. 156 ust.1, pkt 3 ustawy Prawo Własności Przemysłowej dla wygody kupującego i odnoszą się do podanego kodu i opisu części zastępowanej.

TELWIN®

PLASMA 34 KOMPRESSOR®
PLASMA 54 KOMPRESSOR®
PLASMA 41®

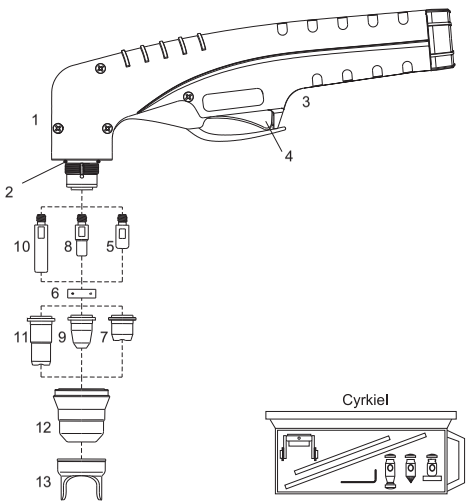

KOD	NR REF.	OPIS
09620/TW20	742239	Ręczny uchwyt PT-20 4m
09620/TW25	742237	Ręczny uchwyt PT-25 4m
09620/TW30	742065	Ręczny uchwyt PT-40 4m

...inne przyłącza patrz strona 4.05

LP.	KOD	NR REF.	OPIS
1	09600	742474	Korpus palnika PT-20/25
	09602		Korpus palnika PT-40
2	51620.60		O-ring
3	09605/R	742475	Rękojeść z mikrowyłącznikiem (kpl.)
4	07301.20		Mikrowyłącznik
5	52536	802421	Elektroda
6	60028	802422	Pierścień zawirowujący
7	51315.09		Dysza fi 0.9
	51315	802424	Dysza fi 1.0
8	52531	802420	Elektroda
9	51316.06	802092	Dysza fi 0.65
	51316		Dysza fi 0.8
	51316.09	802423	Dysza fi 0.9
10	52532	802428	Elektroda długa
11	51317.06		Dysza długa fi 0.65
	51317.09	802428	Dysza długa fi 0.9
	51317		Dysza długa fi 1.0
12	60389	802425	Osłona dyszy
	60389S-1	802096	Osłona dyszy (1 otwór)
	60389K		Osłona dyszy (2 otwory)
	60389K4		Osłona dyszy (4 otwory)
13	60431		Pierścień dystansowy (dwa groty)
	51866		Cyrkiel (kpl.)

TELWIN®

SUPERIOR PLASMA 60 HF®
SUPER PLASMA 80/3 HF®

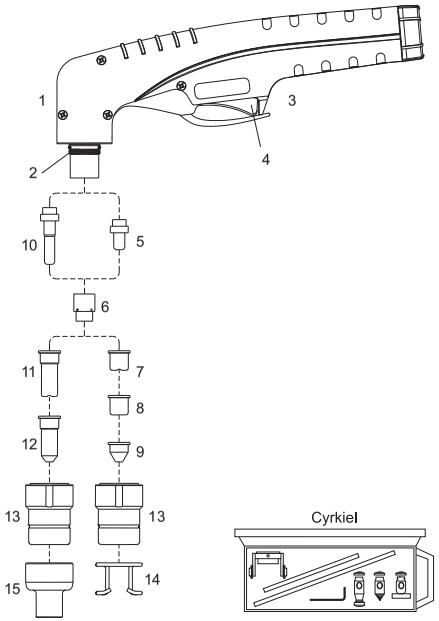

KOD	NR REF.	OPIS
03051LTR-TW	742040	Ręczny uchwyt 6m (centralny wtyk)
03050LTR-TW	722474	Ręczny uchwyt 6m (przyłącze 9/16")

...inne przyłącza patrz strona 4.05

LP.	KOD	NR REF.	OPIS
1	01001		Korpus palnika
2	01000.60		O-ring (opak 20szt.)
3	09606/R	742478	Rękojeść z mikrowyłącznikiem (kpl.)
4	07301.20		Mikrowyłącznik
5	52512/L	802076	Elektroda
6	60001	802080	Pierścień zawirowujący
7	51100	802077	Dysza fi 1.0
	51095		Dysza fi 1.0 50A ***Long Life***
	51100/S		Dysza fi 1.1 70A ***Long Life***
8	51099		Dysza płaska fi 1.0
9	51098		Dysza stożkowa fi 1.0
10	52513/L	802078	Elektroda długa
11	51102	802079	Dysza długa fi 1.0
	51095/L		Dysza długa fi 1.0 50A ***Long Life***
	51102/S		Dysza długa fi 1.1 60A ***Long Life***
12	51101		Dysza długa fi 1.0 (stożkowa)
13	60320/I	802081	Osłona dyszy
14	51901	802128	Sprężyna dystansowa (opak. 10szt.)
15	51965		Pierścień dystansowy
	51850		Cyrkiel (kpl.)

ZAMIENNIE DO PLASMA60 / 80/3® ZASTOSUJ UCHWYT SPARTUS® SP70H/M 4.08

NOV-WELD® Sp. z o.o. nie jest podmiotem zależnym i/lub w jakikolwiek inny sposób związany z TELWIN®. Oferowane elementy szybkozużywające się pokazane na zdjęciach/schemacie produkowane są dla NOV-WELD® Sp. z o.o. z dokumentacji innego producenta.
Numery referencyjne i nazwy należące do TELWIN® przywołane zostały pod rządami obligatoryjnego przepisu art. 156 ust. 1, pkt 3 ustawy Prawo Własności Przemysłowej dla wygody kupującego i odnoszą się do podanego kodu i opisu części zastępowanej.

TELWIN®

ENTERPRISE PLASMA 160 HF®
SUPER PLASMA 120/3 HF®
SUPERIORPLASMA 90HF®

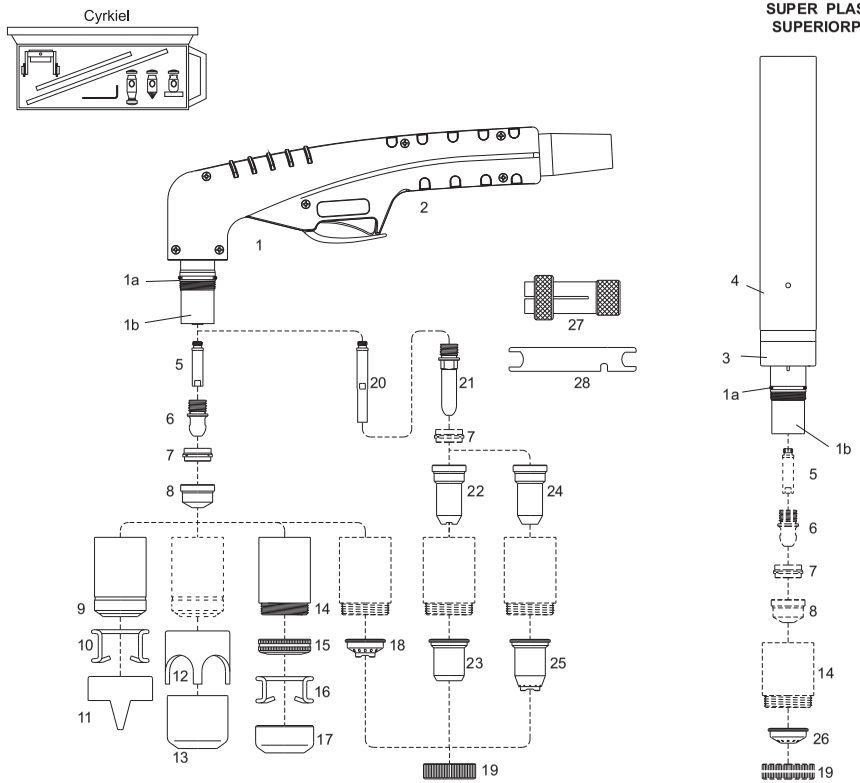

LP.	KOD	NR REF.	OPIS
	04051LTR-TW	722332	Ręczny uchwyt 6m (centralny wtyk)
	04151LTR-TW	722333	Ręczny uchwyt 12m (centralny wtyk)
	04501-TW	722334	Maszynowy uchwyt 12m (centralny wtyk)
1	02001		Korpus palnika (ręczny)
1a	02000.60	802120	O-ring (opak. 20szt.)
1b	60080		Izolator
2	09706/R		Rękojeść z mikrowyłącznikiem (kpl.)
	07301.20		Mikrowyłącznik
3	04300		Korpus palnika (maszynowy)
4	03310		Rękojeść uchwytu maszynowego
5	05004		Dyfuzor (rurka chłodząca)
6	52540		Elektroda
7	60020	802123	Pierścień zawirowujący
8	51140/S		Dysza fi 1.1 ***Long Life***
	51141/S	802119	Dysza fi 1.35 ***Long Life***
	51142/S	802124	Dysza fi 1.6 ***Long Life***
	51143/S	802125	Dysza fi 1.8 ***Long Life***
	51144.24		Dysza fi 2.4 (do żłobienia)
	51144		Dysza fi 3.0 (do żłobienia)
9	60330	802126	Osłona dyszy
10	51910	802127	Sprężyna dystansowa (opak. 10szt.)
11	60370		Pierścień dystansowy (dwa groty)

LP.	KOD	NR REF.	OPIS
12	60371		Pierścień dystansowy (koronowy)
13	60373		Deflektor (do żłobienia)
14	60350		Osłona dyszy
	60350/V		Osłona dyszy ***Max Life***
15	51952		Nakrętka mocująca sprężynę dystansową
16	51911		Sprężyna dystansowa (opak. 10szt.)
17	51953		Deflektor (do żłobienia)
18	51950		Pierścień dystansowy (ręczny)
19	51959		Nakrętka mocująca pierścień dystansowy
20	05005		Dyfuzor długi (rurka chłodząca)
21	52549		Elektroda długa
22	51148	802083	Dysza długa max 50A
23	51957		Pierścień dystansowy max 50A
24	51148.13		Dysza długa fi 1.35 90A
	51148.16		Dysza długa fi 1.6 120A
	51148.18		Dysza długa fi 1.8 150A
25	51958		Pierścień dystansowy (ręczny)
26	51951		Pierścień dystansowy (maszynowy)
27	60369		Klucz do demontażu pierścienia zawirowującego
28	60368		Klucz do mocowania elektrody
	51851		Cyrkiel (kpl.)

...inne przyłącza patrz strona 4.05

ZAMIENNIE DO PLASMA160® ZASTOSUJ UCHWYT SPARTUS® SP150H/M 4.14

NOV-WELD® Sp. z o.o. nie jest podmiotem zależnym i/lub w jakikolwiek inny sposób związany z TELWIN®. Oferowane elementy szybkozużywające się pokazane na zdjęciach/schemacie produkowane są dla NOV-WELD® Sp. z o.o. z dokumentacji innego producenta.
Numery referencyjne i nazwy należące do TELWIN® przywołane zostały pod rządami obligatoryjnego przepisu art. 156 ust. 1, pkt 3 ustawy Prawo Własności Przemysłowej dla wygody kupującego i odnoszą się do podanego kodu i opisu części zastępowanej.

THERMAL DYNAMICS®

PCH-25/26/28/38®
PCH/M-35/40®

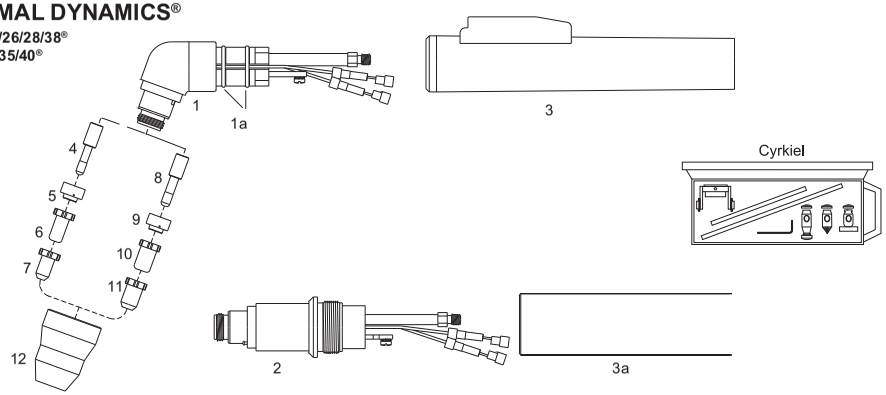

LP.	KOD	NR REF.	OPIS
1	07037	9-8055	Korpus palnika 70º
	07035	9-5807	Korpus palnika 70º
1a	07100.53	8-0533	O-ring
2	07038	9-8053	Korpus palnika 180º
3	07103		Rękojeść z mikrowyłącznikiem (kpl.)
3a	07215	9-7833	Rękojeść uchwytu maszynowego
4	52519/D	9-6006	Elektroda
	52519	9-6006	Elektroda (wzór OEM)
5	60050	9-6007	Pierścień zawirowujący
6	51290	9-6000	Dysza 35A

LP.	KOD	NR REF.	OPIS
..6	51292	9-6002	Dysza do żłobienia
7	51291	9-6001	Dysza powietrzna ***Drag***
	51286	9-4476	Dysza powietrzna
8	52523/D	9-6506	Elektroda ***Long Life***
	52523	9-6506	Elektroda (wzór OEM) ***Long Life***
9	60051	9-6507	Pierścień zawirowujący ***Long Life***
10	51288	9-6500	Dysza ***Long Life***
11	51289	9-6501	Dysza ***Drag*** , ***Long Life***
12	60347	9-6003	Osłona dyszy
	51846		Cyrkiel (kpl.)

THERMAL DYNAMICS®

PCH/M-60/75/76/80®

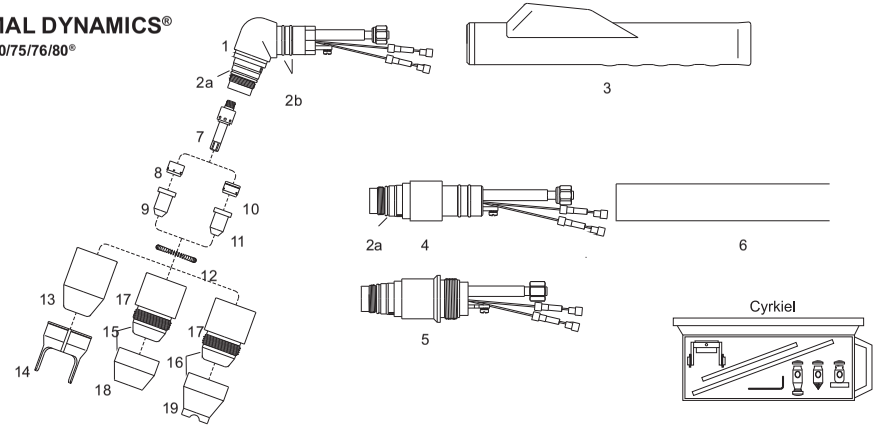

LP.	KOD	NR REF.	OPIS
1	07077	9-8075	Korpus palnika 70º
	07075	8-7510	Korpus palnika 70º
2a	07300.60	8-0532	O-ring (opak. 20szt.)
2b	07100.53	8-0533	O-ring
3	07106	9-8066	Rękojeść z mikrowyłącznikiem (kpl.)
4	07078	9-8073	Korpus palnika 180º
5	07076	8-7512	Korpus palnika 180º
6	07215	9-7833	Rękojeść uchwytu maszynowego
7	52526/D	8-7502	Elektroda
8	60055	8-7501	Pierścień zawirowujący
9	51296	8-7503	Dysza fi 0.99 35A
	51297	8-7504	Dysza fi 1.17 55A
	51297.13	9-7726	Dysza fi 1.24 60A

LP.	KOD	NR REF.	OPIS
..9	51298	8-7505	Dysza fi 1.32 70A
	51298.14	9-7728	Dysza fi 1.39 80A
10	60056	8-7508	Pierścień zawirowujący (do żłobienia)
11	51299	8-7506	Dysza fi 1.86 (do żłobienia)
12	60442	9-7501E	Sprężyna (opak. 10szt.)
13	60440	8-7500	Osłona dyszy
14	60444	8-7575	Pierścień dystansowy (dwa groty)
15	60446	8-7496	Osłona dyszy kpl. (60441+ 60447)
16	60445	8-7507	Osłona dyszy kpl. (60441+ 60443)
17	60441	8-7498	Osłona dyszy
18	60447	8-7497	Pierścień dystansowy
19	60443	8-7499	Pierścień dystansowy (koronowy)
	51846		Cyrkiel (kpl.)

NOV-WELD® Sp. z o.o. nie jest podmiotem zależnym i/lub w jakikolwiek inny sposób związany z THERMAL DYNAMICS®. Oferowane elementy szybkozużywające się pokazane na zdjęciach/schemacie produkowane są dla NOV-WELD® Sp. z o.o. z dokumentacji innego producenta.
Numery referencyjne i nazwy należące do THERMAL DYNAMICS® przywołane zostały pod rządami obligatoryjnego przepisu art. 156 ust.1, pkt 3 ustawy Prawo Własności Przemysłowej dla wygody kupującego i odnoszą się do podanego kodu i opisu części zastępowanej.

THERMAL DYNAMICS®

PCH/M-51®
4Xi, 6Xi®
Pak-3XR, Pak-5XR, Pak-5XT,®
Pak-6XR, Pak-7XR, Pak-625XR®
Pak-750XR®

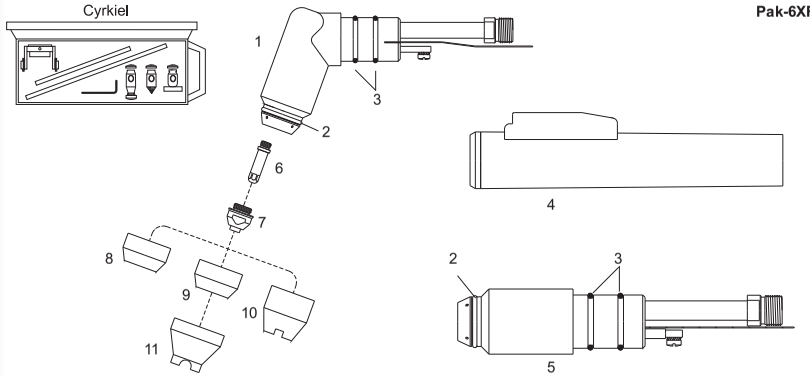

LP.	KOD	NR REF.	OPIS
1	07100	9-5635	Korpus palnika 70º
2	02000.60	8-5525	O-ring (opak. 20szt.)
3	07100.53	8-0533	O-ring
4	07103	9-5636E	Rękojeść z mikrowyłącznikiem (kpl.)
5	07110	9-5634	Korpus palnika 180º
6	52517	9-5633	Elektroda
7	51117	9-5718	Dysza fi 0.96 10-40A
	51115	9-5631	Dysza fi 1.10 10-60A

LP.	KOD	NR REF.	OPIS
..7	51115.12	8-3321	Dysza fi 1.20 65A
	51116	9-5724	Dysza fi 2.0 (do żłobienia)
8	80010	9-5630	Osłona dyszy (ceramiczna)
9	60416	8-2159	Osłona dyszy (plastikowa)
10	80011	8-5526	Osłona dyszy (ceramiczna, koronowa)
11	60341	9-5779	Osłona dyszy (metalowa, koronowa)
	51857		Cyrkiel (kpl.)

ZAMIENNIE DO PCH/M-51® ZASTOSUJ UCHWYT UNITORCH™ EL120 4.32

THERMAL DYNAMICS®

PCH/M-52®
Pak-5XR*, Pak-6XR*, Pak-7XR*®
Pak8XR, Pak-10XR ®
Pak-625XR*, Pak-750XR*®
Pak-1000XR®
Pak-1250XR®

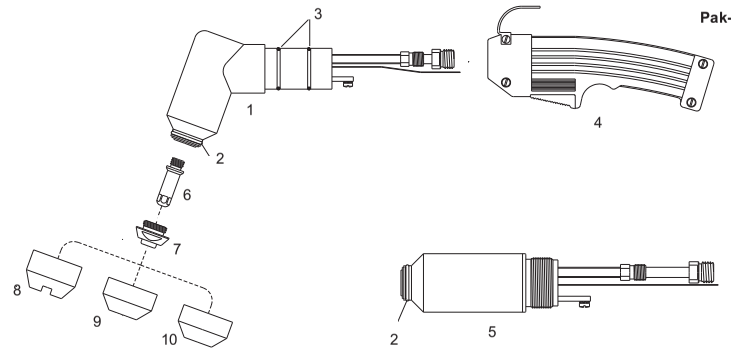

LP.	KOD	NR REF.	OPIS
1	07200	9-5642	Korpus palnika 70º
2	02000.60	8-5525	O-ring (opak. 20szt.)
3	07200.50	8-0536	O-ring (opak. 20szt.)
4	07307	9-5644E	Rękojeść z mikrowyłącznikiem (kpl.)
5	07210	9-5643	Korpus palnika 180º
6	52565	8-3331	Elektroda (powietrzna)
	52565/N	9-5619	Elektroda (powietrzna) platerowana
7	51180	9-5702	Dysza fi 0.90 35A
	51181	9-5618	Dysza fi 1.10 45-55A
	51185	9-5707	Dysza fi 1.20 60-70A

LP.	KOD	NR REF.	OPIS
..7	51185.13	9-5782	Dysza fi 1.32 80A
	51186	9-5708	Dysza fi 1.50 105A
	TD85129	8-5129	Dysza (do żłobienia)
	TD95709	9-5709	Dysza fi 1.99 70A (do żłobienia)
	TD95710	9-5710	Dysza fi 2.36 105A (do żłobienia)
	51188	9-5713	Dysza fi 2.87 105A (do żłobienia)
8	80017	9-5694	Osłona dyszy (ceramiczna, koronowa)
9	60418	9-5781	Osłona dyszy (plastikowa)
10	80015	9-5617	Osłona dyszy (ceramiczna)

NOV-WELD® Sp. z o.o. nie jest podmiotem zależnym i/lub w jakikolwiek inny sposób związany z THERMAL DYNAMICS®. Oferowane elementy szybkozużywające się pokazane na zdjęciach/schemacie produkowane są dla NOV-WELD® Sp. z o.o. z dokumentacji innego producenta.
Numery referencyjne i nazwy należące do THERMAL DYNAMICS® przywołane zostały pod rządami obligatoryjnego przepisu art. 156 ust.1, pkt 3 ustawy Prawo Własności Przemysłowej dla wygody kupującego i odnoszą się do podanego kodu i opisu części zastępowanej.

THERMAL DYNAMICS®

PCM120®
Pak Master 150XL®

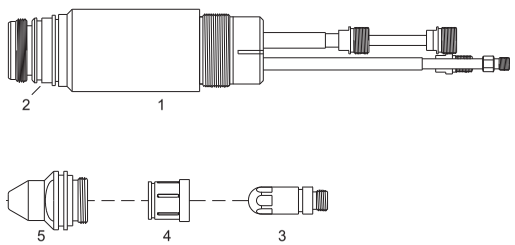

LP.	KOD	NR REF.	OPIS
1	08310/TD	9-6410	Korpus palnika 180°
2	60341.41	8-0538	O-ring
3	52612	20-1210	Elektroda powietrzna
4	60052	20-1215	Pierścień zawirowujący

LP.	KOD	NR REF.	OPIS
5	51360	20-1220	Dysza 35A
	51361	20-1221	Dysza 70A
	51362	20-1222	Dysza 120A

THERMAL DYNAMICS®

Maximizer 300®
Merlin 1000®
Merlin 3000®
Merlin 6000®
Merlin 6000 GTS®

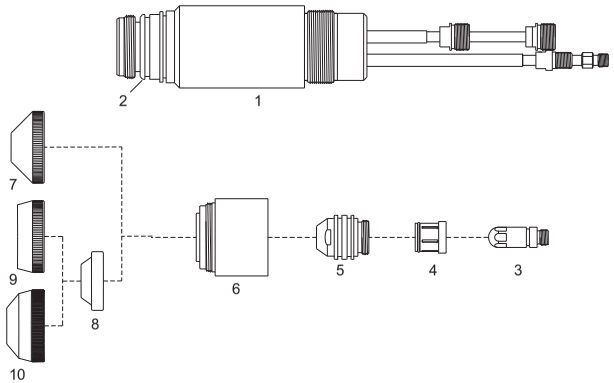

LP.	KOD	NR REF.	OPIS	
1	08310/TD	9-6410	Korpus palnika 180°	
2	60341.41	8-0538	O-ring	
3	52615	20-1010	Elektroda O_2	100-225A
	52614	20-1018	Elektroda powietrzna	50-225A
	52613	20-1021	Elektroda powietrze/O_2	300A
	52616	20-1023	Elektroda N_2	50-300A
4	60052	20-1215	Pierścień zawirowujący	
5	51350	20-1030	Dysza 50A	
	51351	20-1031	Dysza 100A	
	51352	20-1032	Dysza 150A	
	51353	20-1033	Dysza 225A	

LP.	KOD	NR REF.	OPIS	
..5	51354	20-1034	Dysza 300A	
6	60396	20-1002	Osłona dyszy	
	60396S	20-1002	Osłona dyszy (włókno szklane)	
	60397	20-1029	Osłona dyszy (do cięcia pod wodą)	
7	51990	20-1003	Pierścień dystansowy	50A
	51991	20-1004	Pierścień dystansowy	100-225A
	51992	20-1005	Pierścień dystansowy	300A
8	80023	20-1007	Pierścień (nieprzewodzący)	
9	51994	20-1008	Pierścień dystansowy	
10	51997	20-1027	Pierścień dystansowy (maszynowy)	

NOV-WELD® Sp. z o.o. nie jest podmiotem zależnym i/lub w jakikolwiek inny sposób związany z THERMAL DYNAMICS®. Oferowane elementy szybkozużywające się pokazane na zdjęciach/schemacie produkowane są dla NOV-WELD® Sp. z o.o. z dokumentacji innego producenta. Numery referencyjne i nazwy należące do THERMAL DYNAMICS® przywołane zostały pod rządami obligatoryjnego przepisu art. 156 ust.1, pkt 3 ustawy Prawo Własności Przemysłowej dla wygody kupującego i odnoszą się do podanego kodu i opisu części zastępowanej.

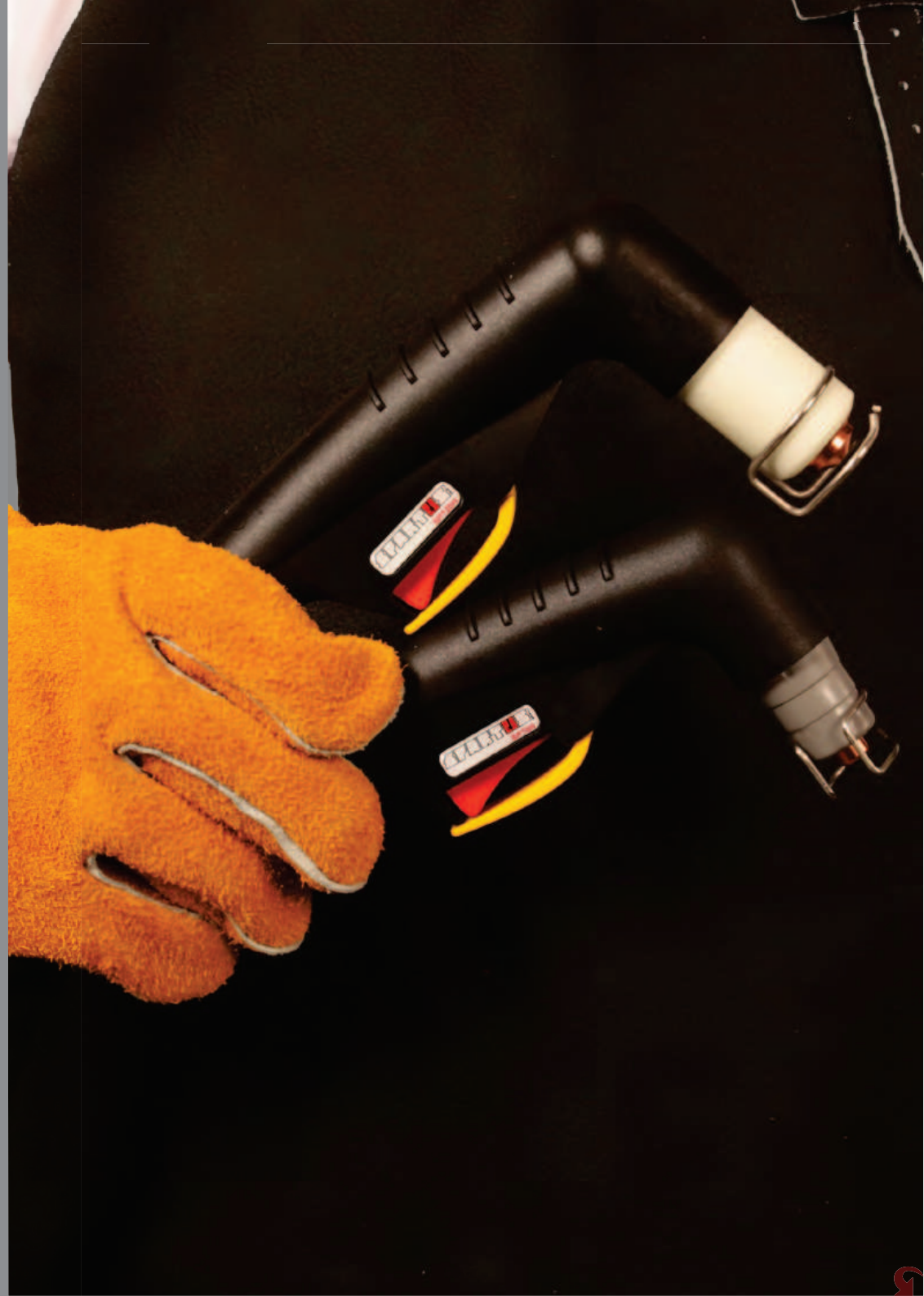

TRAFIMET®
S25 - S25 K®
S30 - S35 K®
S45®

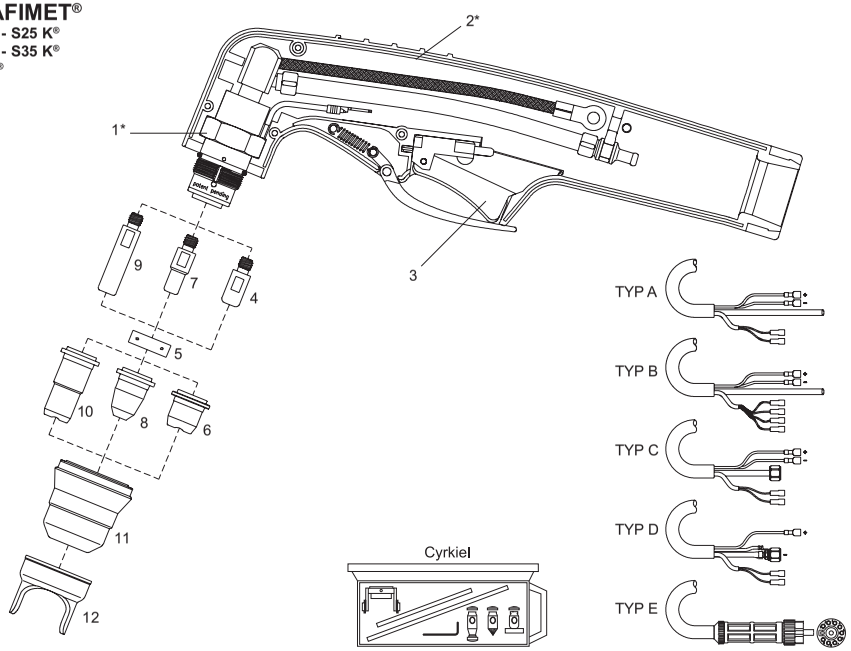

*** UWAGA!** PROPOZYCJA ZASTĄPIENIA PALNIKA I CZĘŚCI OEM, PALNIK I RĘKOJEŚĆ RÓŻNIĄ SIĘ WYKONANIEM W PORÓWNANIU Z OEM

LP.	KOD	NR REF.	OPIS	LP.	KOD	NR REF.	OPIS
1*	09600	*	Korpus palnika (do 25A)	..10	51317.09	PD 0103-09	Dysza długa fi 0.9
	09602	*	Korpus palnika (do 40A)		51317	PD 0103-10	Dysza długa fi 1.0
2*	09605	*	Rękojeść z mikrowyłącznikiem (kpl.)	11	60389	PC 0116	Osłona dyszy
3	07301.20	BX 0020	Mikrowyłącznik		60389K1	PC 0122	Osłona dyszy (1 otwór)
4	52536	PR 0105	Elektroda		60389K	PC 0117	Osłona dyszy (2 otwory)
5	60028	PE 0106	Pierścień zawirowujący		60389K4		Osłona dyszy (4 otwory)
6	51315.09	PD 0102-09	Dysza fi 0.9	12	60431		Pierścień dystansowy (dwa groty)
	51315	PD 0102-10	Dysza fi 1.0		09680	* *TYP A*	Przewód prądowo-powietrzny 4m max 25A
7	52531	PR 0110	Elektroda		09682	* TYP *B*	Przewód prądowo-powietrzny 4m max 25A
8	51316.06	PD 0116-06	Dysza fi 0.6		09687	* TYP *C*	Przewód prądowo-powietrzny 4m max 40A
	51316	PD 0116-08	Dysza fi 0.8		09688	* TYP *D*	Przewód prądowo-powietrzny 6m max 40A
	51316.09	PD 0116-09	Dysza fi 0.9		09689	* TYP *E*	Przewód prądowo-powietrzny 6m max 40A
9	52532	PR 0106	Elektroda długa		51866		Cyrkiel (kpl.)
10	51317.06	PD 0103-65	Dysza długa fi 0.65				*...inne przyłącza patrz strona 4.05*

TRAFIMET®
A53 - S54®

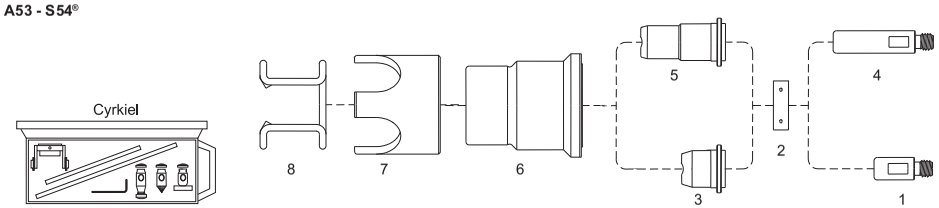

LP.	KOD	NR REF.	OPIS	LP.	KOD	NR REF.	OPIS
1	52536	PR 0105	Elektroda	..5	51317	PD 0103	Dysza długa fi 1.0
2	60028	PE 0106	Pierścień zawirowujący	6	60384	PC 0115	Osłona dyszy do S54
3	51315	PD 0102-10	Dysza fi 1.0	7	60378	CV 0033	Pierścień dystansowy (koronowy)
4	52532	PR 0106	Elektroda długa	8	51901	CV 0028	Sprężyna dystansowa (opak. 10szt.)
5	51317.09	PD 0103-09	Dysza długa fi 0.9		51861		Cyrkiel (kpl.)

NOV-WELD® Sp. z o.o. nie jest podmiotem zależnym i/lub w jakikolwiek inny sposób związany z TRAFIMET®. Oferowane elementy szybkozużywające się pokazane na zdjęciach/schemacie produkowane są dla NOV-WELD® Sp. z o.o. z dokumentacji innego producenta.
Numery referencyjne i nazwy należące do TRAFIMET® przywołane zostały pod rządami obligatoryjnego przepisu art. 156 ust.1, pkt 3 ustawy Prawo Własności Przemysłowej dla wygody kupującego i odnoszą się do podanego kodu i opisu części zastępowanej.

TRAFIMET®
A60®

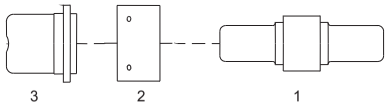

LP.	KOD	NR REF.	OPIS	LP.	KOD	NR REF.	OPIS
1	52537	PR 0107	Elektroda	3	51170	PD 0105-10	Dysza fi 1.0
2	60029	PE 0107	Pierścień zawirowujący		51172	PD 0105-11	Dysza fi 1.1

ZAMIENNIE DO A60® ZASTOSUJ UCHWYT UNITORCH™ EL120 4.26

TRAFIMET®
A80®, Ergocut A81®
P80®, Autocut P81®

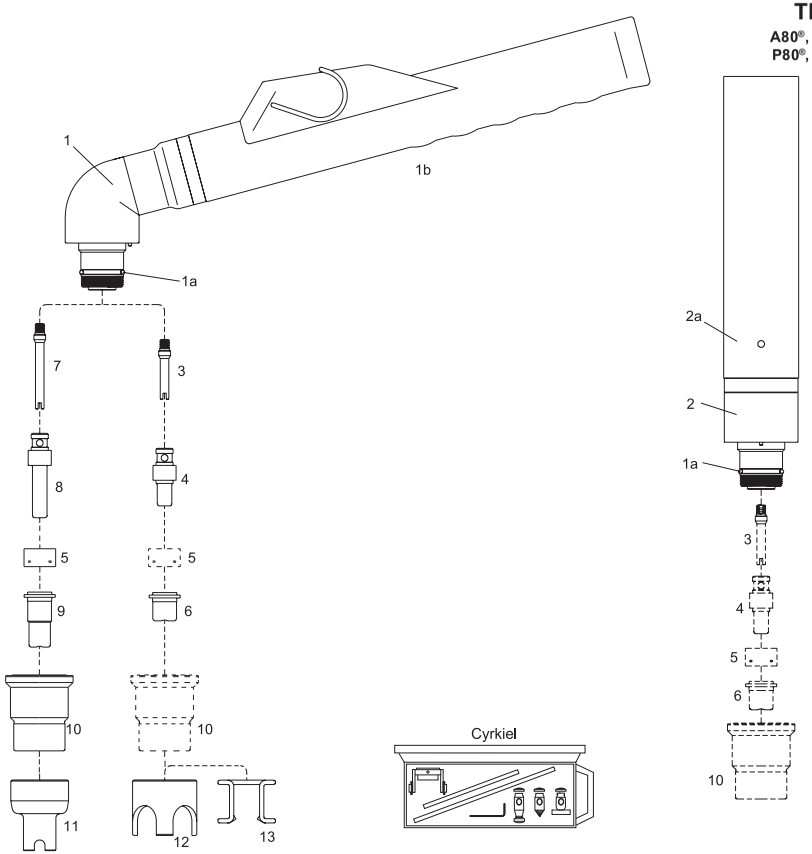

LP.	KOD	NR REF.	OPIS	LP.	KOD	NR REF.	OPIS
1	06800	PF 0119	Korpus palnika (ręczny)	7	06801.43	FH 0561	Dyfuzor długi (rurka chłodząca)
1a	07300.60	EA 0125	O-ring (opak. 20szt.)	8	52581/S	PR 0115	Elektroda długa
1b	04280/C		Rękojeść z mikrowyłącznikiem (kpl.)	9	51171.10	PD 0106-10	Dysza długa fi 1.1
2	06811	PF 0120	Korpus palnika (maszynowy)		51173	PD 0106-12	Dysza długa fi 1.2
2a	06815	TP 0061	Rękojeść uchwytu maszynowego	10	60384	PC 0115	Osłona dyszy
3	06801.42	PH 0560	Dyfuzor (rurka chłodząca)	11	51976	CV 0201	Pierścień dystansowy
4	52580/S	PR 0109	Elektroda	12	60378	CV 0033	Pierścień dystansowy (koronowy)
5	60029	PE 0107	Pierścień zawirowujący	13	51901	CV 0028	Sprężyna dystansowa (opak. 10szt.)
6	51170	PD 0105-10	Dysza fi 1.0	13	06880		Przewód prądowo-powietrzny 6m do palnika (ręcznego / maszynowego) (przyłącze 3/8")
	51172	PD 0105-11	Dysza fi 1.1				
	51172.12	PD 0105-12	Dysza fi 1.2		51861		Cyrkiel (kpl.)

...inne przyłącza patrz strona 4.05

ZAMIENNIE DO A80/P80® ZASTOSUJ UCHWYT SPARTUS® SP81H/M 4.16

NOV-WELD® Sp. z o.o. nie jest podmiotem zależnym i/lub w jakikolwiek inny sposób związany z TRAFIMET®. Oferowane elementy szybkozużywające się pokazane na zdjęciach/schemacie produkowane są dla NOV-WELD® Sp. z o.o. z dokumentacji innego producenta.
Numery referencyjne i nazwy należące do TRAFIMET® przywołane zostały pod rządami obligatoryjnego przepisu art. 156 ust.1, pkt 3 ustawy Prawo Własności Przemysłowej dla wygody kupującego i odnoszą się do podanego kodu i opisu części zastępowanej.

TRAFIMET®

A90®, Ergocut A101®
P90®, Autocut P101®

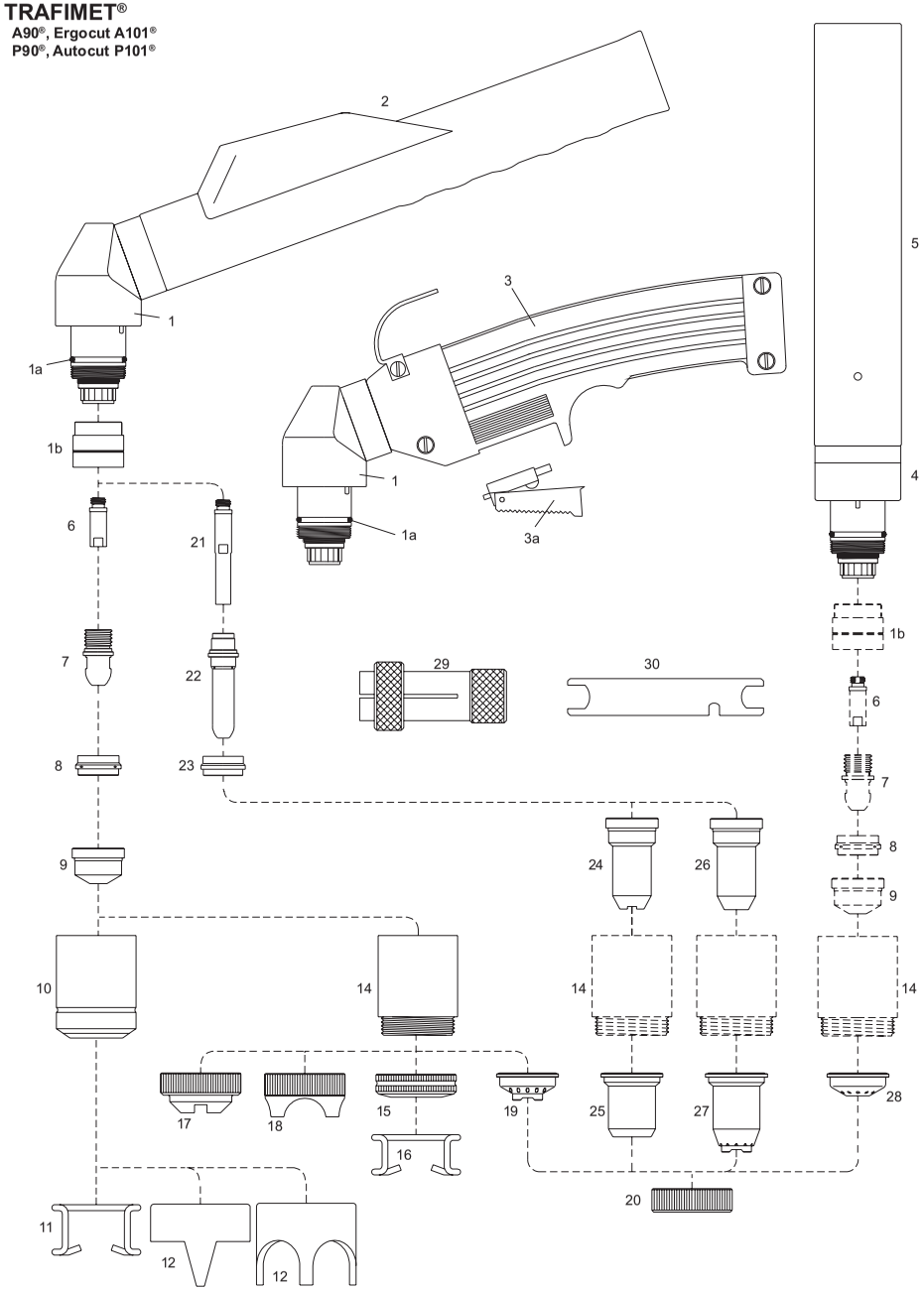

Cyrkiel

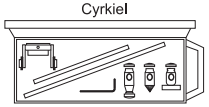

NOV-WELD® Sp. z o.o. nie jest podmiotem zależnym i/lub w jakikolwiek inny sposób związany z TRAFIMET®. Oferowane elementy szybkozużywające się pokazane na zdjęciach/schemacie produkowane są dla NOV-WELD® Sp. z o.o. z dokumentacji innego producenta.
Numery referencyjne i nazwy należące do TRAFIMET® przywołane zostały pod rządami obligatoryjnego przepisu art. 156 ust.1, pkt 3 ustawy Prawo Własności Przemysłowej dla wygody kupującego i odnoszą się do podanego kodu i opisu części zastępowanej.

TRAFIMET®

A90®, Ergocut A101®
P90®, Autocut P101®

KOD	NR REF.	OPIS
06050	PA 0109	Ręczny uchwyt do cięcia plazmą kpl. 6m (przyłącze M14x1) TYP A
06051		Ręczny uchwyt do cięcia plazmą kpl. 6m (centralny wtyk) TYP A
06150	PA 0209	Ręczny uchwyt do cięcia plazmą kpl. 12m (przyłącze M14x1) TYP A
06151		Ręczny uchwyt do cięcia plazmą kpl. 12m (centralny wtyk) TYP A
06050/C	PA 1450/1454	Ręczny uchwyt do cięcia plazmą kpl. 6m (przyłącze M14x1) TYP B
06051/C	PA 1452	Ręczny uchwyt do cięcia plazmą kpl. 6m (centralny wtyk) TYP B
06150/C		Ręczny uchwyt do cięcia plazmą kpl. 12m (przyłącze M14x1) TYP B
06151/C		Ręczny uchwyt do cięcia plazmą kpl. 12m (centralny wtyk) TYP B
06650	PA 0110	Maszynowy uchwyt do cięcia plazmą kpl. 6m (przyłącze M14x1)
06651	PA 0111	Maszynowy uchwyt do cięcia plazmą kpl. 6m (centralny wtyk)
06750		Maszynowy uchwyt do cięcia plazmą kpl. 12m (przyłącze M14x1)
06751		Maszynowy uchwyt do cięcia plazmą kpl. 12m (centralny wtyk)

...inne przyłącza patrz strona 4.05

LP.	KOD	NR REF.	OPIS
1	06000	PF 0109	Korpus palnika (ręczny)
1a	06000.60	EA 0131	O-ring (opak. 20szt.)
1b	60085		Izolator
2	04280/C		Rękojeść z mikrowyłącznikiem (kpl.) TYP B
3	07301		Rękojeść z mikrowyłącznikiem (kpl.) TYP A
3a	07301.20		Mikrowyłącznik
4	06600	PF 0115	Korpus palnika (maszynowy)
5	03310		Rękojeść uchwytu maszynowego
6	06004		Dyfuzor (rurka chłodząca)
7	52535	PR 0101	Elektroda
8	60030	PE 0101	Pierścień zawirowujący
9	51154	PD 0101-11	Dysza fi 1.1
	51155	PD 0101-14	Dysza fi 1.4
	51156	PD 0101-17	Dysza fi 1.7
10	60376	PC 0109/0111	Osłona dyszy ***Long Life***
11	51910	CV 0011	Sprężyna dystansowa (opak. 10szt.)
12	60370	CV 0012	Pierścień dystansowy (dwa groty)
13	60371	CV 0014	Pierścień dystansowy (koronowy)
14	60386	PC 0113/0130	Osłona dyszy
	60386/V	PC 0113/0130	Osłona dyszy ***Max Life***
15	51952		Nakrętka mocująca sprężynę dystansową
16	51911		Sprężyna dystansowa (opak. 10szt.)
17	51940	CV 0023	Pierścień dystansowy
18	51945	CV 0039	Pierścień dystansowy
19	51950		Pierścień dystansowy (ręczny)
20	51959		Nakrętka mocująca pierścień dystansowy
21	06005		Dyfuzor długi (rurka chłodząca)
22	52530	PR 0116	Elektroda długa (stosować z 60031)
23	60031	PE 0103	Pierścień zawirowujący
24	51149	PD 0111	Dysza długa fi 1.1 max 50A
25	51957	CV 0008	Pierścień dystansowy max 50A
26	51149.14	PD 0117-14	Dysza długa fi 1.4
	51149.17	PD 0117-17	Dysza długa fi 1.7
27	51958	CV 0009	Pierścień dystansowy (ręczny)
28	51951		Pierścień dystansowy (maszynowy)
29	60369	GR 0060	Klucz do demontażu pierścienia zawirowującego
30	60368		Klucz do mocowania elektrody
	04224		Przewód prądowo-powietrzny 6m [H] (M14x1)
	04234		Przewód prądowo-powietrzny 12m [H] (M14x1)
	04222		Przewód prądowo-powietrzny 6m [M] (M14x1)
	04232		Przewód prądowo-powietrzny 12m [M] (M14x1)
	51851		Cyrkiel (kpl.)

[H] - części stosować w uchwycie ręcznym,
[M] - części stosować w uchwycie maszynowym

ZAMIENNIE DO A90/P90® ZASTOSUJ UCHWYT SPARTUS® SP101H/M **4.18**

NOV-WELD® Sp. z o.o. nie jest podmiotem zależnym i/lub w jakikolwiek inny sposób związany z TRAFIMET®. Oferowane elementy szybkozużywające się pokazane na zdjęciach/schemacie produkowane są dla NOV-WELD® Sp. z o.o. z dokumentacji innego producenta.
Numery referencyjne i nazwy należące do TRAFIMET® przywołane zostały pod rządami obligatoryjnego przepisu art. 156 ust.1, pkt 3 ustawy Prawo Własności Przemysłowej dla wygody kupującego i odnoszą się do podanego kodu i opisu części zastępowanej.

TRAFIMET®

A140®, Ergocut A141®
P140®, Autocut P141®

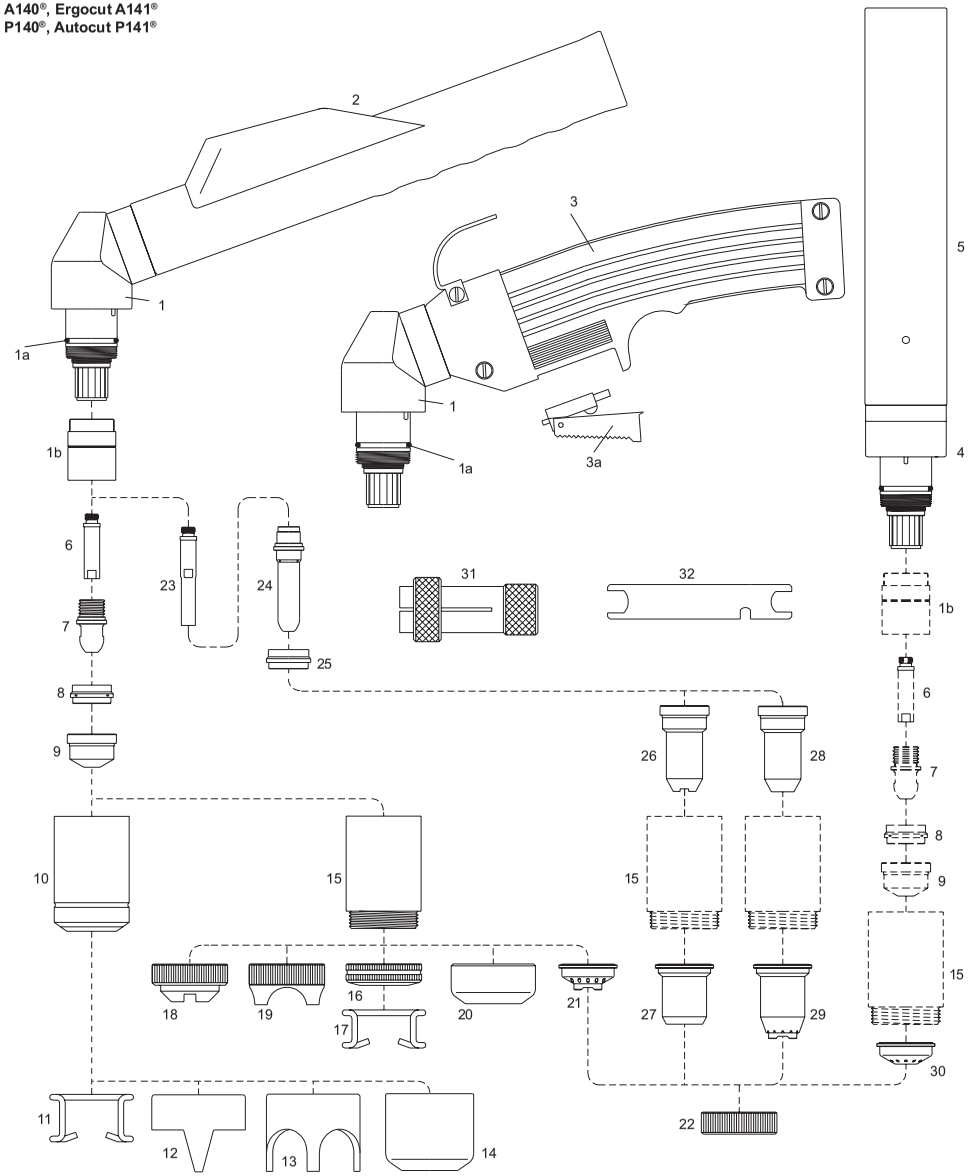

Cyrkiel

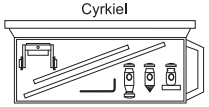

NOV-WELD® Sp. z o.o. nie jest podmiotem zależnym i/lub w jakikolwiek inny sposób związany z TRAFIMET®. Oferowane elementy szybkozużywające się pokazane na zdjęciach/schemacie produkowane są dla NOV-WELD® Sp. z o.o. z dokumentacji innego producenta.
Numery referencyjne i nazwy należące do TRAFIMET® przywołane zostały pod rządami obligatoryjnego przepisu art. 156 ust.1, pkt 3 ustawy Prawo Własności Przemysłowej dla wygody kupującego i odnoszą się do podanego kodu i opisu części zastępowanej.

TRAFIMET®

A140®, Ergocut A141®
P140®, Autocut P141®

KOD	NR REF.	OPIS
06250	PA 0101	Ręczny uchwyt do cięcia plazmą kpl. 6m (przyłącze M14x1) TYP A
06251		Ręczny uchwyt do cięcia plazmą kpl. 6m (centralny wtyk) TYP A
06350	PA 0102	Ręczny uchwyt do cięcia plazmą kpl. 12m (przyłącze M14x1) TYP A
06351		Ręczny uchwyt do cięcia plazmą kpl. 12m (centralny wtyk) TYP A
06250/C	PA 1500/1502	Ręczny uchwyt do cięcia plazmą kpl. 6m (przyłącze M14x1) TYP B
06251/C	PA 1504	Ręczny uchwyt do cięcia plazmą kpl. 6m (centralny wtyk) TYP B
06350/C	PA 1501	Ręczny uchwyt do cięcia plazmą kpl. 12m (przyłącze M14x1) TYP B
06351/C	PA 1505	Ręczny uchwyt do cięcia plazmą kpl. 12m (centralny wtyk) TYP B
06450	PA 0103	Maszynowy uchwyt do cięcia plazmą kpl. 6m (przyłącze M14x1)
06451		Maszynowy uchwyt do cięcia plazmą kpl. 6m (centralny wtyk)
06550	PA 0104	Maszynowy uchwyt do cięcia plazmą kpl. 12m (przyłącze M14x1)
06551		Maszynowy uchwyt do cięcia plazmą kpl. 12m (centralny wtyk)

...inne przyłącza patrz strona 4.05

LP.	KOD	NR REF.	OPIS
1	06200	PF 0101	Korpus palnika (ręczny)
1a	06000.60	EA 0131	O-ring (opak. 20szt.)
1b	60080		Izolator
2	04280/C		Rękojeść z mikrowyłącznikiem (kpl.) TYP B
3	07301		Rękojeść z mikrowyłącznikiem (kpl.) TYP A
3a	07301.20		Mikrowyłącznik
4	06400	PF 0102	Korpus palnika (maszynowy)
5	03310		Rękojeść uchwytu maszynowego
6	05004		Dyfuzor (rurka chłodząca)
7	52535	PR 0101	Elektroda Hf
8	60030	PE 0101	Pierścień zawirowujący
9	51154	PD 0101-11	Dysza fi 1.1
	51155	PD 0101-14	Dysza fi 1.4
	51156	PD 0101-17	Dysza fi 1.7
	51157	PD 0101-19	Dysza fi 1.9
	51158	PD 0101-30	Dysza fi 3.0 (do żłobienia)
10	60375	PC 0101/0102	Osłona dyszy ***Long Life***
11	51910	CV 0011	Sprężyna dystansowa (opak. 10szt.)
12	60370	CV 0012	Pierścień dystansowy (dwa groty)
13	60371	CV 0014	Pierścień dystansowy (koronowy)
14	60373	CV 0013	Deflektor (do żłobienia)
15	60385	PC 0103/0131	Osłona dyszy
	60385/V	PC 0103/0131	Osłona dyszy ***Max Life***
16	51952		Nakrętka mocująca sprężynę dystansową
17	51911		Sprężyna dystansowa (opak. 10szt.)
18	51940	CV 0023	Pierścień dystansowy
19	51945	CV 0039	Pierścień dystansowy
20	51953		Deflektor (do żłobienia)
21	51950		Pierścień dystansowy (ręczny)
22	51959		Nakrętka mocująca pierścień dystansowy
23	05005		Dyfuzor długi (rurka chłodząca)
24	52530	PR 0111	Elektroda długa (stosować z 60031)
25	60031	PE 0103	Pierścień zawirowujący
26	51149	PD 0111	Dysza długa fi 1.2 max 50A
27	51957	CV 0008	Pierścień dystansowy max 50A
28	51149.14	PD 0117-14	Dysza długa fi 1.4
	51149.17	PD 0117-17	Dysza długa fi 1.7
	51149.19	PD 0117-19	Dysza długa fi 1.9
29	51958	CV 0009	Pierścień dystansowy (ręczny)
30	51951		Pierścień dystansowy (maszynowy)
31	60369	GR 0060	Klucz do demontażu pierścienia zawirowującego
32	60368		Klucz do mocowania elektrody
	04220		Przewód prądowo-powietrzny 6m [H] (M14x1)
	04230		Przewód prądowo-powietrzny 12m [H] (M14x1)
	04222		Przewód prądowo-powietrzny 6m [M] (M14x1)
	04232		Przewód prądowo-powietrzny 12m [M] (M14x1)
	51851		Cyrkiel (kpl.)

[H] - części stosować w uchwycie ręcznym,
[M] - części stosować w uchwycie maszynowym

ZAMIENNIE DO A140/P140® ZASTOSUJ UCHWYT SPARTUS® SP141H/M **4.20**

NOV-WELD® Sp. z o.o. nie jest podmiotem zależnym i/lub w jakikolwiek inny sposób związany z TRAFIMET®. Oferowane elementy szybkozużywające się pokazane na zdjęciach/schemacie produkowane są dla NOV-WELD® Sp. z o.o. z dokumentacji innego producenta.
Numery referencyjne i nazwy należące do TRAFIMET® przywołane zostały pod rządami obligatoryjnego przepisu art. 156 ust.1, pkt 3 ustawy Prawo Własności Przemysłowej dla wygody kupującego i odnoszą się do podanego kodu i opisu części zastępowanej.

TRAFIMET®

R145®, Ergocut A151®
R145P®, Autocut P151®

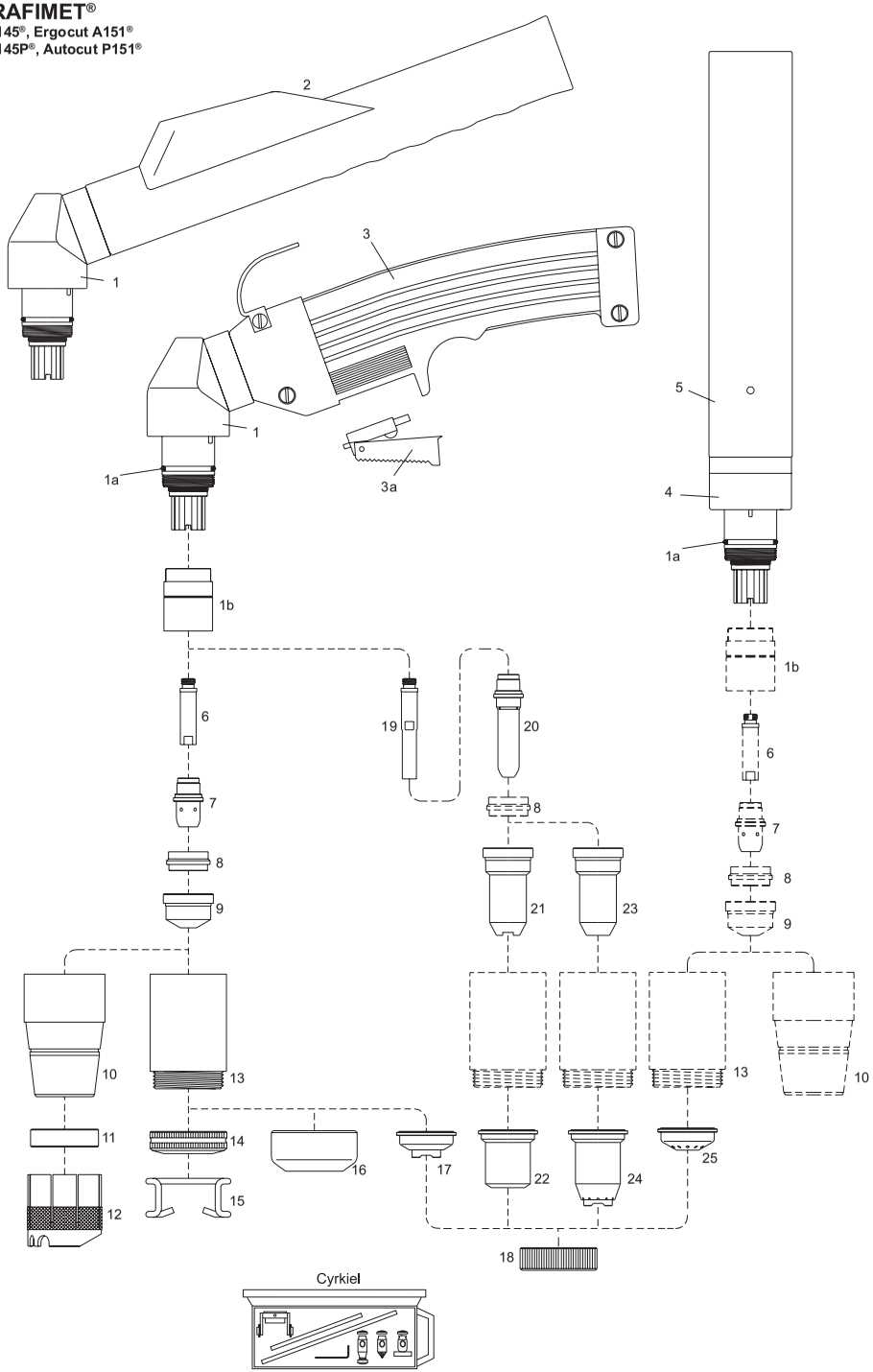

NOV-WELD® Sp. z o.o. nie jest podmiotem zależnym i/lub w jakikolwiek inny sposób związany z TRAFIMET®. Oferowane elementy szybkozużywające się pokazane na zdjęciach/schemacie produkowane są dla NOV-WELD® Sp. z o.o. z dokumentacji innego producenta.
Numery referencyjne i nazwy należące do TRAFIMET® przywołane zostały pod rządami obligatoryjnego przepisu art. 156 ust.1, pkt 3 ustawy Prawo Własności Przemysłowej dla wygody kupującego i odnoszą się do podanego kodu i opisu części zastępowanej.

TRAFIMET®
R145®, Ergocut A151®
R145P®, Autocut P151®

KOD	NR REF.	OPIS
06920/S	PA 0129	Ręczny uchwyt do cięcia plazmą kpl. 6m (przyłącze M14x1) TYP A
06921/S		Ręczny uchwyt do cięcia plazmą kpl. 6m (centralny wtyk) TYP A
06930/S	PA 0130	Ręczny uchwyt do cięcia plazmą kpl. 12m (przyłącze M14x1) TYP A
06931/S		Ręczny uchwyt do cięcia plazmą kpl. 12m (centralny wtyk) TYP A
06920/CS	PA 1550/1552	Ręczny uchwyt do cięcia plazmą kpl. 6m (przyłącze M14x1) TYP B
06921/CS	PA 1554	Ręczny uchwyt do cięcia plazmą kpl. 6m (centralny wtyk) TYP B
06930/CS	PA 1551	Ręczny uchwyt do cięcia plazmą kpl. 12m (przyłącze M14x1) TYP B
06931/CS	PA 1555	Ręczny uchwyt do cięcia plazmą kpl. 12m (centralny wtyk) TYP B
06940/S	PA 0127	Maszynowy uchwyt do cięcia plazmą kpl. 6m (przyłącze M14x1)
06941/S		Maszynowy uchwyt do cięcia plazmą kpl. 6m (centralny wtyk)
06950/S	PA 0128	Maszynowy uchwyt do cięcia plazmą kpl. 12m (przyłącze M14x1)
06951/S		Maszynowy uchwyt do cięcia plazmą kpl. 12m (centralny wtyk)

...inne przyłącza patrz strona 4.05

LP.	KOD	NR REF.	OPIS
1	06900	PF 0112	Korpus palnika (ręczny)
1a	06000.60	EA 0131	O-ring (opak. 20szt.)
1b	60080		Izolator
2	04280/C		Rękojeść z mikrowyłącznikiem (kpl.) TYP B
3	07301		Rękojeść z mikrowyłącznikiem (kpl.) TYP A
3a	07301.20		Mikrowyłącznik
4	06910	PF 0111	Korpus palnika (maszynowy)
5	03310		Rękojeść uchwytu maszynowego
6	05004		Dyfuzor (rurka chłodząca)
7	52534	PR 0111	Elektroda
8	60031	PE 0103	Pierścień zawirowujący
9	51241	PD 0109-14	Dysza fi 1.4
	51242	PD 0109-16	Dysza fi 1.6
	51243	PD 0109-18	Dysza fi 1.8
	51244	PD 0109-30	Dysza fi 3.0 (do żłobienia)
10	60387	PC 0120	Osłona dyszy
11	60388	BW 0139	Pierścień teflonowy
12	60379	CV 1105	Pierścień dystansowy
13	60387	PC 0103/0131	Osłona dyszy
	60385/V	PC 0103/0131	Osłona dyszy ***Max Life***
14	51952		Nakrętka mocująca sprężynę dystansową
15	51911		Sprężyna dystansowa (opak. 10szt.)
16	51953		Deflektor (do żłobienia)
17	51950		Pierścień dystansowy (ręczny)
18	51959		Nakrętka mocująca pierścień dystansowy
19	05005		Dyfuzor długi (rurka chłodząca)
20	52530	PR 0116	Elektroda długa
21	51149	PD 0111	Dysza długa fi 1.1 max 50A
22	51957	CV 0008	Pierścień dystansowy max 50A
23	51149.14	PD 0117-14	Dysza długa fi 1.4
	51149.17	PD 0117-17	Dysza długa fi 1.7
	51149.19	PD 0117-19	Dysza długa fi 1.9
24	51958	CV 0009	Pierścień dystansowy (ręczny)
25	51951		Pierścień dystansowy (maszynowy)
	04220/S		Przewód prądowo-powietrzny 6m [H] (M14x1)
	04230/S		Przewód prądowo-powietrzny 12m [H] (M14x1)
	04222/S		Przewód prądowo-powietrzny 6m [M] (M14x1)
	04232/S		Przewód prądowo-powietrzny 12m [M] (M14x1)
	51851		Cyrkiel (kpl.)

[H] - części stosować w uchwycie ręcznym,
[M] - części stosować w uchwycie maszynowym

ZAMIENNIE DO R145/R145P® ZASTOSUJ UCHWYT SPARTUS® SP151H/M **4.22**

NOV-WELD® Sp. z o.o. nie jest podmiotem zależnym i/lub w jakikolwiek inny sposób związany z TRAFIMET®. Oferowane elementy szybkozużywające się pokazane na zdjęciach/schemacie produkowane są dla NOV-WELD® Sp. z o.o. z dokumentacji innego producenta.
Numery referencyjne i nazwy należące do TRAFIMET® przywołane zostały pod rządami obligatoryjnego przepisu art. 156 ust.1, pkt 3 ustawy Prawo Własności Przemysłowej dla wygody kupującego i odnoszą się do podanego kodu i opisu części zastępowanej.

CYRKLE

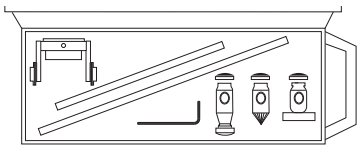

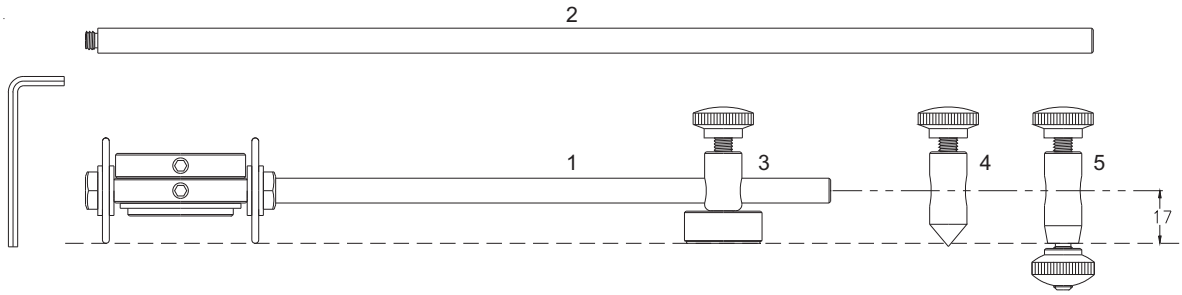

LP.	KOD	NR REF.	OPIS
1	51820		Ramię 250mm
2	51821		Ramię 400mm
3	51826		Oś obrotu z podstawką magnetyczną
4	51827		Oś obrotu z podparciem punktowym
5	51828		Oś obrotu z drugostronną blokadą
	51850	0166	Cyrkiel (kpl.) **CEBORA® P50®**
	51806	0154	Prowadnica cięcia **CEBORA® P50®**
	51849	0166-70	Cyrkiel (kpl.) **CEBORA® P70®**
	51801	0154-70	Prowadnica cięcia **CEBORA® P70®**
	51849		Cyrkiel (kpl.) **EWS® EX60®**
	51801		Prowadnica cięcia **EWS® EX60®**
	51848	0163	Cyrkiel (kpl.) **CEBORA® CP90®**
	51818	0153	Prowadnica cięcia **CEBORA® CP90®**
	51860		Cyrkiel (kpl.) **EWS® EX100RF®**
	51816		Prowadnica cięcia **EWS® EX100RF®**
	51860		Cyrkiel (kpl.) **OTC® D12000®**
	51816		Prowadnica cięcia **OTC® D12000®**
	51853		Cyrkiel (kpl.) **HY® MAX40/42®**
	51809		Prowadnica cięcia **HY® MAX40/42®**

LP.	KOD	NR REF.	OPIS
	51865		Cyrkiel (kpl.) **HY® POWERMAX® 45/85/105/600/800/900/1000/1650®**
	51804		Prowadnica cięcia **HY® POWERMAX® 45/85/105/600/800/900/1000/1650®**
	51856		Cyrkiel (kpl.) **BINZEL® PSB60/80/121®**
	51812		Prowadnica cięcia **BINZEL® PSB60/80/121®**
	51855		Cyrkiel (kpl.) **BINZEL® PSB31/31KK®**
	51811		Prowadnica cięcia **BINZEL® PSB31/31KK®**
	51858		Cyrkiel (kpl.) **SAF® CP40R/CP100R®**
	51814		Prowadnica cięcia **SAF® CP40R/CP100R®**
	51861		Cyrkiel (kpl.) **TRAFIMET® A53/A81®**
	51817		Prowadnica cięcia **TRAFIMET® A53/A81®**
	51866		Cyrkiel (kpl.) **PT-20C® / PT40®**
	51823		Prowadnica cięcia **PT-20C® / PT40®**
	51864		Cyrkiel (kpl.) **UniTORCH™**
	51802		Prowadnica cięcia **UniTORCH™**
	51846		Cyrkiel (kpl.) **THERMAL DYNAMICS® PCH25 /26/28/38/35/40/60/75/76/80®**
	51803		Prowadnica cięcia **THERMAL DYNAMICS® PCH25 /26/28/38/35/40/60/75/76/80®**

CYRKLE

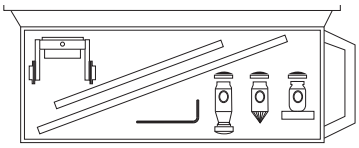

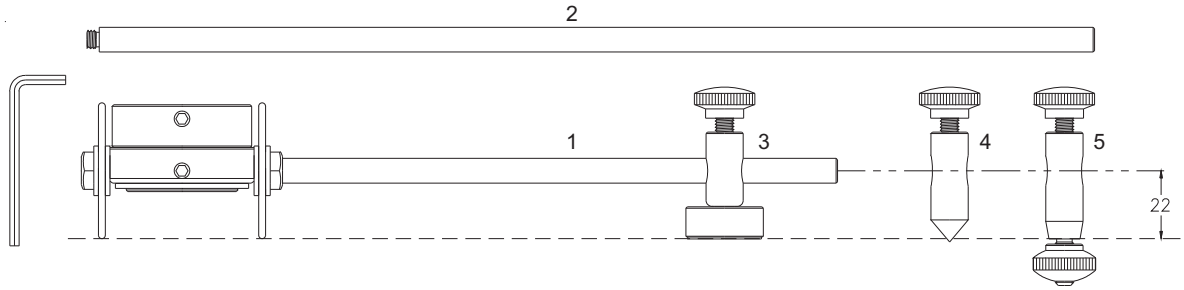

LP.	KOD	NR REF.	OPIS
1	51820		Ramię 250mm
2	51821		Ramię 400mm
3	51831		Oś obrotu z podstawką magnetyczną
4	51832		Oś obrotu z podparciem punktowym
5	51833		Oś obrotu z drugostronną blokadą
	51851	0169	Cyrkiel (kpl.) **CEBORA® P50®**
	51807	0155	Prowadnica cięcia **CEBORA® P50®**
	51851		Cyrkiel (kpl.) **TRAFIMET® A101®**
	51807		Prowadnica cięcia **TRAFIMET® A101®**

LP.	KOD	NR REF.	OPIS
	51851		Cyrkiel (kpl.) **EWS® EX100®**
	51807		Prowadnica cięcia **EWS® EX100®**
	51852		Cyrkiel (kpl.) **HY® MAX80/100®**
	51808		Prowadnica cięcia **HY® MAX80/100®**
	51857		Cyrkiel (kpl.) **TD® PCH51®**
	51813		Prowadnica cięcia **TD® PCH51®**
	51867		Cyrkiel (kpl.) **CEBORA® CP200®**
	51824		Prowadnica cięcia **CEBORA® CP200®**

NOV-WELD® Sp. z o.o. nie jest podmiotem zależnym i/lub w jakikolwiek inny sposób związany z BINZEL®, CEBORA®, EWS®, HYPERTHERM®, OTC®, SAF®, TRAFIMET®, THERMAL DYNAMICS®. Oferowane elementy szybkozużywajce się pokazane na zdjęciach/schemacie produkowane są dla NOV-WELD® Sp. z o.o. z dokumentacji innego producenta. Numery referencyjne i nazwy należące do BINZEL®, CEBORA®, EWS®, HYPERTHERM®, OTC®, SAF®, TRAFIMET®, THERMAL DYNAMICS® przywołane zostały pod rządami obligatoryjnego przepisu art. 156 ust.1, pkt 3 ustawy Prawo Własności Przemysłowej dla wygody kupującego i odnoszą się do podanego kodu i opisu części zastępowanej.

„SPAW – SERWIS”

& ECM Electronic

AUTORYZOWANY SERWIS SPAWAREK ORAZ ZGRZEWAREK
KRAJOWYCH I ZAGRANICZNYCH. AUTOMATYKA PRZEMYSŁOWA

„SPAW - SERWIS” 42-200 Częstochowa, ul. Wały Dwernickiego 121
ECM Electronic 42-200 Częstochowa, ul. Tartakowa 8
www.spaw-serwiscz.pl ; tel/fax. (34) 368-15-78; tel. kom. 501-283-621; ***spawserwiscz@gmail.com***

SERWIS GWARANCYJNY I POGWARANCYJNY: ***42-200 CZĘSTOCHOWA ul. Tartakowa 8***
Tel./fax: (34) 3 681-578; tel. kom: 501-283-621.
Adres korespondencyjny: ***„SPAW - SERWIS” 42-200 Częstochowa ul. Tartakowa 8, (Serwis Spawarek)***
Tel./fax: (34) 3 681-578; tel. kom: 501-283-621; spawserwiscz@gmail.com

OFERTA

SERWIS W ZAKRESIE URZĄDZEŃ SPAWALNICZYCH OBEJMUJE:

- PROSTOWNIKI SPAWALNICZE KLASYCZNE MMA, TIG (AC/DC i DC)
- PROSTOWNIKI SPAWALNICZE INWERTEROWE TIG, MMA (AC/DC i DC)
- PÓŁAUTOMATY SPAWALNICZE MIG/MAG
- SPAWARKI Z PRZEKSZTAŁTNIKAMI TYRYSTOROWYMI
- URZĄDZENIA DO CIĘCIA I SPAJANIA PLAZMOWEGO
- AGREGATY I ZESTAWY SPAWALNICZE GENERATOROWE
- PROSTOWNIKI I PRZEKSZTAŁTNIKI DO ŁADOWANIA AKUMULATORÓW KWASOWYCH I ZASADOWYCH
- URZĄDZENIA ROZRUCHOWE POJAZDÓW I ZASILACZE AKP
- ZGRZEWARKI WCZ , OPOROWE I INWERTEROWE
- ZGRZEWARKI DO ELEKTROZŁĄCZEK I DOCZOŁOWE DO INSTALACJI Z PE
- CHŁODNICE PŁYNU DO URZĄDZEŃ SPAWALNICZYCH ORAZ PRZEMYSŁOWE
- PROSTOWNIKI I PRZEKSZTAŁTNIKI GALWANIZERSKIE, TECHNOLOGICZNE
- MANIPULATORY, PODAJNIKI, PRZYSTAWKI, KOMPRESORY I SPRĘŻARKI
- ROBOTY I AUTOMATYCZNE LINIE DO CIĘCIA I SPAWANIA
- PIECE HARTOWNICZE INDUKCYJNE, OPOROWE, SYLITOWE
- PIECE DO OBRÓBKI CIEPLNEJ I TOPIENIA METALI KLASYCZNE, WCZ ORAZ INWERTEROWE
- CIĄGI I URZĄDZENIA ODPYLAJĄCE ORAZ PRZEWIETRZAJĄCE
- GENERATORY, PRĄDNICE I URZĄDZENIA PRĄDOTWÓRCZE
- FALOWNIKI, NAPĘDY, ZASILACZE I REGULATORY AC, DC
- UPS I URZĄDZENIA ZASILANIA AWARYJNEGO
- MIERNIKI I URZĄDZENIA POMIAROWE MEDIÓW I PARAMETRÓW
- URZĄDZENIA HYDRAULIKI I PNEUMATYKI PRZEMYSŁOWEJ
- POMPY, NARZĘDZIA I URZĄDZENIA MECHANICZNE I BUDOWLANE
- ELEKTRONARZĘDZIA, NARZĘDZIA, PRZYRZĄDY SPALINOWE I ELEKTRYCZNE
- KLIMATYZATORY MIEJSCOWE I CENTRALNE CIĄGÓW TECHNOLOGICZNYCH
- SPALINOWE SPAWARKI, ELEKTROWNIE, ZESTAWY I AGREGATY PRĄDOTWÓRCZE NA PODWOZIACH KOŁOWYCH CIĄGNIONYCH I STACJONARNE
- SPRĘŻARKI I KOMPRESORY, POMPY I AGREGATY PRÓŻNIOWE
- SPRĘŻARKI ŚRUBOWE I URZĄDZENIA SPRĘŻANIA MEDIÓW GAZOWYCH

SERWIS W ZAKRESIE KONSTRUKCJI STALOWYCH I INNYCH OBEJMUJE:

- KONSTRUKCJE STALOWE, STOJAKI TRANSPORTOWE, KONSTR. TECHNOLOGICZNE, PODWOZIA DROGOWE I TRANSPORTOWE URZĄDZEŃ (WYKONAWSTWO I REMONTY)

PROWADZIMY SERWIS, KOMIS I SPRZEDAŻ URZĄDZEŃ PRODUCENTÓW KRAJOWYCH:
„ASPA”; „BESTER”; „OZAS”; „FIGEL”; „ENEL”: „KamiTech”; „KARELMA”.
ORAZ PRODUCENTÓW ZAGRANICZNYCH: „ESAB”; „KEMPPI”; „GenSet”; „KEMPER”; JLT; „ELEKTRA BECKUM”; „Einhell”; „MOSA”; „LINCOLN ELECTRIC”; SELCO; i innych firm.
SERWISOWANE URZĄDZENIA OBJĘTE SĄ PEŁNĄ GWARANCJĄ, WYSTAWIAMY RÓWNIEŻ ŚWIADECTWA ZGODNOŚCI Z NORMAMI I CERTYFIKATMI, WYKONUJEMY PRZEGLĄDY OKRESOWE URZĄDZEŃ I WYSTAWIAMY ŚWIADECTWA. USŁUGA WYKONYWANA JEST ZGODNIE Z NORMAMI KRAJOWYMI ORAZ ISO

Autoryzacja „LINCOLN ELEKTRIC BESTER” S.A. ***Certyfikat Nr. 15/2005, 3/2010, 12/2012***
Autoryzacja PAS „ASPA” S.A., „OZAS”, „ESAB”, „KamiTech”