SPARTUS PRO

X 80% CE EN 60974-7

SPP 150 SPP 250 SPP 240 SPP 360

UCHWYT	OBCIĄŻALNOŚĆ X80%	ŚREDNICA DRUTU
SPP 150	180A CO_2 150A mieszanka	0.6 - 1.0 mm
SPP 250	230A CO_2 200A mieszanka	0.8 - 1.2 mm
SPP 240	250A CO_2 220A mieszanka	0.8 - 1.2 mm
SPP 360	320A CO_2 290A mieszanka	0.8 - 1.6 mm

Uchwyty **SPARTUS Pro** zaprojektowane i wykonane z myślą o najbardziej ekstremalnych zadaniach. Wzmocniona ergonomiczna rękojeść pozwala na pewne prowadzenie palnika nawet w najtrudniejszych warunkach pracy. Wykorzystany specjalny przewód prądowy przenosi najcięższe obciążenia, dzięki czemu uzyskaliśmy uchwyt spawalniczy, chłodzony gazem o imponującym 80% cyklu pracy.
Uchwyty spawalnicze **SPARTUS Pro** zostały stworzone specjalnie dla ciężkich zastosowań przemysłowych. Polecane szczególnie tam, gdzie zwykłe uchwyty spawalnicze nie dają sobie rady.

7 głównych zalety uchwytów MIG SPARTUS Pro:

- Najwyższa jakość użytych komponentów.
- Produkt klasy Premium.
- Wysoki cykl pracy (80%).
- Wzmocniona ergonomiczna rękojeść.
- Przewód prądowy o zwiększonej obciążalności.
- Specjalny przegub kulowy z kompozytową sprężyną.
- Zgodność ze światowymi standardami.

UCHWYTY - CZĘŚCI

CE EN 60974-7

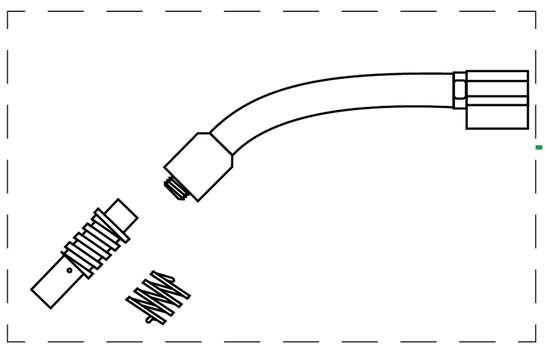

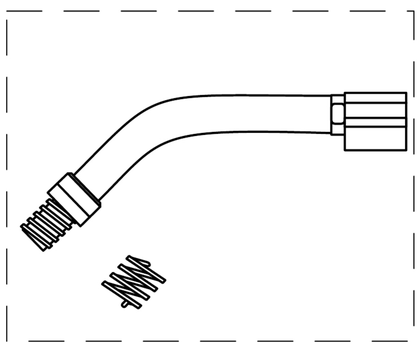

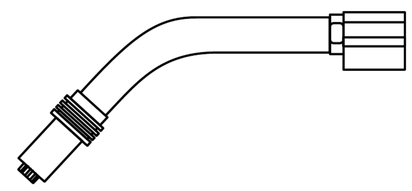

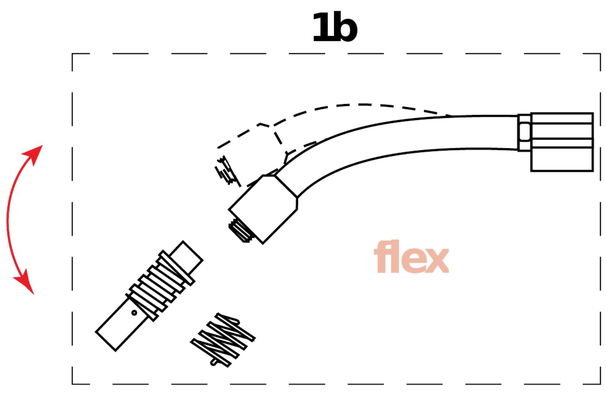

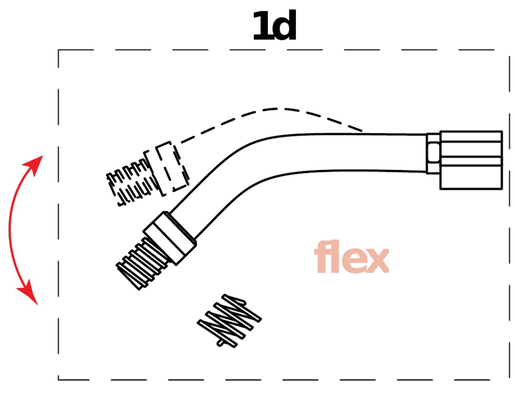

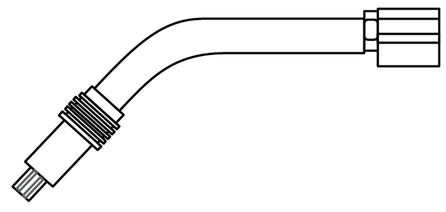

LP.	KOD	OPIS	LP.	KOD	OPIS
1a	**15-00-001**	Palnik 150 z łącznikiem prądowym	1d	**25F-00-001**	Palnik giętki 250F ze sprężyną
1b	**15F-00-001**	Palnik giętki 150F z łącznikiem prądowym	1e	**24-00-001**	Palnik 240
1c	**25-00-001**	Palnik 250 ze sprężyną	1f	**36-00-001**	Palnik 360

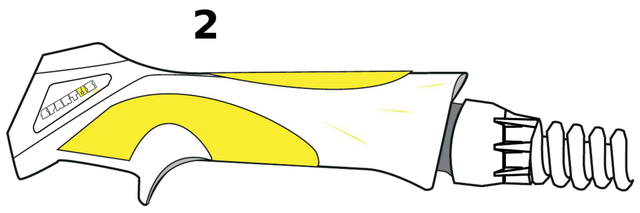

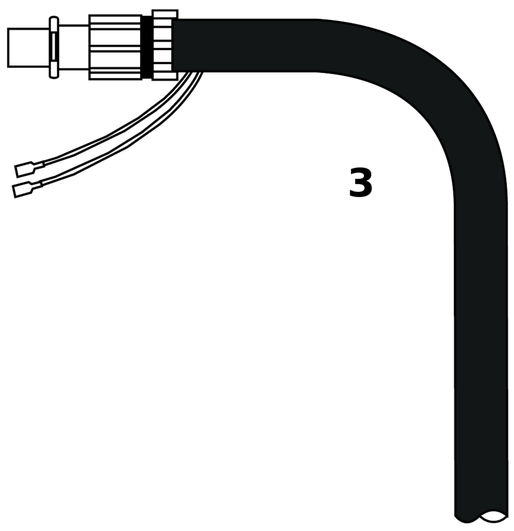

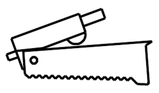

LP.	KOD	OPIS
2.1	**15-70-002**	Mikrowyłącznik żółty

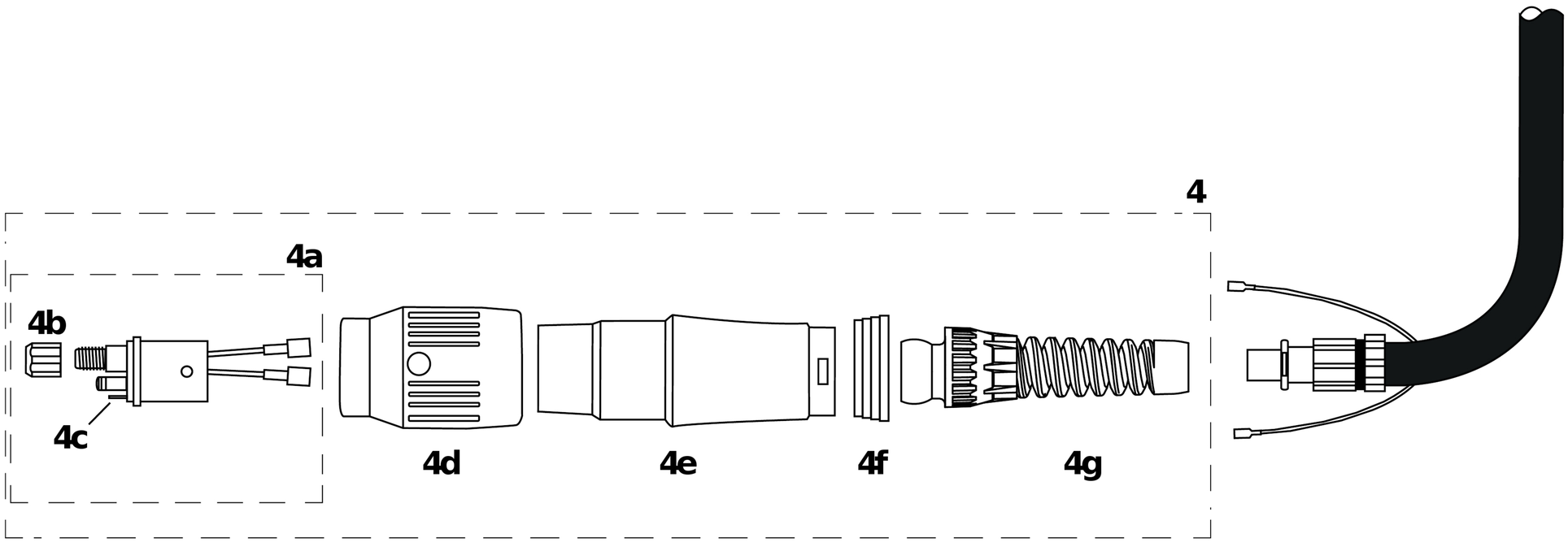

LP.	KOD	OPIS	SPP 150	SPP 250	SPP 240	SPP 360
2	**SP15-80-002**	Rękojeść PRO ze sprężyną (bez mikrowyłącznika)	●	●	●	●
3	**SPP15-96-300**	Przewód prądowo-gazowy 3m PRO				
	SPP15-96-400	Przewód prądowo-gazowy 4m PRO	●			
	SPP15-96-500	Przewód prądowo-gazowy 5m PRO				
	SPP25-96-300	Przewód prądowo-gazowy 3m PRO				
	SPP25-96-400	Przewód prądowo-gazowy 4m PRO		●	●	
	SPP25-96-500	Przewód prądowo-gazowy 5m PRO				
	SPP36-96-300	Przewód prądowo-gazowy 3m PRO				
	SPP36-96-400	Przewód prądowo-gazowy 4m PRO				●
	SPP36-96-500	Przewód prądowo-gazowy 5m PRO				
4	**15-81-00P**	Wtyk EURO kpl. PRO	●	●	●	●
4a	**15-81-100**	Zespolona tuleja wtyku EURO	●	●	●	●
4b	**15-81-109**	Nakrętka blokująca wkład spiralny	●	●	●	●
4c	**15-81-101**	Pin ruchomy	●	●	●	●
4d	**15-81-110**	Nakrętka mocująca wtyk EURO PRO (czarna)	●	●	●	●
4e	**15-81-102**	Obudowa wtyku EURO	●	●	●	●
4f	**15-80-103**	Nakrętka blokująca obudowę	●	●	●	●
4g	**15-80-106**	Przegub kulowy ze sprężyną do rękojeści i wtyku EURO PRO	●	●	●	●

UCHWYTY - KOMPLETNE

KOD	OPIS	KOD	OPIS
SPP15-13-300	Uchwyt spawalniczy PRO 150 kpl. 3m	**SPP15F-13-300**	Uchwyt spawalniczy PRO 150F kpl. 3m
SPP15-13-400	Uchwyt spawalniczy PRO 150 kpl. 4m	**SPP15F-13-400**	Uchwyt spawalniczy PRO 150F kpl. 4m
SPP15-13-500	Uchwyt spawalniczy PRO 150 kpl. 5m	**SPP15F-13-500**	Uchwyt spawalniczy PRO 150F kpl. 5m

KOD	OPIS	KOD	OPIS
SPP25-13-300	Uchwyt spawalniczy PRO 250 kpl. 3m	**SPP25F-13-300**	Uchwyt spawalniczy PRO 250F kpl. 3m
SPP25-13-400	Uchwyt spawalniczy PRO 250 kpl. 4m	**SPP25F-13-400**	Uchwyt spawalniczy PRO 250F kpl. 4m
SPP25-13-500	Uchwyt spawalniczy PRO 250 kpl. 5m	**SPP25F-13-500**	Uchwyt spawalniczy PRO 250F kpl. 5m

KOD	OPIS
SPP24-13-300	Uchwyt spawalniczy PRO 240 kpl. 3m
SPP24-13-400	Uchwyt spawalniczy PRO 240 kpl. 4m
SPP24-13-500	Uchwyt spawalniczy PRO 240 kpl. 5m

KOD	OPIS
SPP36-13-300	Uchwyt spawalniczy PRO 360 kpl. 3m
SPP36-13-400	Uchwyt spawalniczy PRO 360 kpl. 4m
SPP36-13-500	Uchwyt spawalniczy PRO 360 kpl. 5m

CZĘŚCI EKSPLOATACYJNE

150 250 240/241 360 401/501

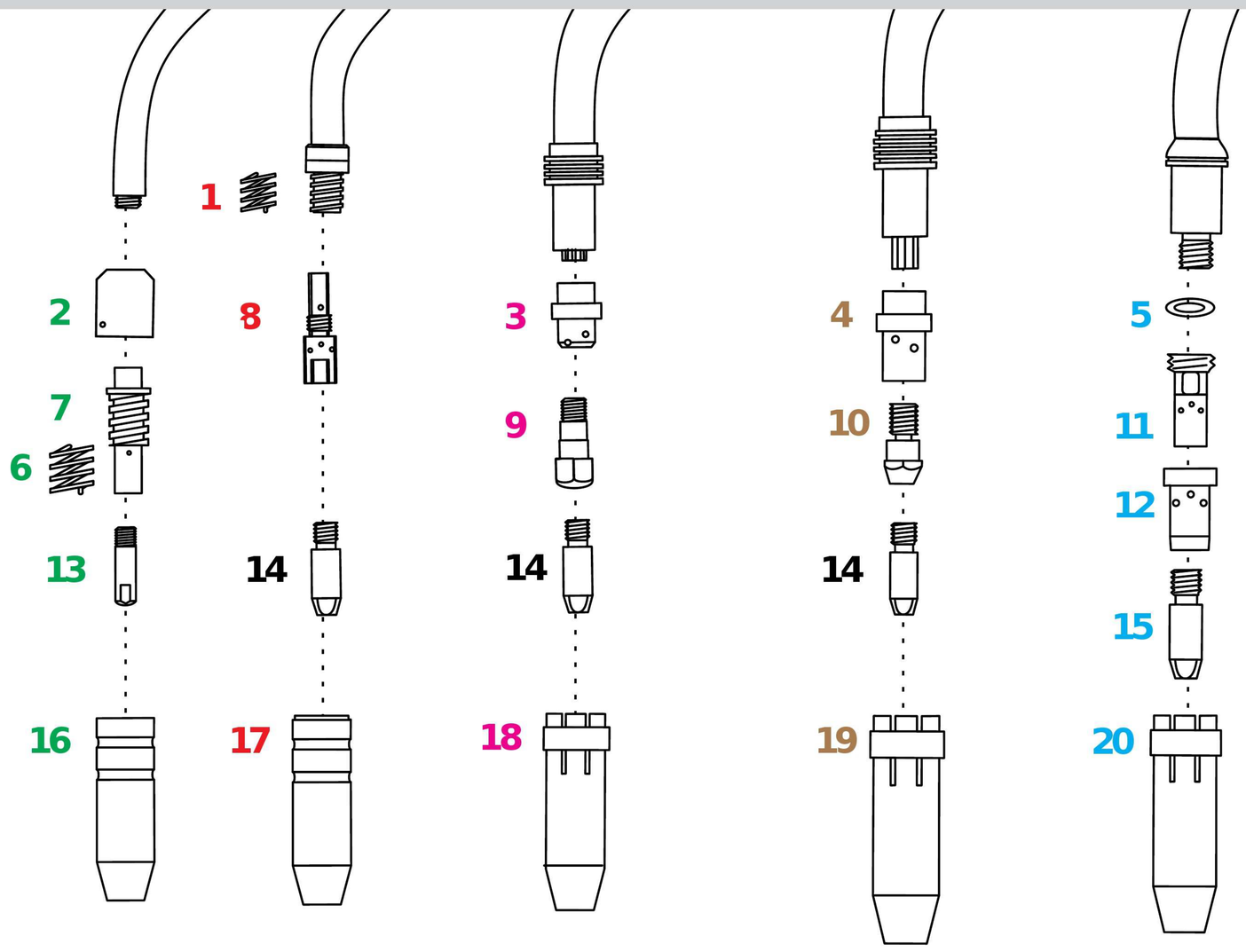

LP.	OPIS	KOD
1	Sprężynka palnika	25-31-006
2	Izolator	15-32-006
3	Dyfuzor gazowy ceramiczny	24-40-001
	Dyfuzor gazowy standardowy (biały)	24-41-001
	Dyfuzor gazowy wzmocniony (czarny)	24-42-001
	Dyfuzor gazowy silikonowy (czerwony)	24-44-001
4	Dyfuzor gazowy ceramiczny	36-40-001
	Dyfuzor gazowy standardowy (biały)	36-41-001
	Dyfuzor gazowy wzmocniony (czarny)	36-42-001
5	Izolator	51-31-001
6	Sprężynka łącznika	15-31-006
7	Łącznik prądowy ze sprężyną	15-30-006
8	Łącznik prądowy M6	25-30-006
	Łącznik prądowy M8*	25-30-008
9	Łącznik prądowy M6	24-30-006
10	Łącznik prądowy M6	36-30-006
	Łącznik prądowy M8*	36-30-008
11	Łącznik prądowy M6**	51-30-006
	Łącznik prądowy M8	51-30-008
12	Dyfuzor gazowy ceramiczny	51-40-001
	Dyfuzor gazowy standarodwy (biały)	51-41-001
	Dyfuzor gazowy wzmocniony (czarny)	51-42-001

* stosować z końcówkami M8x30mm
** stosować z końcówkami M6x28mm

LP.	KOŃCÓWKA PRĄDOWA	ŚREDNICA DRUTU [mm] / KOD								
		0,6	0,8	1,0	1,2	1,4	1,6	2,4	2,4	3,0
13	E-Cu	15-20-006	15-20-008	15-20-010	15-20-012	15-20-014	15-20-016	-	-	-
	E-Cu ekonomiczna	-	15-20-008E	15-20-010E	15-20-012E	-	-	-	-	-
	E-Cu do Al	-	15-21-008	15-21-010	15-21-012	-	-	-	-	-
	CuCrZr	-	15-22-008	15-22-010	15-22-012	15-22-014	-	-	-	-
14	E-Cu	25-20-006	25-20-008	25-20-010	25-20-012	25-20-014	25-20-016	-	-	-
	E-Cu ekonomiczna	-	25-20-008E	25-20-010E	25-20-012E	-	-	-	-	-
	E-Cu do Al	-	25-21-008	25-21-010	25-21-012	-	-	-	-	-
	CuCrZr	-	25-22-008	25-22-010	25-22-012	-	-	-	-	-
15	E-Cu	-	51-20-008	51-20-010	51-20-012	51-20-014	51-20-016	51-20-020	51-20-024	51-20-030
	E-Cu ekonomiczna	-	51-20-008E	51-20-010E	51-20-012E	51-20-014E	51-20-016E	-	-	-
	E-Cu do Al	-	51-21-008	51-21-010	51-21-012	-	51-21-016	-	-	-
	CuCrZr	-	51-22-008	51-22-010	51-22-012	51-22-014	51-22-016	51-22-020	-	51-22-030

LP.	OPIS	OPIS / KOD		
		mocno stożkowa	stożkowa	cylindryczna
16	Dysza gazowa	15-50-095	15-50-120	15-50-160
17	Dysza gazowa	25-50-115	25-50-150	25-50-180
18	Dysza gazowa	24-50-100	24-50-125	24-50-170
19	Dysza gazowa	36-50-120	36-50-160	36-50-190
20	Dysza gazowa	51-50-140	51-50-160	51-50-200

PROWADNIK DRUTU

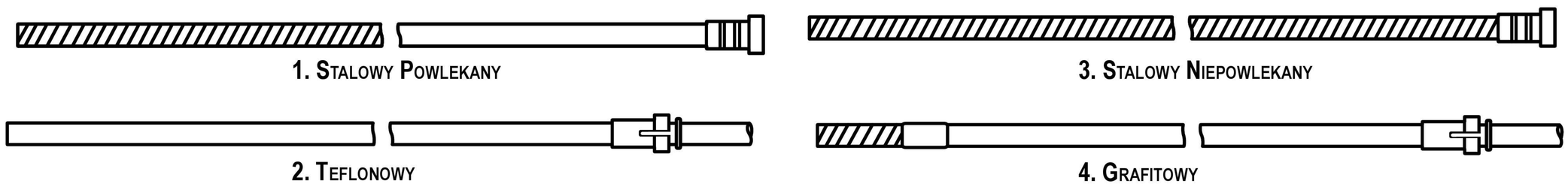

LP.	OPIS	KOD				
	Długość [m]	3,4	4,4	5,4	mb.	Skuwka wkładu
1	Niebieski zalecany do drutu 0,6-0,8mm	15-58-008	15-59-008	15-60-008	15-61-008	15-62-012
	Czerwony zalecany do drutu 1,0-1,2mm	15-58-012	15-59-012	15-60-012	15-61-012	15-62-012
	Żółty zalecany do drutu 1,6mm	15-58-016	15-59-016	15-60-016	15-61-016	15-62-016
2	Niebieski zalecany do drutu 0,6-0,8mm	25-58-008	25-59-008	25-60-008	25-61-008	25-62-012
	Czerwony zalecany do drutu 1,0-1,2mm	25-58-012	25-59-012	25-60-012	25-61-012	25-62-012
	Żółty zalecany do drutu 1,6mm	25-58-016	25-59-016	25-60-016	25-61-016	25-62-016
3	Niepowlekany zalecany do drutu 1,0mm-1,2mm	51-58-012	51-59-012	51-60-012	51-61-012	51-62-012
	Niepowlekany zalecany do drutu 1,6mm	51-58-016	51-59-016	51-60-016	51-61-016	51-62-016

LP.	OPIS	KOD		
	Długość [m]	3,5	4,5	5,5
4	Grafitowy zalecany do drutu 1,0mm-1,2mm	26-58-012	26-59-012	26-60-012
	Grafitowy zalecany do drutu 1,6mm	26-58-016	26-59-016	26-60-016

© W.11.2015
SPARTUS®

„SPAW – SERWIS"

* ECM Electronic

AUTORYZOWANY SERWIS SPAWAREK ORAZ ZGRZEWAREK KRAJOWYCH I ZAGRANICZNYCH. AUTOMATYKA PRZEMYSŁOWA

ECM Electronic 42-202 Częstochowa, ul. Tartakowa 4

www.spaw-serwiscz.pl ; tel/fax. (34) 368-15-78; tel. kom. 501-283-621; **ecm-electronic.pl**

SERWIS GWARANCYJNY I POGWARANCYJNY: ***42-202 CZĘSTOCHOWA ul. Tartakowa 4***

Tel./fax: (34) 3 681-578; tel. kom: 501-283-621. E-mail: spawserwiscz@gmail.com, biuro@ecm-electronic.pl

Adres korespondencyjny: ***ECM Electronic, 42-202 Częstochowa ul. Tartakowa 4, (Serwis Spawarek)***

Tel./fax: (34) 3 681-578; tel. kom: 501-283-621; spawserwiscz@gmail.com, biuro@ecm-electronic.pl

OFERTA

SERWIS W ZAKRESIE URZĄDZEŃ SPAWALNICZYCH OBEJMUJE:

- PROSTOWNIKI SPAWALNICZE KLASYCZNE MMA, TIG (AC/DC i DC)
- PROSTOWNIKI SPAWALNICZE INWERTEROWE TIG, MMA (AC/DC i DC)
- PÓŁAUTOMATY SPAWALNICZE MIG/MAG
- SPAWARKI Z PRZEKSZTAŁTNIKAMI TYRYSTOROWYMI
- URZĄDZENIA DO CIĘCIA I SPAJANIA PLAZMOWEGO
- AGREGATY I ZESTAWY SPAWALNICZE GENERATOROWE
- PROSTOWNIKI I PRZEKSZTAŁTNIKI DO ŁADOWANIA AKUMULATORÓW KWASOWYCH I ZASADOWYCH
- URZĄDZENIA ROZRUCHOWE POJAZDÓW I ZASILACZE AKP
- ZGRZEWARKI WCZ , OPOROWE I INWERTEROWE
- ZGRZEWARKI DO ELEKTROZŁĄCZEK I DOCZOŁOWE DO INSTALACJI Z PE
- CHŁODNICE PŁYNU DO URZĄDZEŃ SPAWALNICZYCH ORAZ PRZEMYSŁOWE
- PROSTOWNIKI I PRZEKSZTAŁTNIKI GALWANIZERSKIE, TECHNOLOGICZNE
- MANIPULATORY, PODAJNIKI, PRZYSTAWKI, KOMPRESORY I SPRĘŻARKI
- ROBOTY I AUTOMATYCZNE LINIE DO CIĘCIA I SPAWANIA
- PIECE HARTOWNICZE INDUKCYJNE, OPOROWE, SYLITOWE
- PIECE DO OBRÓBKI CIEPLNEJ I TOPIENIA METALI KLASYCZNE, WCZ ORAZ INWERTEROWE
- CIĄGI I URZĄDZENIA ODPYLAJĄCE ORAZ PRZEWIETRZAJĄCE
- GENERATORY, PRĄDNICE I URZĄDZENIA PRĄDOTWÓRCZE
- FALOWNIKI, NAPĘDY, ZASILACZE I REGULATORY AC, DC
- UPS I URZĄDZENIA ZASILANIA AWARYJNEGO
- MIERNIKI I URZĄDZENIA POMIAROWE MEDIÓW I PARAMETRÓW
- URZĄDZENIA HYDRAULIKI I PNEUMATYKI PRZEMYSŁOWEJ
- POMPY, NARZĘDZIA I URZĄDZENIA MECHANICZNE I BUDOWLANE
- ELEKTRONARZĘDZIA, NARZĘDZIA, PRZYRZĄDY SPALINOWE I ELEKTRYCZNE
- KLIMATYZATORY MIEJSCOWE I CENTRALNE CIĄGÓW TECHNOLOGICZNYCH
- SPALINOWE SPAWARKI, ELEKTROWNIE, ZESTAWY I AGREGATY PRĄDOTWÓRCZE NA PODWOZIACH KOŁOWYCH CIĄGNIONYCH I STACJONARNE
- SPRĘŻARKI I KOMPRESORY, POMPY I AGREGATY PRÓŻNIOWE
- SPRĘŻARKI ŚRUBOWE I URZĄDZENIA SPRĘŻANIA MEDIÓW GAZOWYCH

SERWIS W ZAKRESIE KONSTRUKCJI STALOWYCH I INNYCH OBEJMUJE:

- KONSTRUKCJE STALOWE, STOJAKI TRANSPORTOWE, KONSTR. TECHNOLOGICZNE, PODWOZIA DROGOWE I TRANSPORTOWE URZĄDZEŃ (WYKONAWSTWO I REMONTY)

PROWADZIMY SERWIS, KOMIS I SPRZEDAŻ URZĄDZEŃ PRODUCENTÓW KRAJOWYCH: „ASPA"; „BESTER"; „OZAS"; „FIGEL"; „ENEL": „KamiTech"; „KARELMA", oraz innych firm. ORAZ PRODUCENTÓW ZAGRANICZNYCH: „ESAB"; „KEMPPI"; „GenSet"; „KEMPER"; JLT; „ELEKTRA BECKUM"; „Einhell"; „MOSA"; „LINCOLN ELECTRIC"; SELCO; SPARTUS, Sherman, MAGNUM, TELWIN, IDEAL oraz innych producentów.

SERWISOWANE URZĄDZENIA OBJĘTE SĄ PEŁNĄ GWARANCJĄ, WYSTAWIAMY RÓWNIEŻ ŚWIADECTWA ZGODNOŚCI Z NORMAMI I CERTYFIKATMI, WYKONUJEMY PRZEGLĄDY OKRESOWE URZĄDZEŃ I WYSTAWIAMY ŚWIADECTWA. USŁUGA WYKONYWANA JEST ZGODNIE Z NORMAMI KRAJOWYMI ORAZ ISO

Autoryzacja „LINCOLN ELECTRIC BESTER" Sp. z o.o.

Certyfikat Nr 15/2005, 3/2010, 12/2012, 2/2016, 18/2017

Autoryzacja PAS „ASPA" S.A. , „ESAB-OZAS" - 2005 - 2017, „KamiTech"

Autoryzacja "ESAB" - 2017 oraz innych firm.